solaredge

Three Phase Inverter with Synergy Technology

Quick Installation Guide

PN: SExxK-xxxxIxxxx

DE NL FR IT
SP PL SE HU
CZ TR CHT

For Europe, APAC and South Africa

Version 1.3

Scan for full installation guide

Legend

NOTE

This symbol denotes information intended to assist the user in making optimum use of the product.

CAUTION!

Denotes a hazard. It calls attention to a procedure that, if not correctly performed or adhered to, could result in damage or destruction of the product. Do not proceed beyond a caution sign until the indicated conditions are fully understood and met.

WARNING!

Denotes a hazard. It calls attention to a procedure that, if not correctly performed or adhered to, could result in injury or loss of life. Do not proceed beyond a warning note until the indicated conditions are fully understood and met.

Do not cut cable connectors

This symbol appears at grounding points on the SolarEdge manuals and equipment.

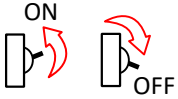

Turn ON/OFF the main circuit board AC switch and wait 5 minutes



Turn ON/OFF the DC Safety Switch on Synergy Manager and wait 5 minutes
(Applicable only for models with DC Safety Switch)

SAVE THESE INSTRUCTIONS – This guide contains important instructions for the Three Phase Inverter with Synergy Technology that should be followed during installation and maintenance. Using this equipment in a manner not specified in this guide by SolarEdge may impair the protection provided by this equipment.

Installing the Power Optimizers

1

Use SolarEdge Designer
to design SE system
https://designer.solaredge.com

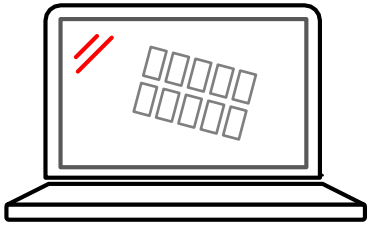

2

Download SolarEdge Mapper
to map string Power Optimizers



GET IT ON Google Play

Download on the App Store

1 Installing the Optimizers

3

Scan QR code using Mapper

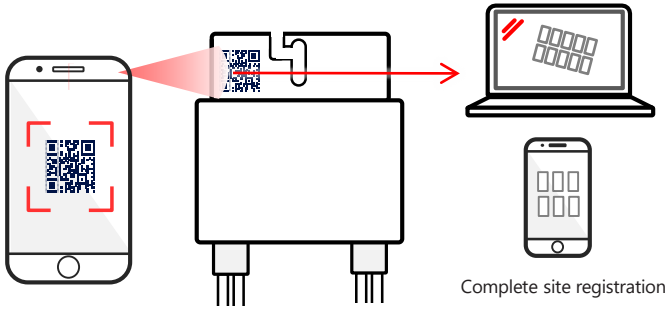

Complete site registration and physical layout in the Monitoring platform

4

Install Power Optimizer

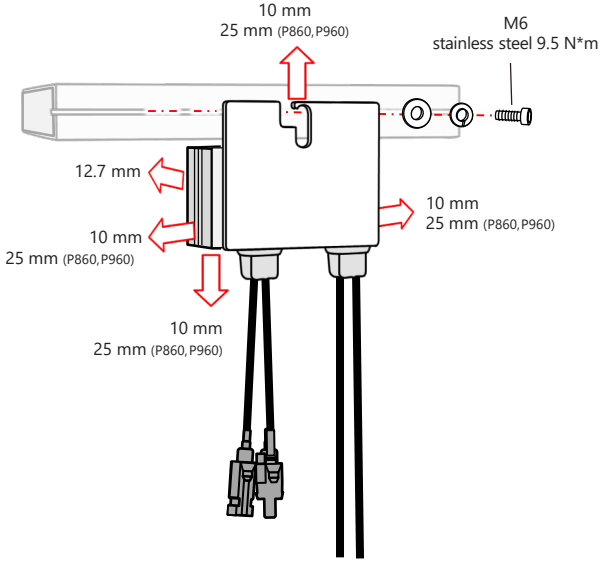

Installing the Power Optimizers

① → ② → ③ → ④ → ⑤ → ⑥

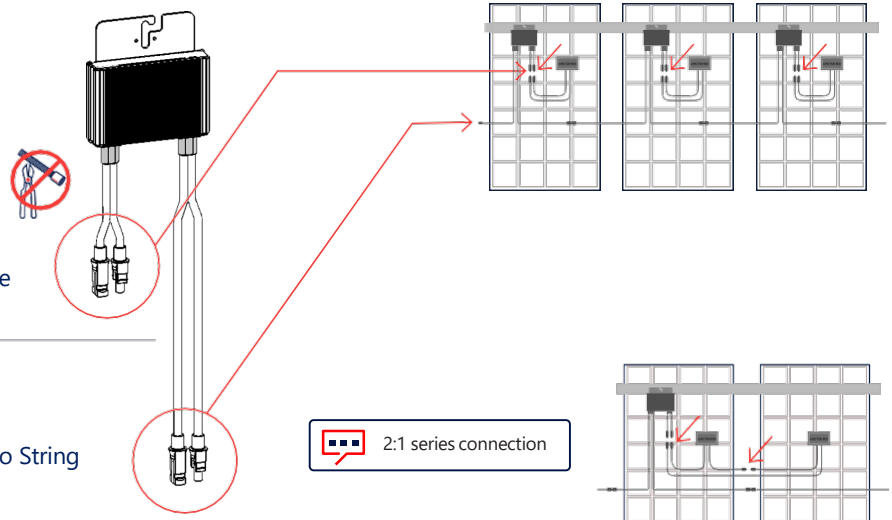

5 Connect input from Module

6 Connect output to String

2:1 series connection

Use a dual input optimizer (P800p) for parallel connection of two PVs or use a branch cable to connect two PVs to a single input optimizer

2 Connecting the PV Array

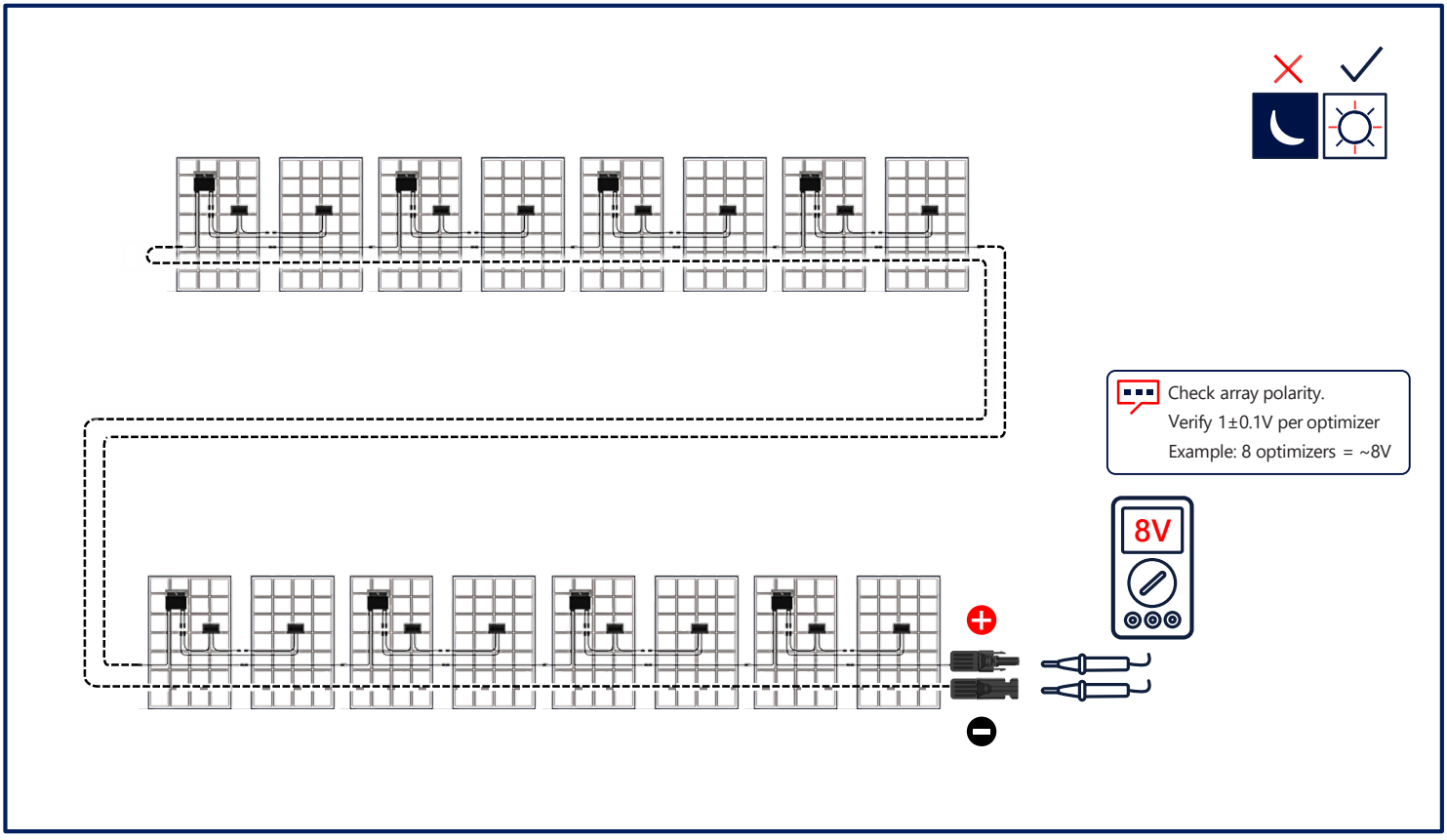

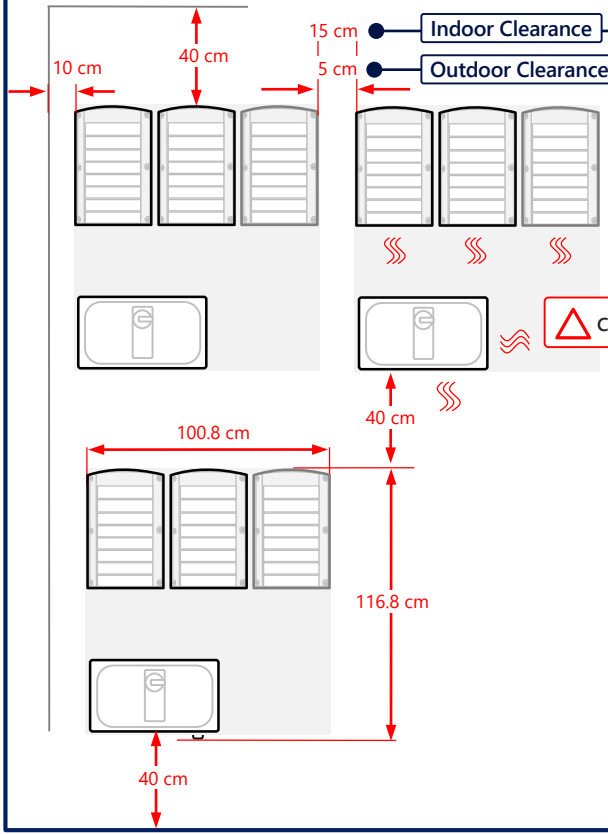
10 cm
40 cm
15 cm
5 cm
Indoor Clearance
Outdoor Clearance
20 cm where annual average high temperature equals or above 25˚C
WARNING! Area in front of the inverter must be kept clear for at least one meter
CAUTION! Do not block Airflow
40 cm
100.8 cm
116.8 cm
40 cm

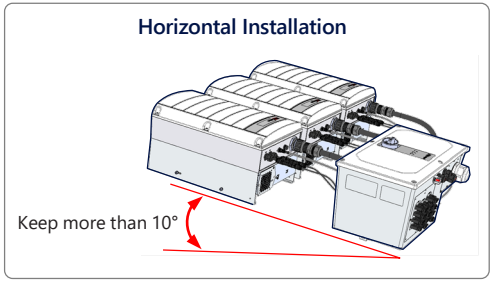
Horizontal Installation
Keep more than 10°

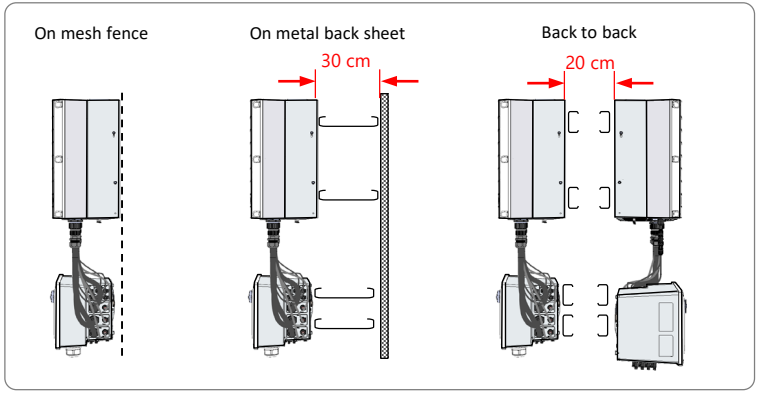
On mesh fence
On metal back sheet
30 cm
Back to back
20 cm

4 Marking & Drilling Holes

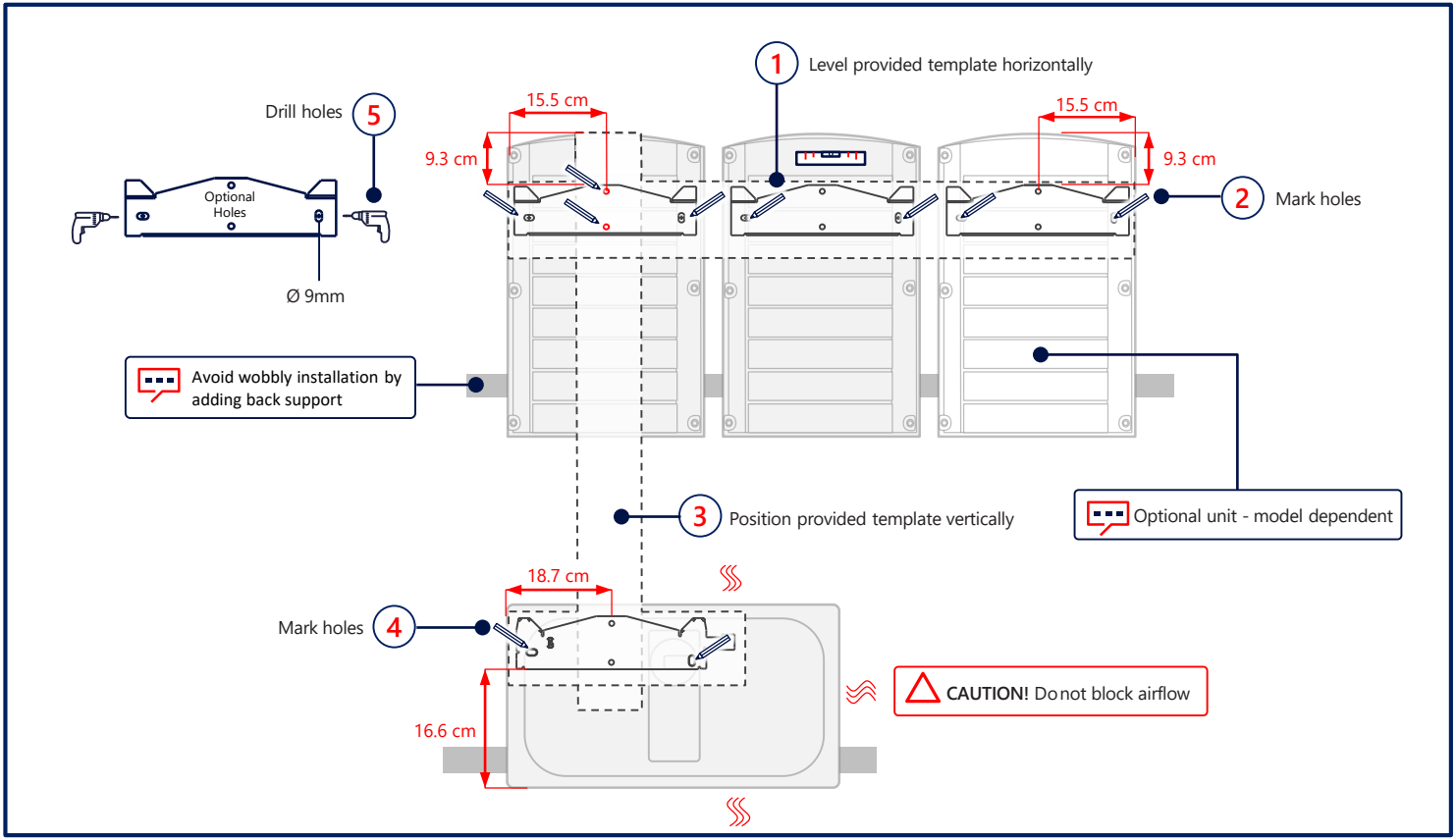

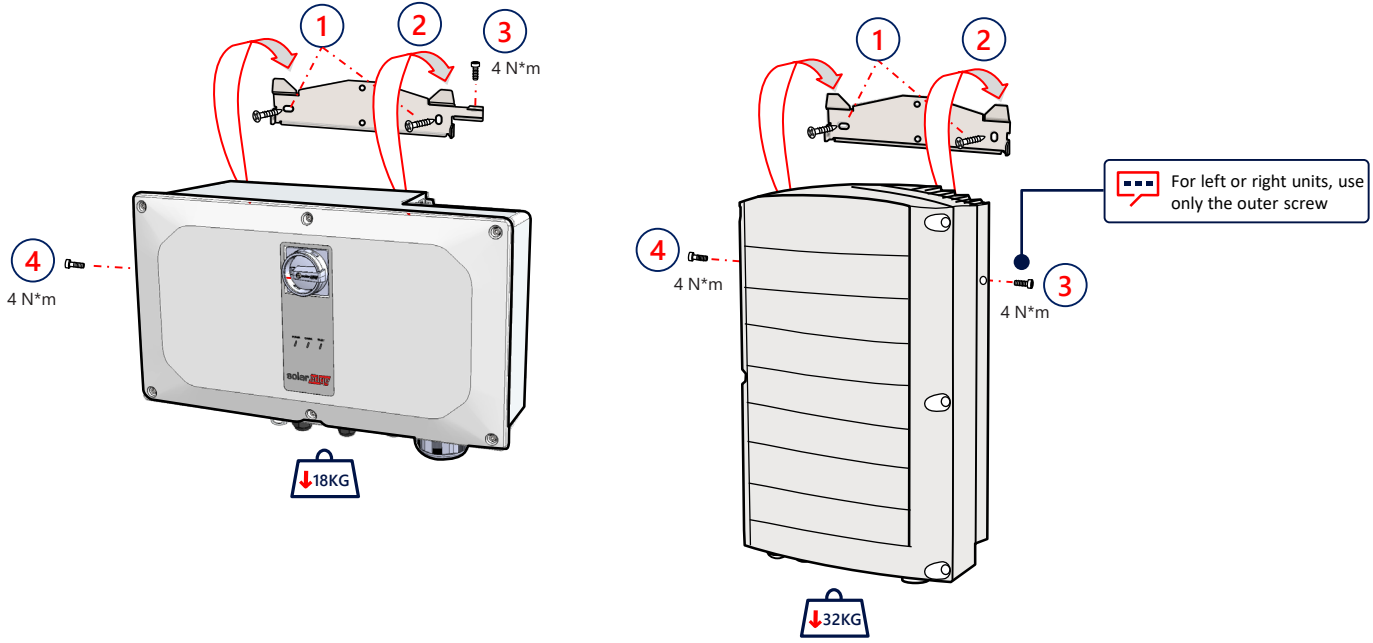
1
2
3
4 N*m
4
4 N*m
18KG
1
2
For left or right units, use only the outer screw
4
4 N*m
3
4 N*m
32KG

6 Connecting Interconnection Cables

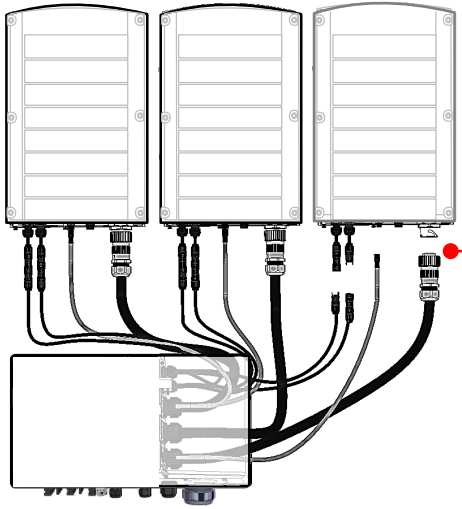

Connect cables according to labels

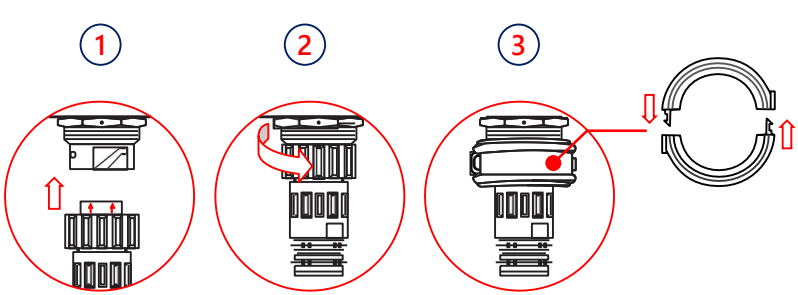

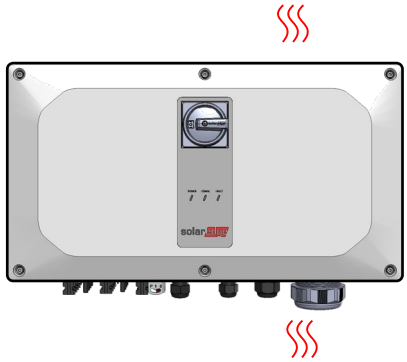

CAUTION! Do not block airflow

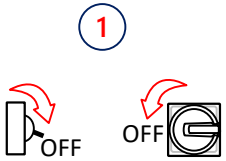

WARNING

DISCONNECT POWER BEFORE BEGINNING INSTALLATION

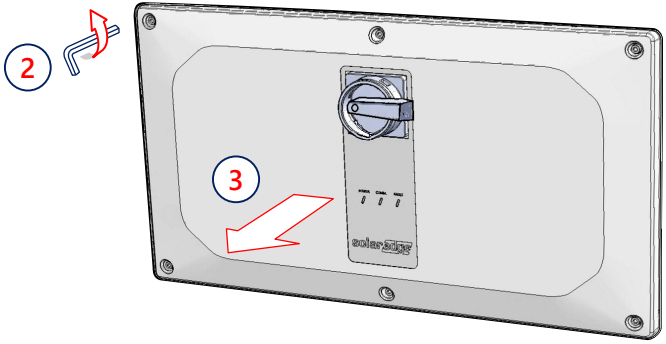

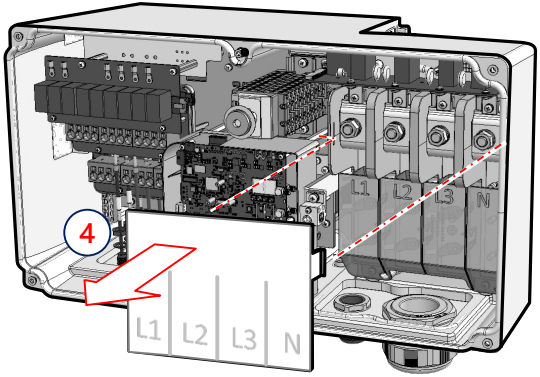

8 Connecting PV Strings

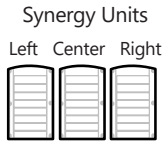

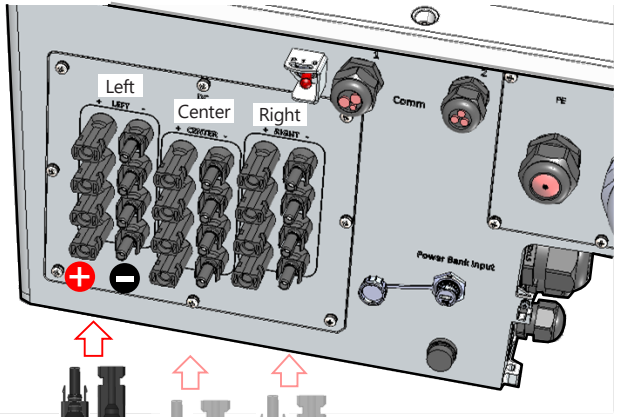

Keep unused connectors covered

Important: When installing a system with more than 3 strings per a single Synergy Unit (whether connected directly or via a combiner box), fuses are required.
In SolarEdge system, 25A fuses shall be used.

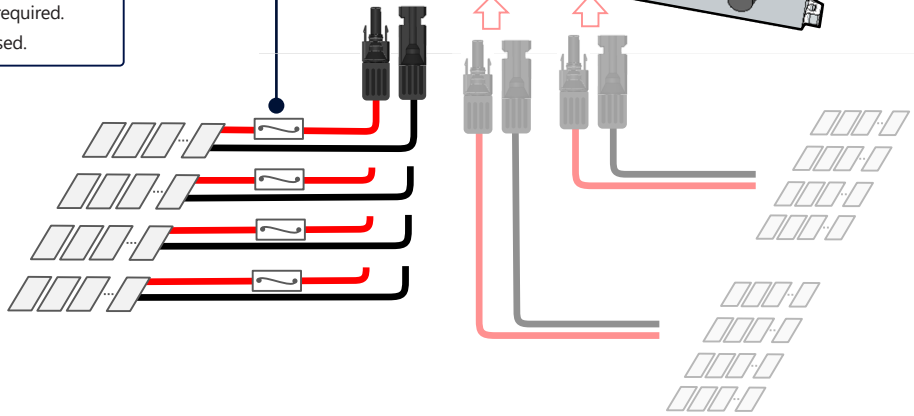

Connecting PV Strings via Single DC Input

CAUTION!

- For aluminum wires, **USE ONLY** Bi-metal lugs
- For copper wires, **USE ONLY** copper tin-plated lugs

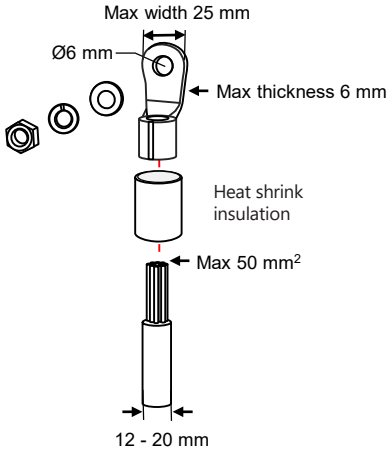

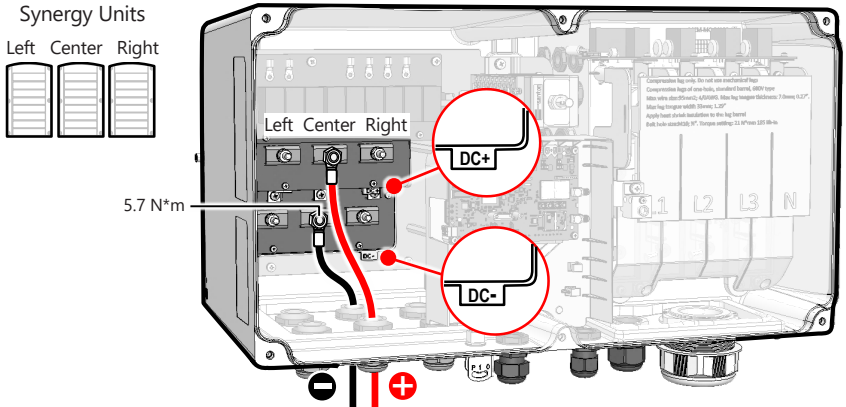

Important: When installing a system with more than 3 strings per a single Synergy Unit (whether connected directly or via a combiner box), fuses are required. In SolarEdge system, 25A fuses shall be used

Functional electrical earthing of DC-side negative or positive pole is prohibited because the inverter has no transformer. Grounding (earth ground) of module frames and mounting equipment of the PV array modules is acceptable

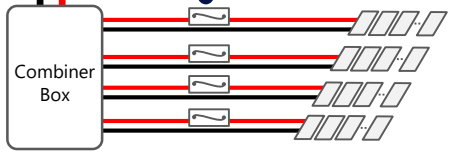

9 Connecting AC and Protective Earth (PE)

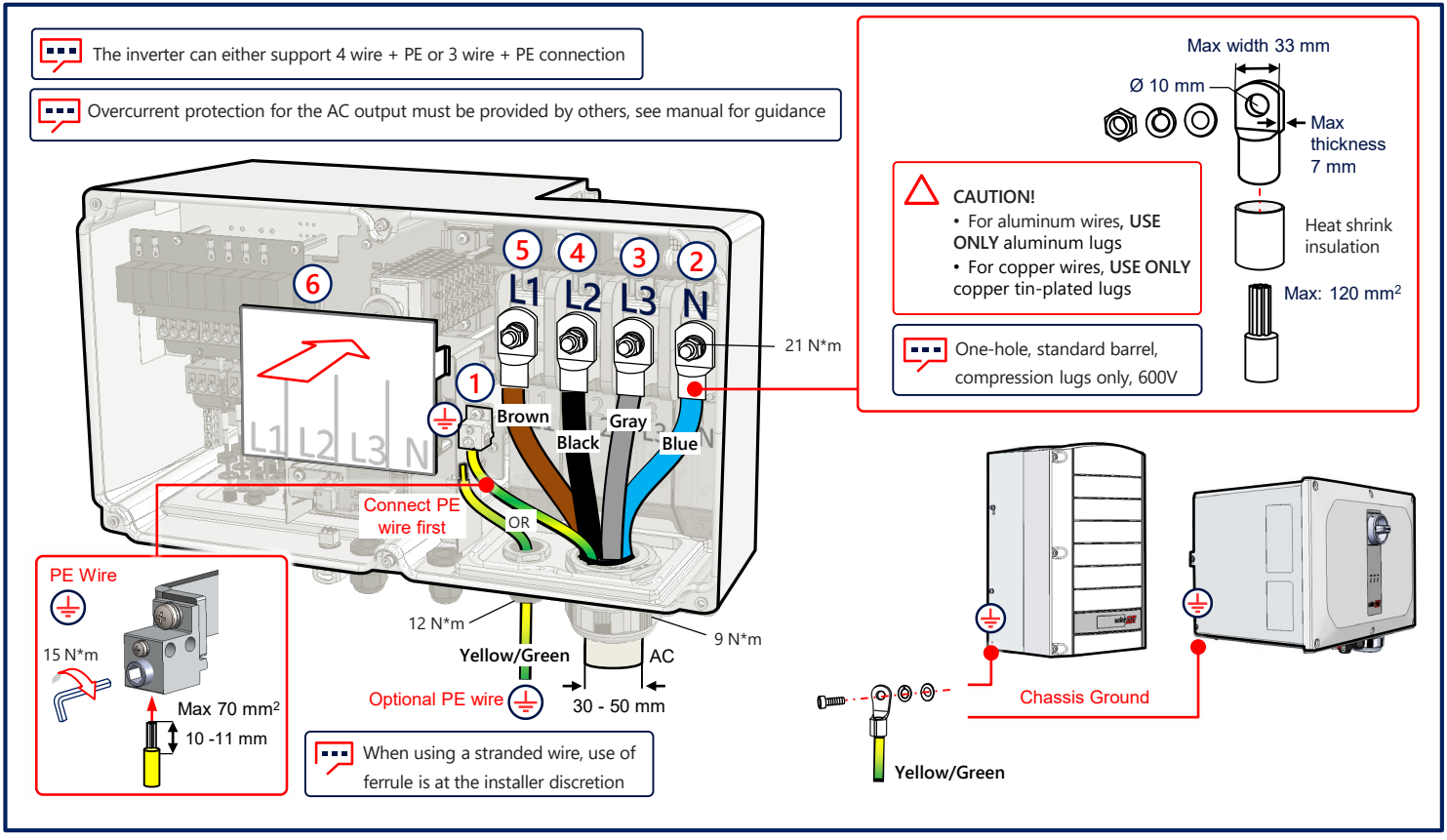

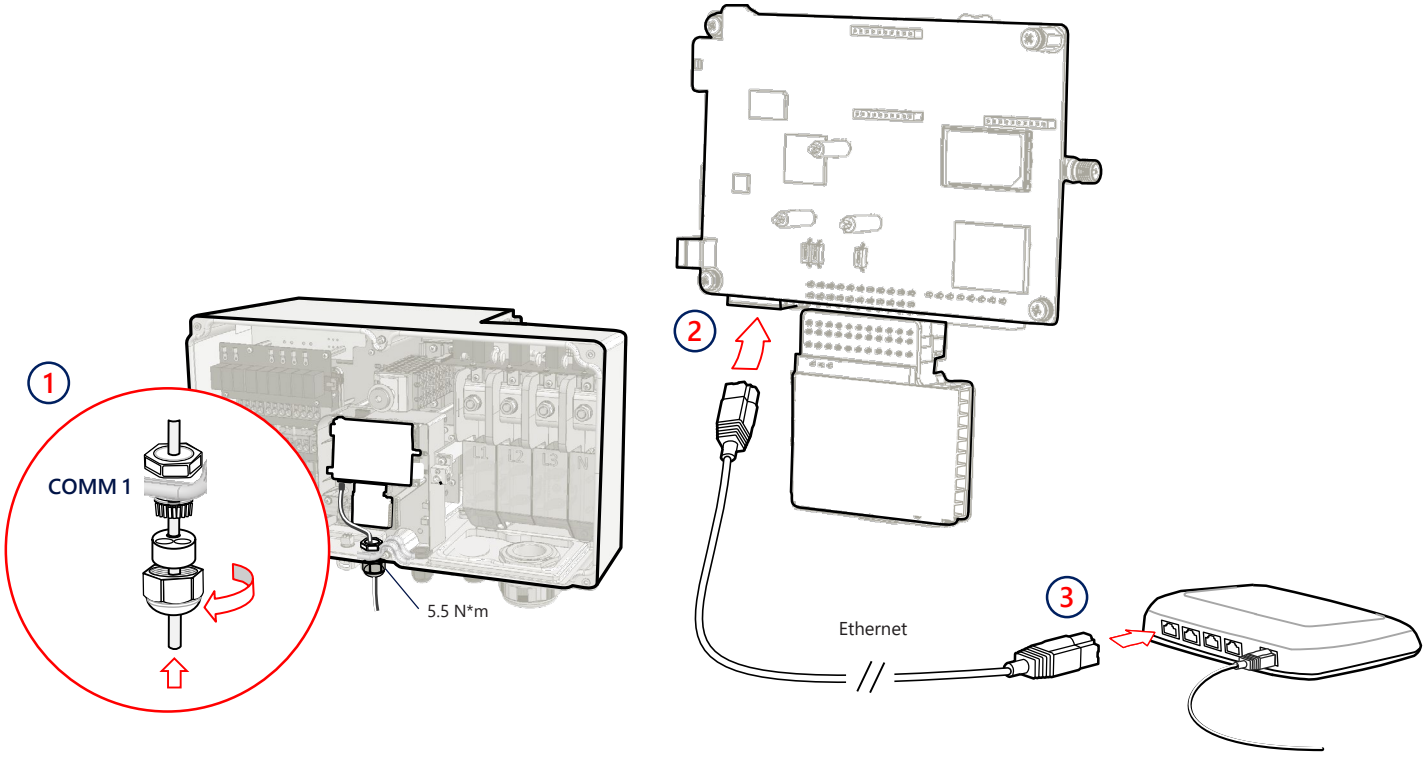
1
COMM 1
5.5 N*m
2
Ethernet
3

11 RS485 Connection of Multiple Inverters

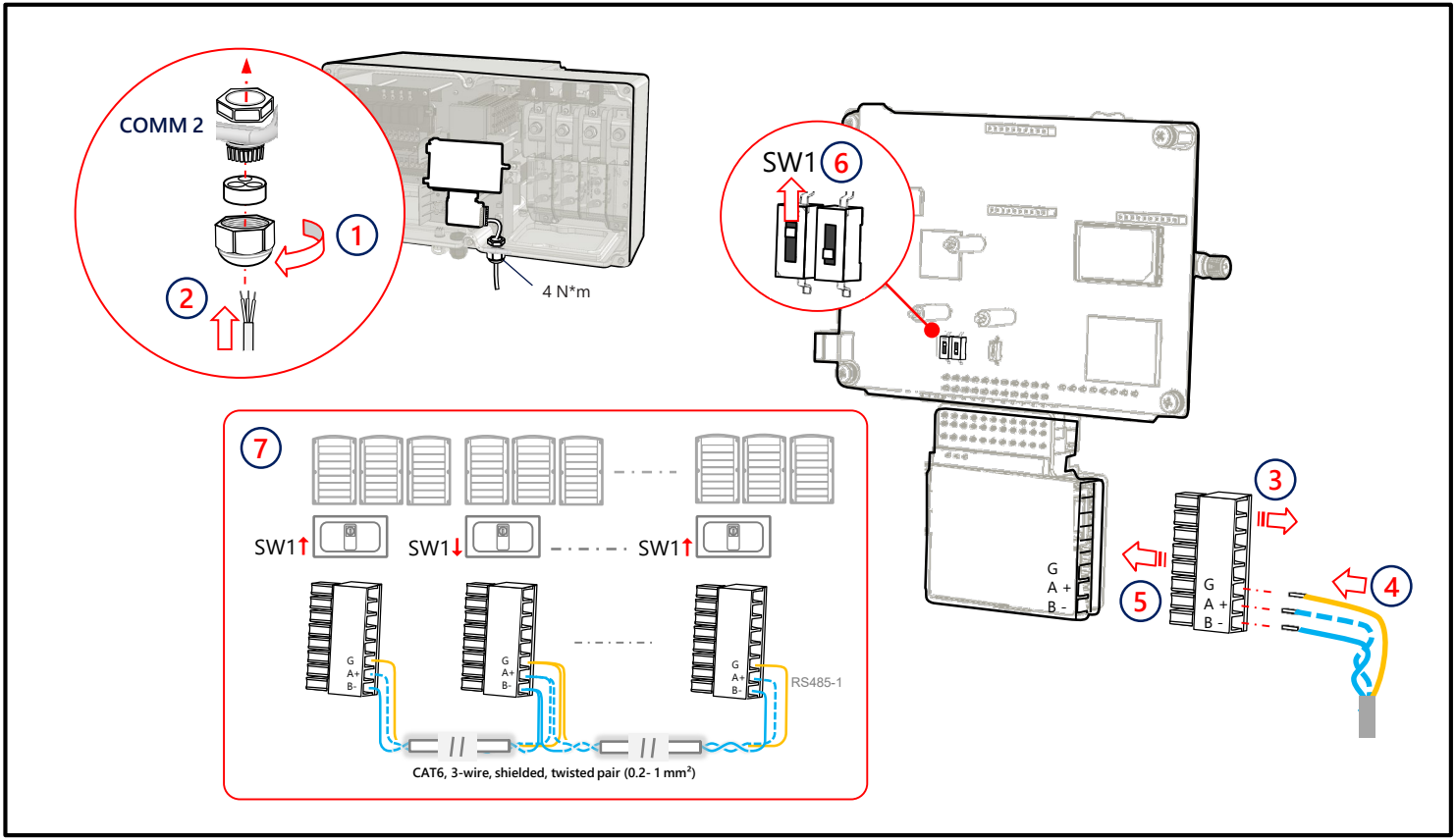

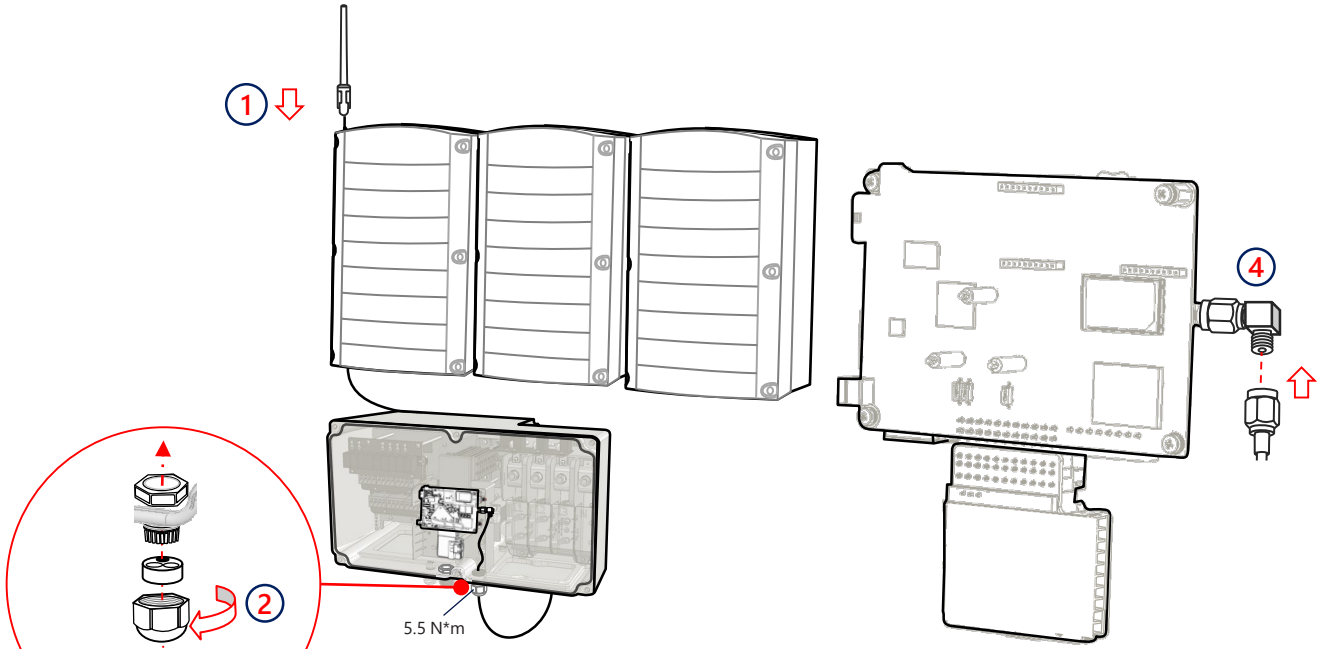
1
2
3
4
5.5 N*m

13 Connecting Cellular Communication (Optional)

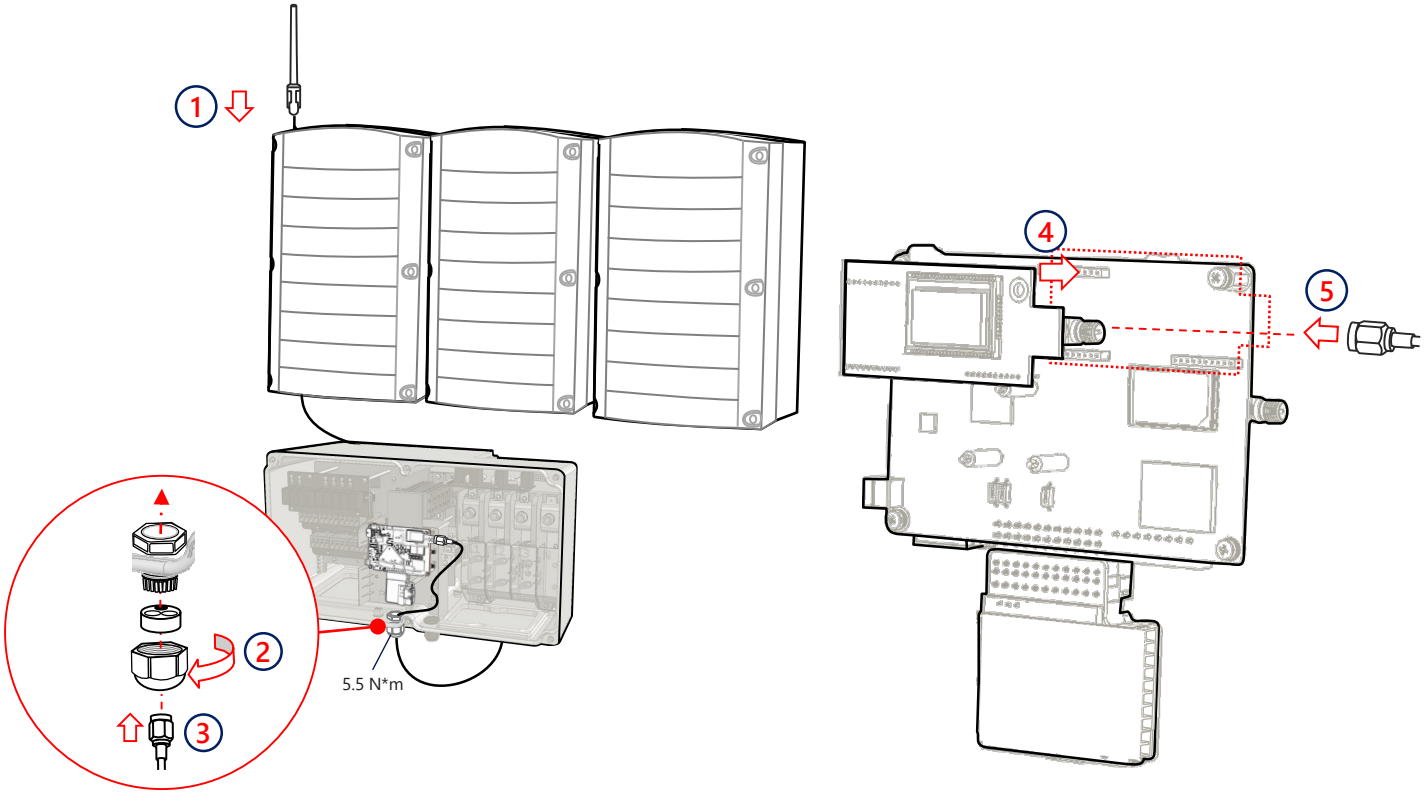

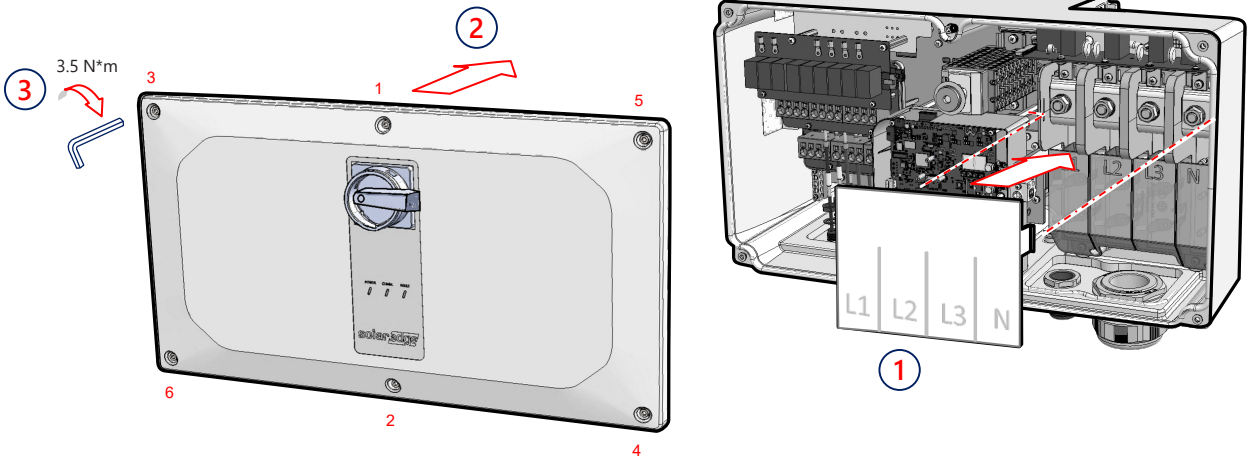
3
3.5 N*m
2
3
1
5
6
2
4
L1
L2
L3
N
1

15 Pre-commissioning when AC Power is Not Connected (Option 1)

1 Download SolarEdge SetApp



GET IT ON Google Play

Download on the App Store

2 Turn ON (1) DC Switch

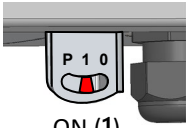

ON (1)



3 Connect Power Bank

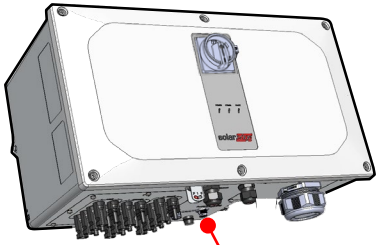

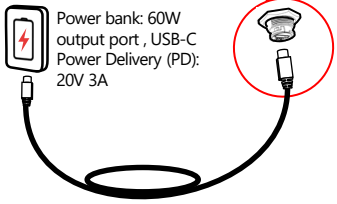

Power bank: 60W output port , USB-C Power Delivery (PD): 20V 3A

Cover connector when not used

1 meter, male to male, USB-C (not provided)

4 Start & follow SetApp



Commissioning with DC and AC Power (Option 2)

1 Download SolarEdge SetApp



GET IT ON Google Play

Download on the App Store

2 Turn on Power



3 Start and follow SetApp



17 Commissioning the Leader Inverter

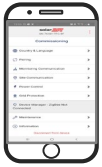

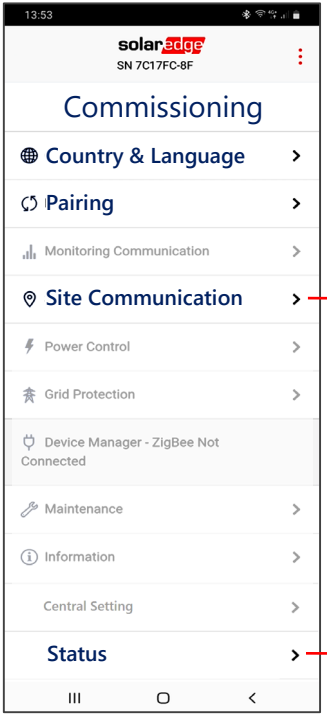

RS485-1 → Protocol → SolarEdge → **Solaredge Leader**

RS485-1 → **Follower Detect**

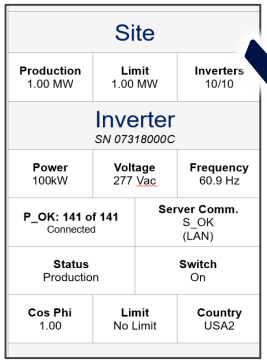

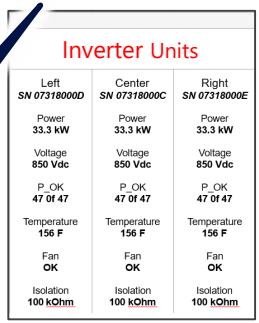

LED Indications

POWER Green	COMM Blue	FAULT Red	
			System is producing Power
			AC is connected but the system is not producing power
			Inverter is communicating with the Monitoring platform
			System error

Support Contact Information
If you have technical problems concerning SolarEdge products, please contact us:
https://www.solaredge.com/service/support

Subject to change without notice.
Copyright © SolarEdge Inc.
All rights reserved. March 2021.

MAN-01-00784-1.3

Dreiphasen-Wechselrichter mit Synergie-Technologie

Installationsanleitung (Kurzfassung)

PN: SExxK-xxxxIxxxx

Für Europa, den asiatisch-pazifischen Raum und Südafrika

Version 1.3

Legende

HINWEIS

Dieses Symbol weist auf Informationen hin, die den Nutzer bei der optimalen Nutzung des Produkts unterstützen sollen.

ACHTUNG!

Signalisiert eine Gefahr. Dieses Symbol warnt Sie bei Vorgängen, bei denen möglicherweise das Gerät beschädigt wird, wenn sie nicht korrekt oder ungenau ausgeführt werden. Arbeiten Sie bei einem Warnhinweis nicht weiter, bevor Sie den erläuterten Sachverhalt genau verstanden und die entsprechenden Maßnahmen ergriffen haben.

WARNUNG!

Signalisiert eine Gefahr. Dieses Symbol warnt Sie bei Vorgängen, bei denen Verletzungs- oder Lebensgefahr besteht, wenn sie nicht korrekt oder ungenau ausgeführt werden. Arbeiten Sie bei einem Gefahrenhinweis nicht weiter, bevor Sie den erläuterten Sachverhalt genau verstanden und die entsprechenden Maßnahmen ergriffen haben.

Steckverbinder nicht abschneiden.

Das Symbol kennzeichnet Erdungspunkte in den Anleitungen und den Geräten von SolarEdge.

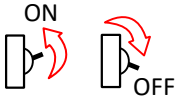

Schalten Sie den AC-Schalter am Hauptverteiler EIN/AUS und warten Sie 5 Minuten.



Schalten Sie den DC-Sicherheitsschalter EIN/AUS und warten Sie 5 Minuten. (Gilt nur für Modelle mit DC-Sicherheitsschalter)

BEWAHREN SIE DIESE ANLEITUNG AUF – Diese Anleitung enthält wichtige Anweisungen für den Dreiphasen-Wechselrichter, die während des Einbaus und der Wartung befolgt werden müssen. Die Verwendung dieses Geräts auf eine Weise, die nicht in diesem Dokument von SolarEdge angegeben ist, kann den von diesem Gerät gebotenen Schutz beeinträchtigen.

1

Verwenden Sie den SolarEdge Designer zur Auslegung von SolarEdge Systemen
https://designer.solaredge.com

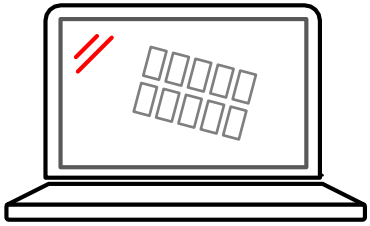

2

Laden Sie sich zum Zuordnen der Leistungsoptimierer den SolarEdge Mapper herunter.



GET IT ON Google Play

Download on the App Store

1 Installieren der Optimierer

③ QR-Code mit dem Mapper scannen

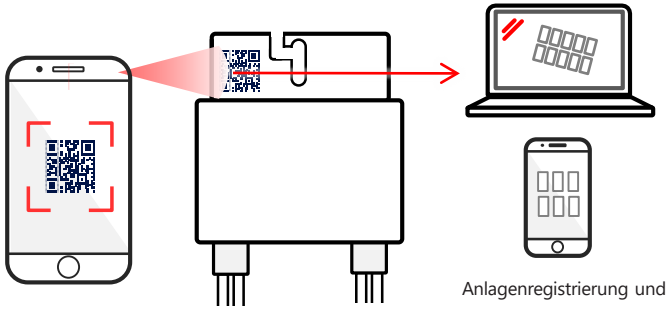

Anlagenregistrierung und physikalisches Layout über die Monitoring Plattform abschließen

④ Leistungsoptimierer installieren

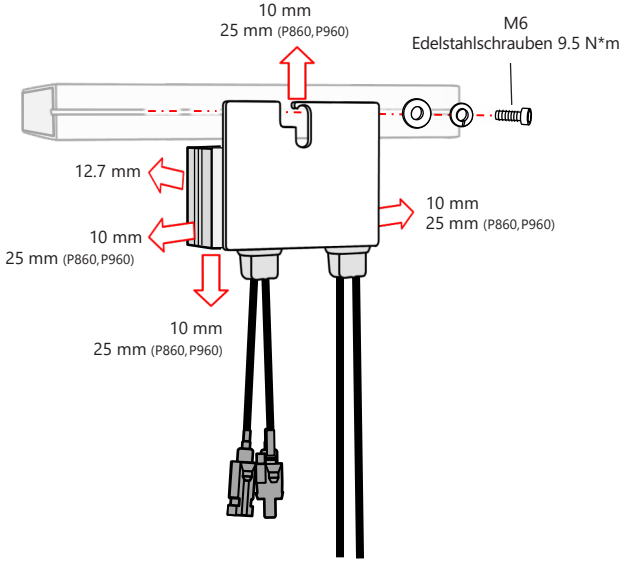

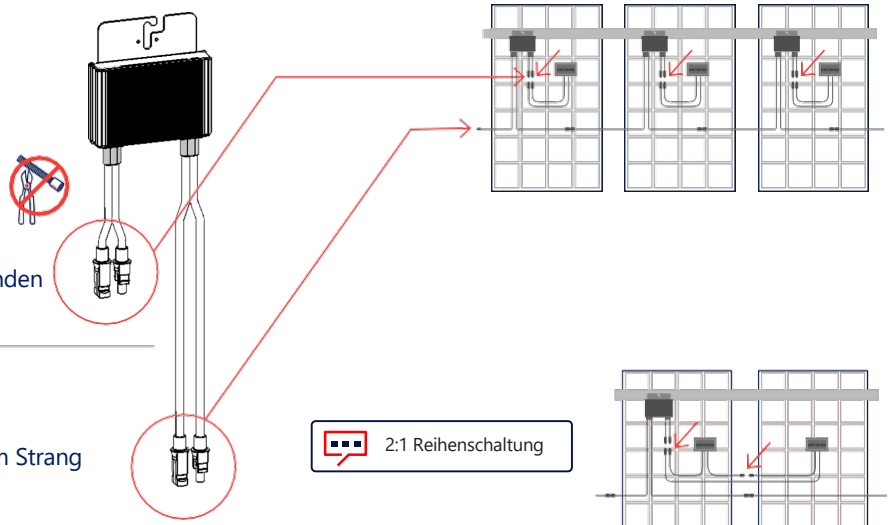

5 Eingang vom Modul verbinden

6 Ausgang mit dem Strang verbinden

2:1 Reihenschaltung

Verwenden Sie für eine Parallelverbindung zweier Module einen Dual-Optimierer (P800p), oder verwenden Sie ein Verzweigungskabel, um zwei Module an einen Leistungsoptimierer mit einem Eingang anzuschließen.

2 Anschließen des PV-Strangs

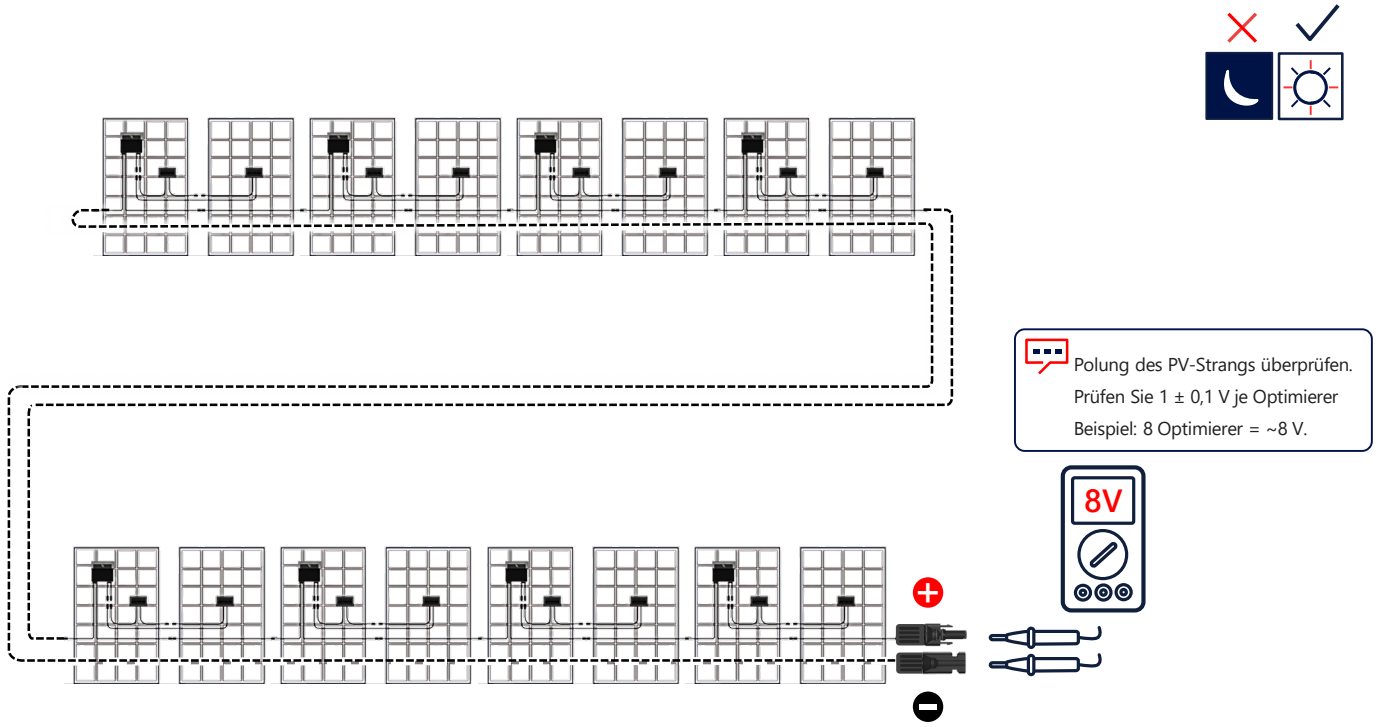

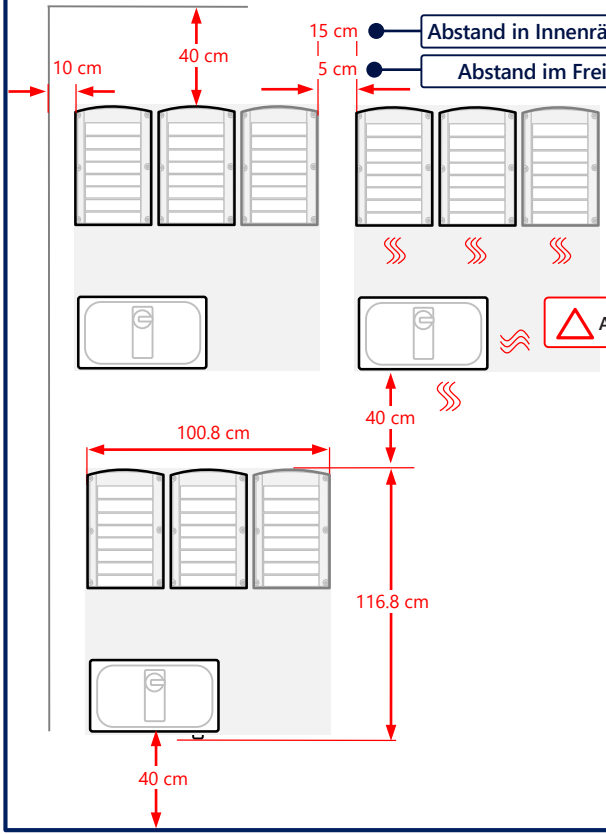

Abstand in Innenräumen

20 cm bei einer jährlichen durchschnittlichen Höchsttemperatur von 25 °C oder mehr

Abstand im Freien

WARNUNG! Der Bereich vor dem Wechselrichter muss mindestens einen Meter freigehalten werden

ACHTUNG! Luftstrom nicht blockieren

Horizontale Installation

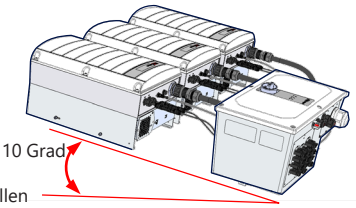

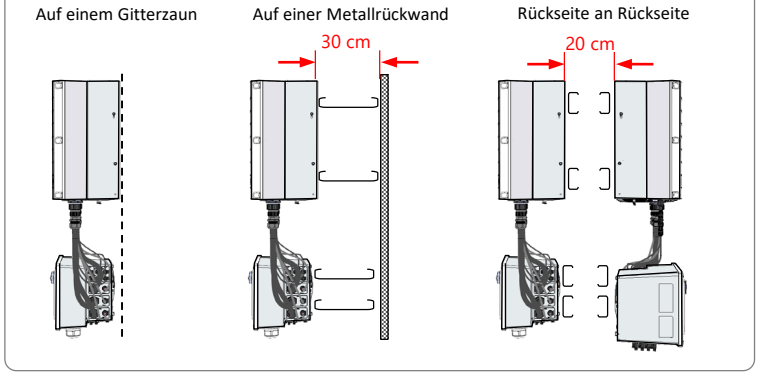

4 Markieren und Bohren von Löchern

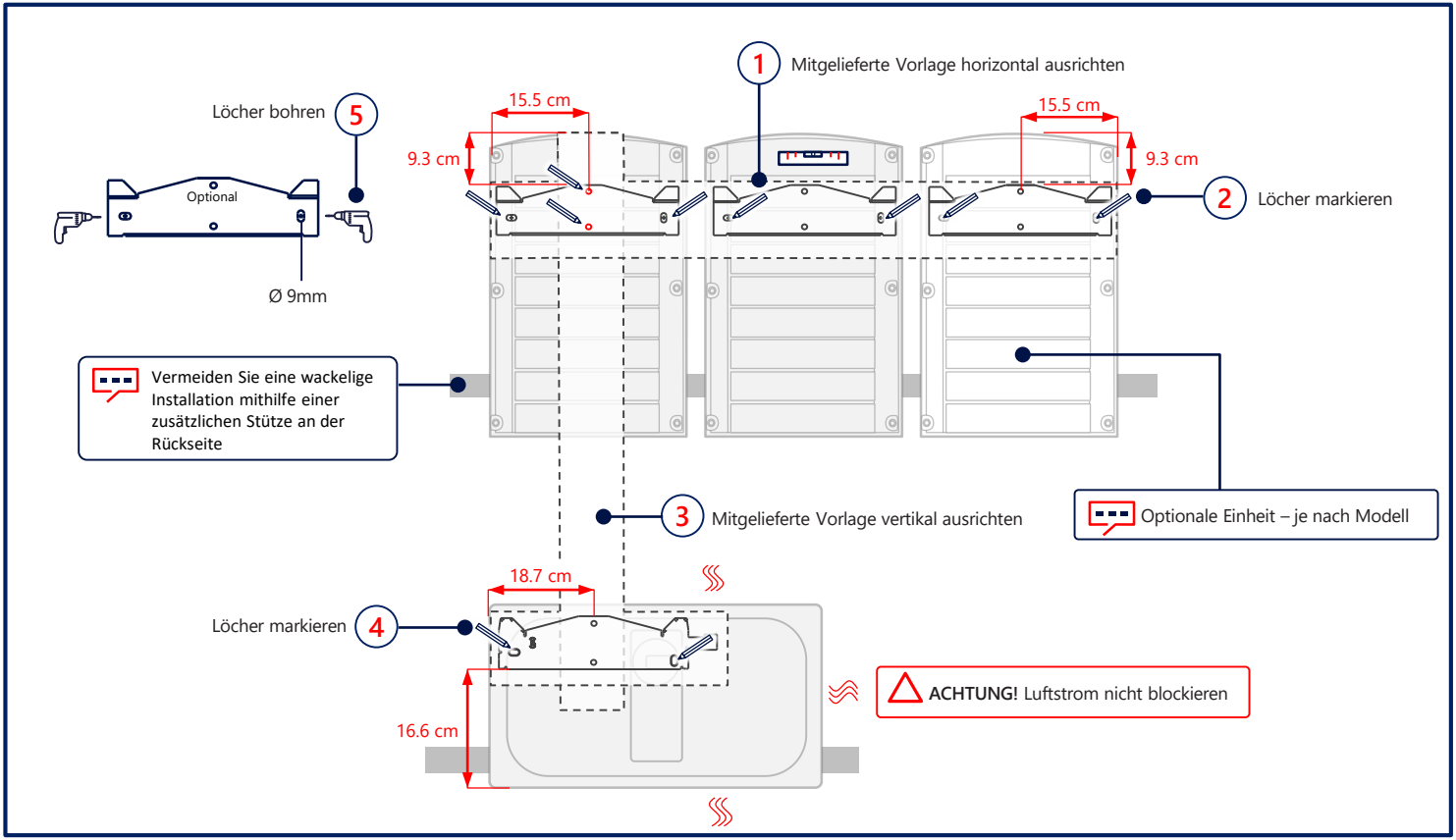

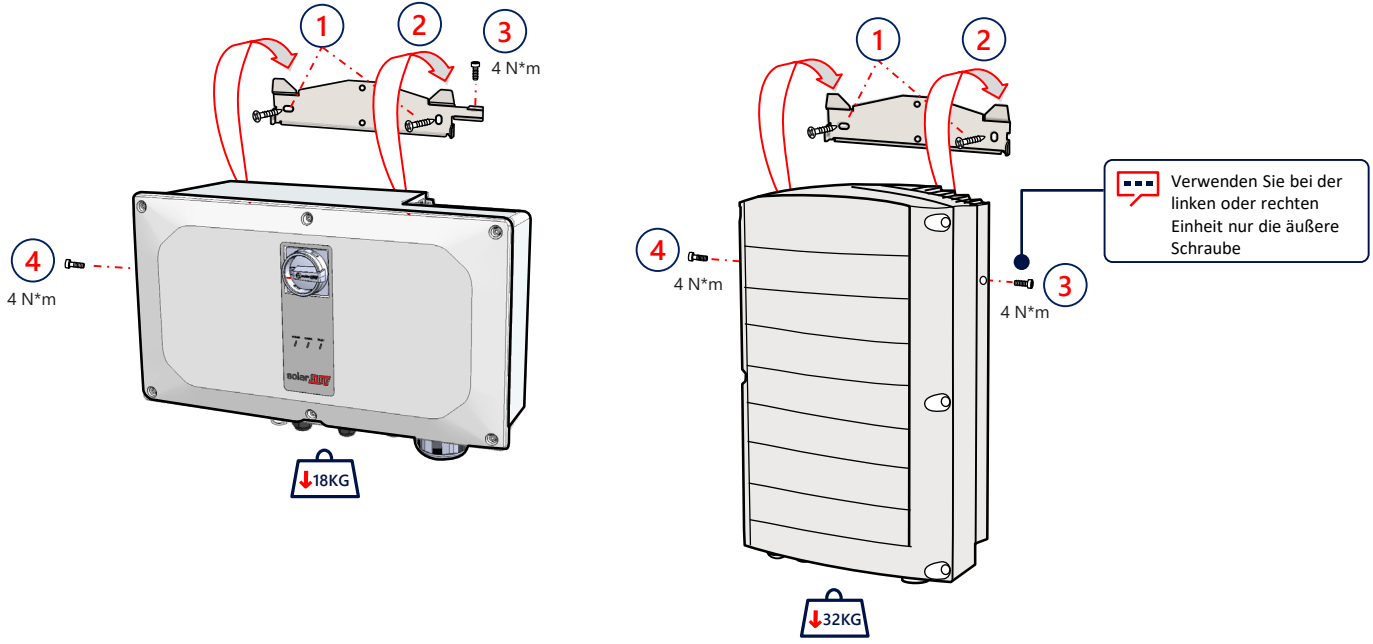
1
2
3
4 N*m
4
4 N*m
18KG
1
2
4
4 N*m
3
4 N*m
32KG
Verwenden Sie bei der linken oder rechten Einheit nur die äußere Schraube

6 Anschließen der Verbindungs-Kabel

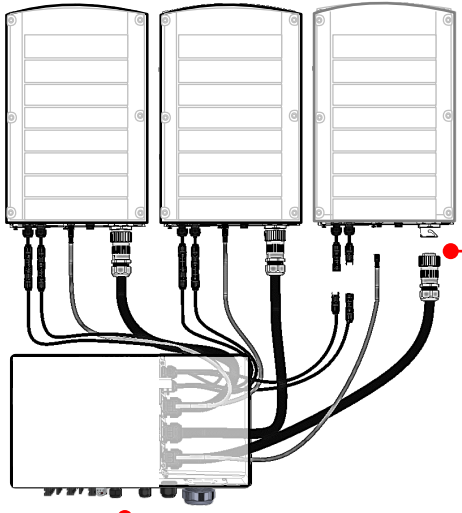

Kabel entsprechend der Beschriftung anschließen

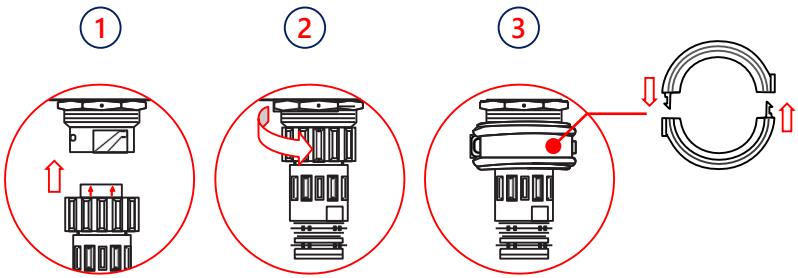

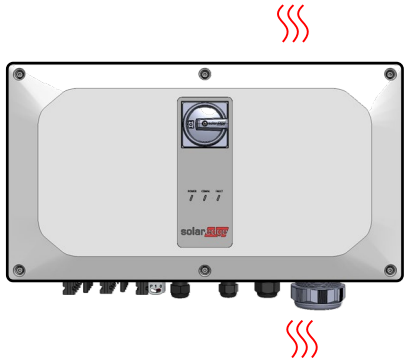

ACHTUNG! Luftstrom nicht blockieren

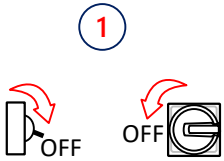

WARNUNG

VOR BEGINN DER INSTALLATION DIE STROMVERSORGUNG UNTERBRECHEN

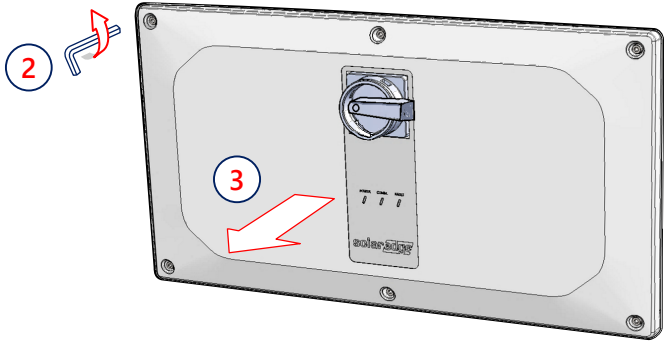

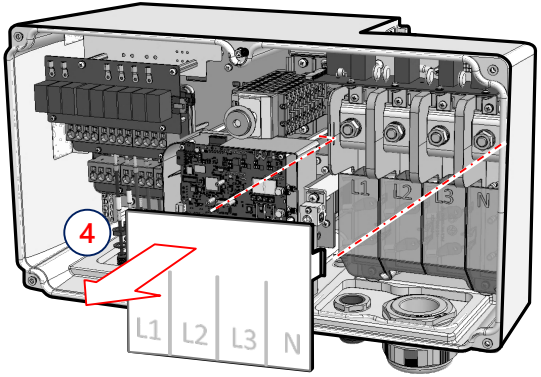

8 Anschließen der PV-Stränge



Unbenutzte Anschlüsse verschlossen halten

Wichtig: Bei der Installation eines Systems mit mehr als 3 Strängen pro einer einzelnen Synergy-Einheit (unabhängig davon, ob sie direkt oder über eine Combiner-Box angeschlossen wurden) sind Sicherungen erforderlich. In SolarEdge-Systemen müssen 25A Sicherungen verwendet werden.

Anschluss von PV-Strängen über einen einzelnen DC-Eingang

ACHTUNG!
- Bei Aluminiumleitungen AUSSCHLIESSLICH Bimetall-Kabelschuhe verwenden
- Bei Kupferleitungen NUR Kabelschuhe aus verzinntem Kupfer VERWENDEN.

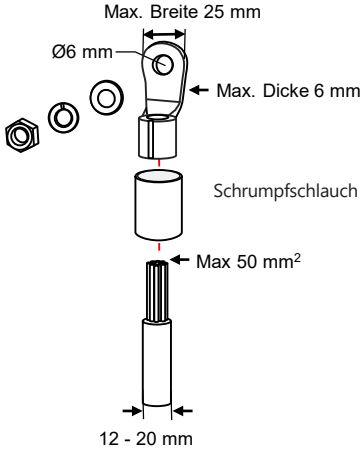

Synergie-Einheiten



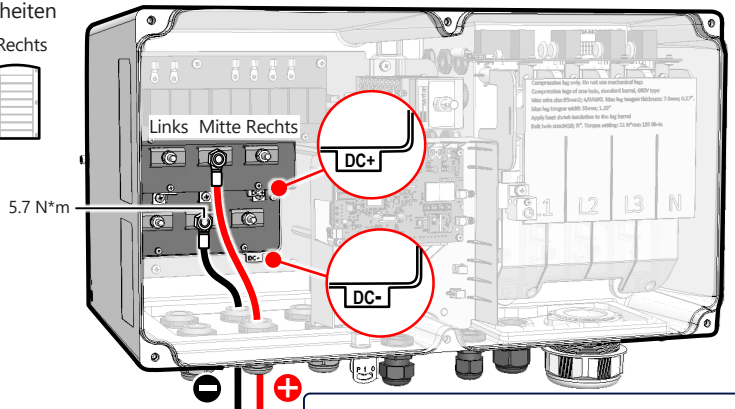

Important: Wichtig: Bei der Installation eines Systems mit mehr als 3 Strängen pro einer einzelnen Synergy-Einheit (unabhängig davon, ob sie direkt oder über eine Combiner-Box angeschlossen wurden) sind Sicherungen erforderlich. In SolarEdge-Systemen müssen 25A Sicherungen verwendet werden.

Die elektrische Funktionserdung des DC-seitigen Minus- oder Pluspols ist verboten, da der Wechselrichter keinen Transformator besitzt. Die Erdung (Masse) von Modulrahmen und Montageausrüstung der PV-Generatormodule ist zulässig.

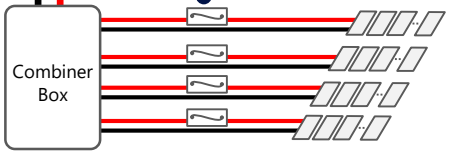

9 Anschließen von AC und Schutzerdung (PE)

Der Wechselrichter kann entweder 4 Kabel + PE oder 3 Kabel + PE-Anschluss unterstützen.

Der Überstromschutz für den AC-Ausgang muss bauseitig bereitgestellt werden, weitere Informationen sind dem Handbuch zu entnehmen.

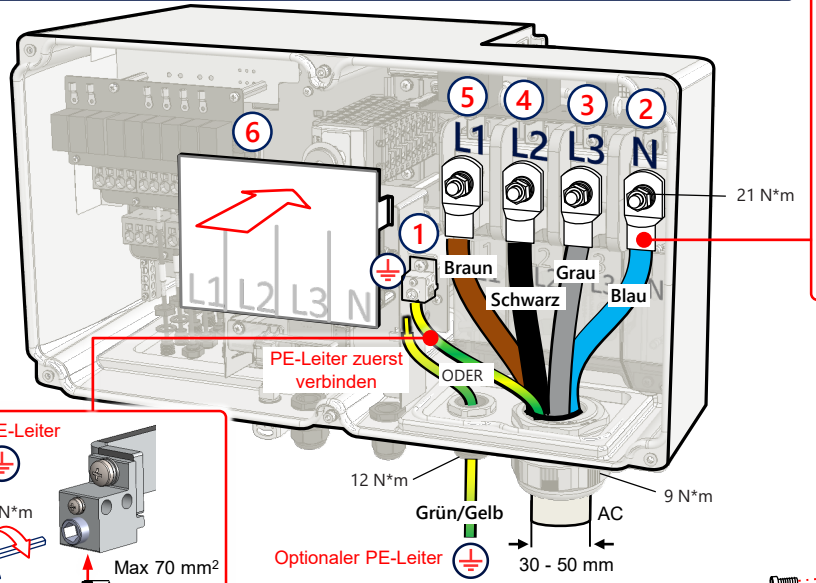

When using a stranded wire, use of ferrule is at the installer discretion

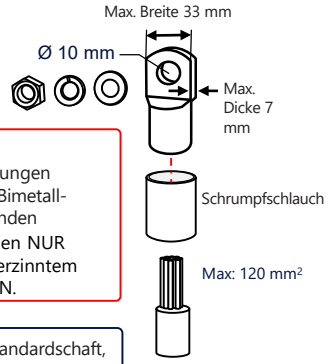

ACHTUNG!
- Bei Aluminiumleitungen AUSSCHLIESSLICH Bimetall-Kabelschuhe verwenden
- Bei Kupferleitungen NUR Kabelschuhe aus verzinntem Kupfer VERWENDEN.

Mit einem Loch, Standardschaft, nur Presskabelschuhe, 600 V

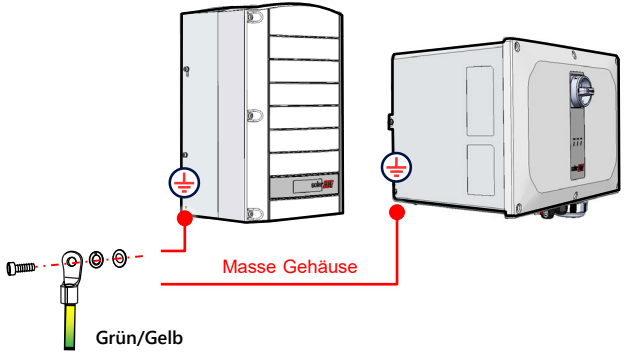

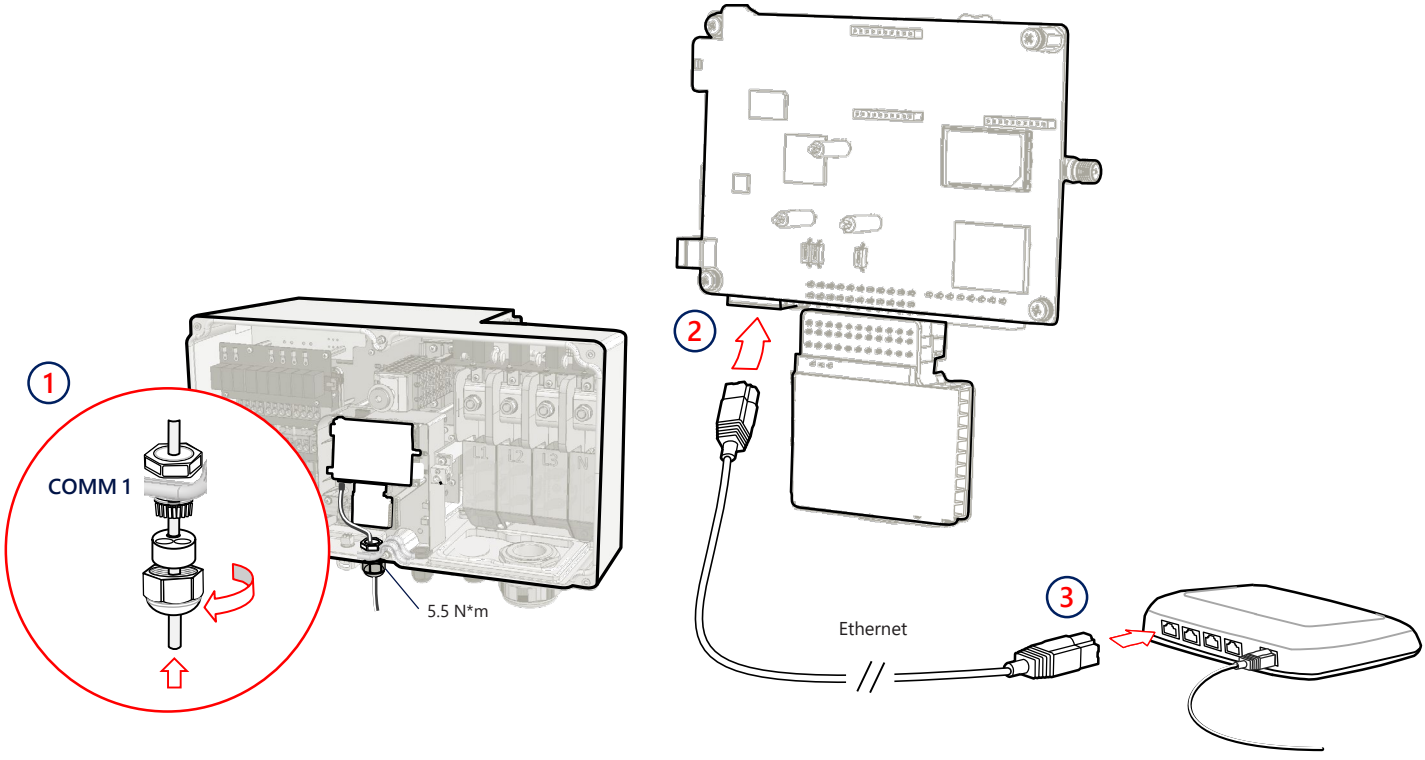
1
COMM 1
5.5 N*m
2
Ethernet
3

11 RS485-Verbindung mit mehreren Wechselrichtern

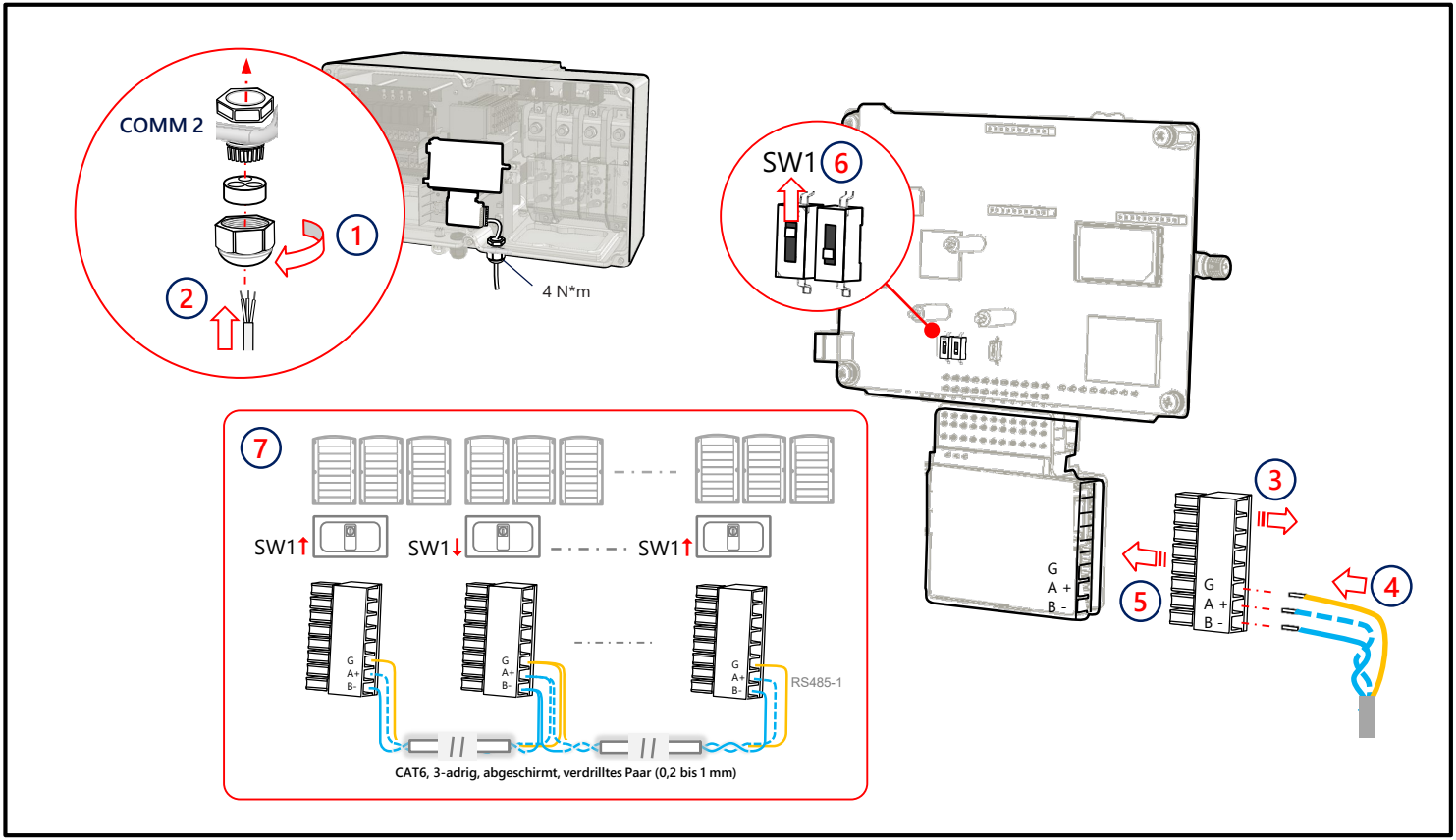

Verbindung der WLAN-Kommunikation (optional)

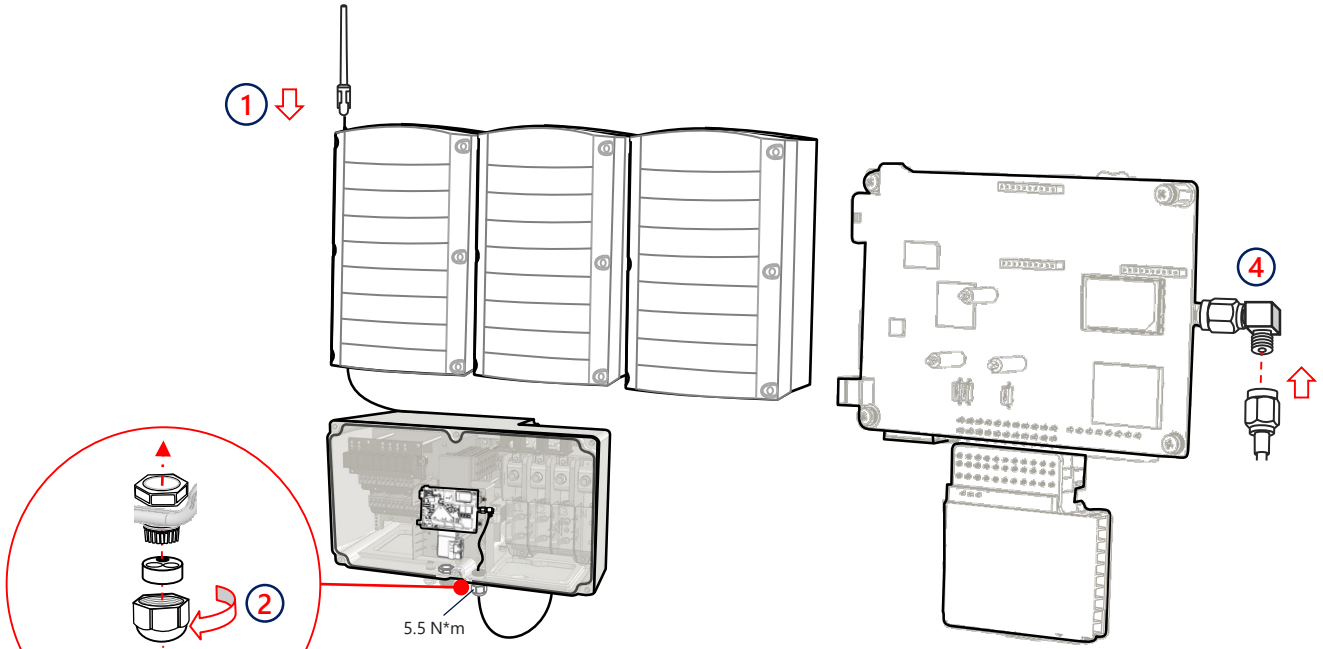

13 Verbindung über Mobilfunk (optional)

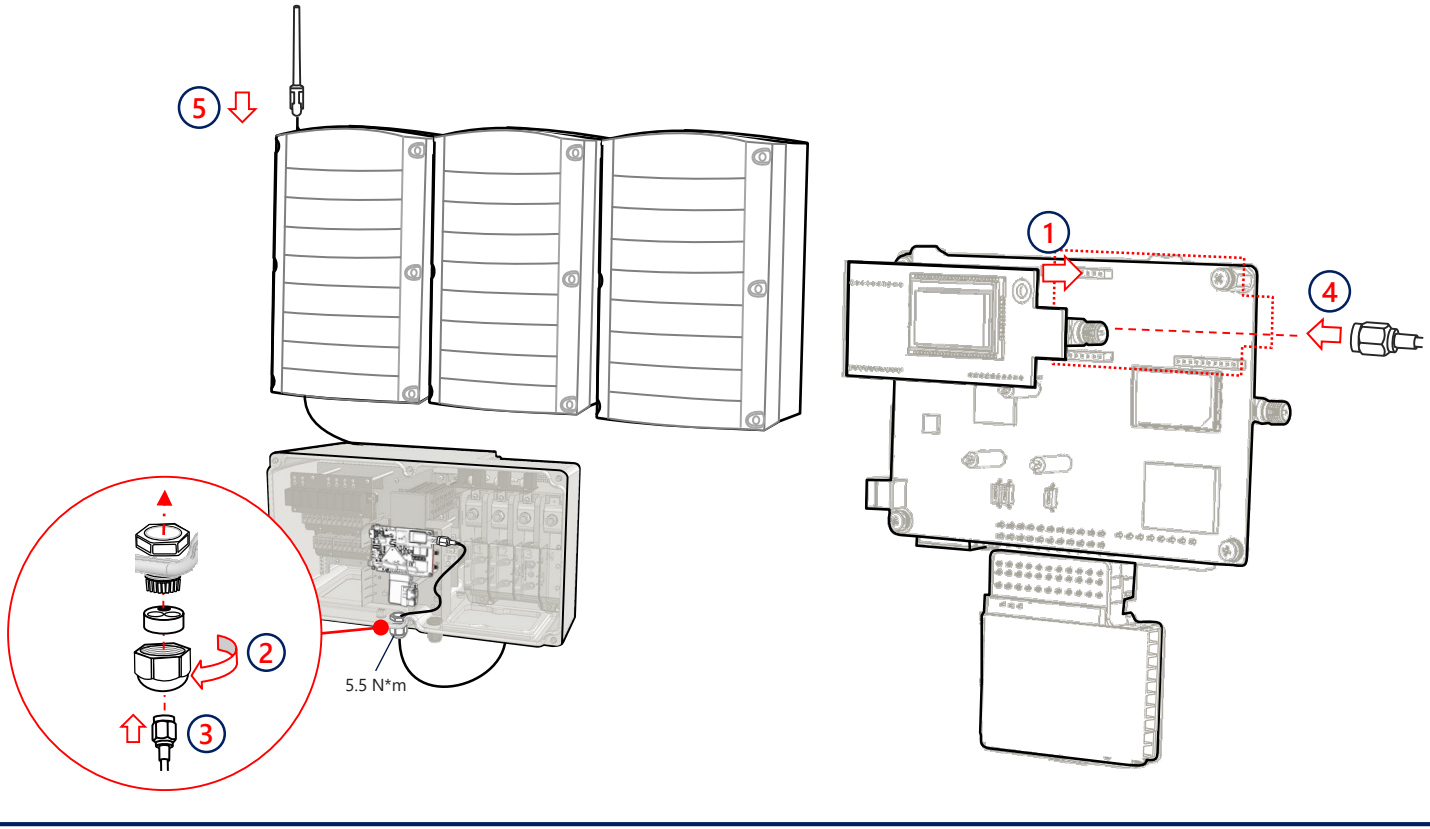

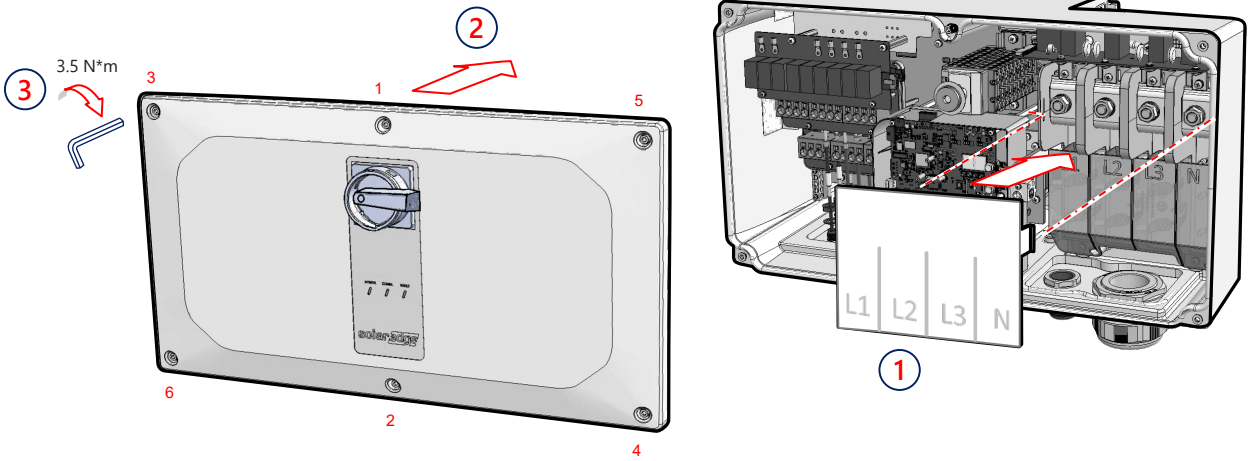
3
3.5 N*m
2
3
1
5
6
2
4
L1
L2
L3
N
1

15 Vorab-Inbetriebnahme, wenn noch nicht an das AC-Netz angeschlossen (Option 1)

1 SolarEdge SetApp herunterladen



GET IT ON Google Play

Download on the App Store

2 DC-Trennschalter einschalten (1)

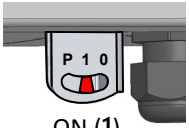

ON (1)



3 Ladegerät anschließen

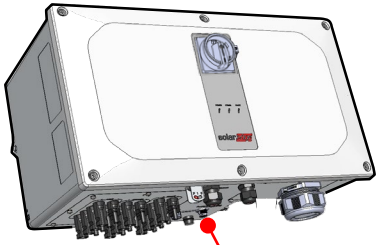

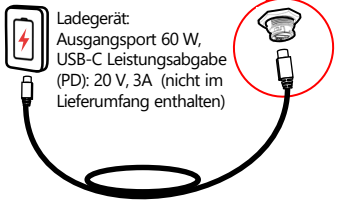

Ladegerät: Ausgangsport 60 W, USB-C Leistungsabgabe (PD): 20 V, 3A (nicht im Lieferumfang enthalten)

Anschluss abdecken wenn nicht in Gebrauch

1 Meter, Stecker auf Stecker, USB-C (nicht im Lieferumfang enthalten)

4 Starten und SetApp folgen



Inbetriebnahme mit DC- und AC-Leistung (Option 2)

1 SolarEdge SetApp herunterladen



GET IT ON Google Play

Download on the App Store

2 Stromversorgung einschalten



3 Starten und SetApp folgen



17 Inbetriebnahme des Primär-Wechselrichters

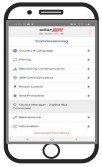

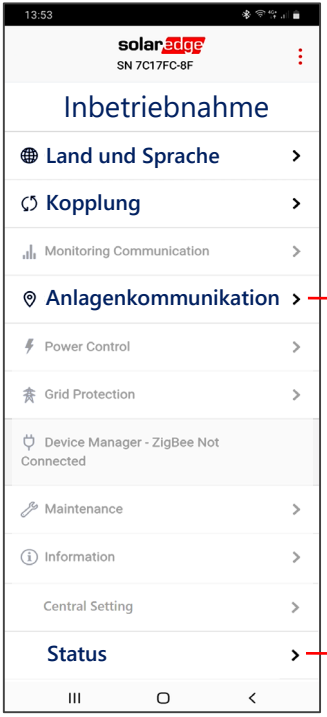

RS485-1 → Protokoll → SolarEdge → **SolarEdge Primärgerät**

RS485-1 → **Sekundärgerät(e) erkennen**



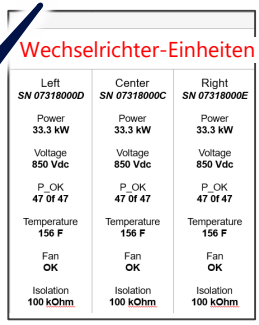

LED-Anzeigen

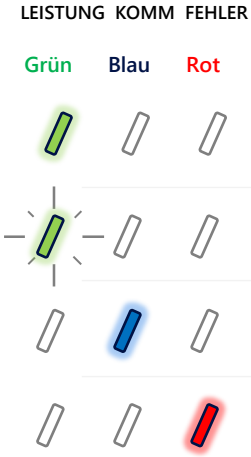

Das System erzeugt Strom

AC ist eingeschaltet, die Anlage erzeugt jedoch keinen Strom

Der Wechselrichter hat eine Verbindung zur Monitoring-Plattform und überträgt Daten

Systemfehler

Support-Kontaktinformationen
Wenden Sie sich bei technischen Fragen zu SolarEdge-Produkten bitte an uns:
https://www.solaredge.com/de/service/support

Änderungen ohne Vorankündigung vorbehalten.
Copyright © SolarEdge Inc. Alle Rechte vorbehalten.
März 2021.

3-fase omvormer met synergie technologie

Snelle installatiehandleiding

PN: SExxK-xxxxIxxxx

Voor Europa, APAC
en Zuid-Afrika

Versie 1.3

Legenda

OPMERKING

Dit symbool staat voor informatie die bedoeld is om de gebruiker te helpen het product optimaal te gebruiken.

LET OP!

Wijst op een gevaar. Het vraagt om uw aandacht voor een procedure die, wanneer niet goed uitgevoerd of nageleefd, kan leiden tot schade aan of destructie van het product. Ga nooit voorbij aan een dergelijke melding voordat u de vermelde voorwaarden volledig begrijpt en naleeft.

WAARSCHUWING!

Wijst op een gevaar. Het vraagt om uw aandacht voor een procedure die, wanneer niet goed uitgevoerd of nageleefd, kan leiden tot letsel of tot de dood. Ga nooit voorbij aan een waarschuwingsmelding voordat u de vermelde voorwaarden volledig begrijpt en naleeft.



Knip geen kabelconnectors door

Dit symbool staat bij aardingspunten op SolarEdge handleidingen en apparaten.

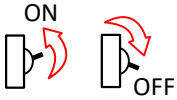

Schakel de netstroomschakelaar van het hoofdpaneel AAN/UIT en wacht vijf minuten



Schakel de DC-veiligheidsschakelaar van Synergy Manager AAN/UIT en wacht vijf minuten
(Alleen van toepassing op modellen met een DC-veiligheidsschakelaar)

BEWAAR DEZE INSTRUCTIES - Deze handleiding bevat belangrijke instructies voor de 3-fase omvormer die moeten worden opgevolgd tijdens installatie en onderhoud. Gebruik van deze apparatuur op een wijze die niet in dit document door SolarEdge wordt gespecificeerd, kan afbreuk doen aan de bescherming die door deze apparatuur wordt geboden.

1

Gebruik de SolarEdge Designer
om een SE systeem te ontwerpen
https://designer.solaredge.com

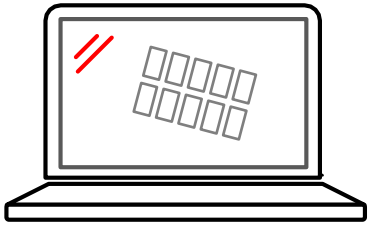

2

Download SolarEdge Mapper
om Power Optimizers in kaart
te brengen



GET IT ON Google Play

Download on the App Store

1 Installatie van de optimizers

3

Scan de QR-code met de Mapper

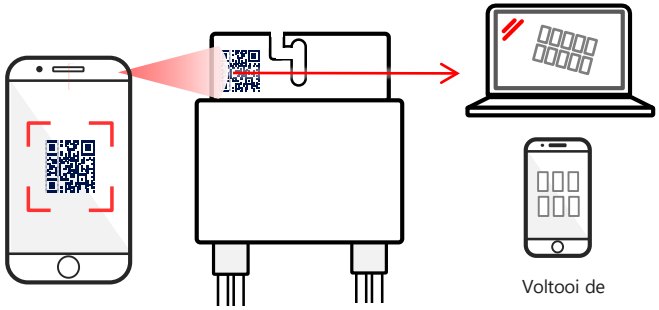

Voltooi de installatieregistratie en de fysieke lay-out in het monitoringplatform

4

Installeer de Power Optimizer

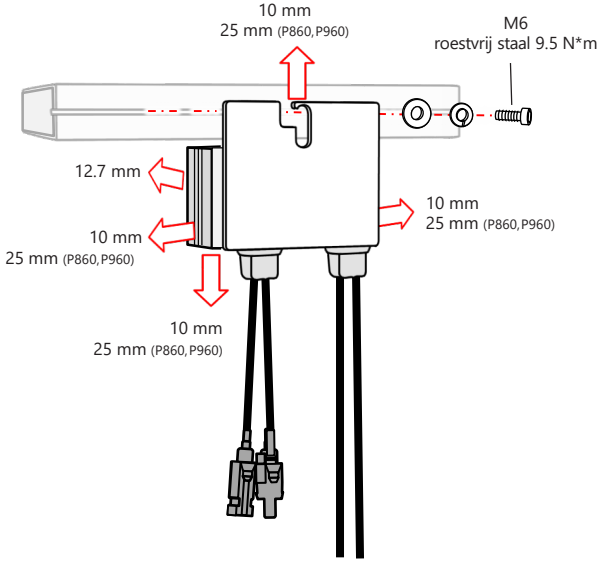

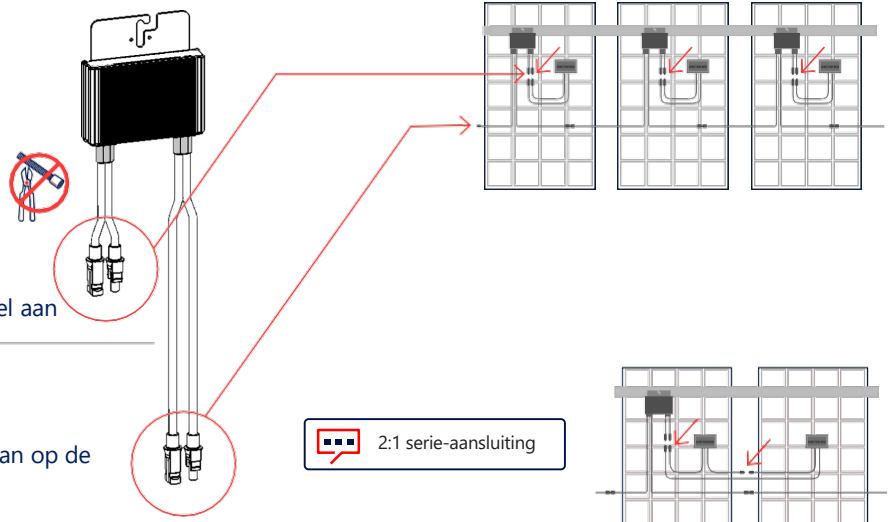

5 Sluit de ingang van het Paneel aan

6 Sluit de uitgang aan op de String

2:1 serie-aansluiting

Gebruik een optimizer met dubbele ingang voor parallelle verbinding van twee zonnepanelen of gebruik een splitterkabel om twee panelen aan te sluiten op een optimizer met één ingang.

2 De PV-opstelling aansluiten

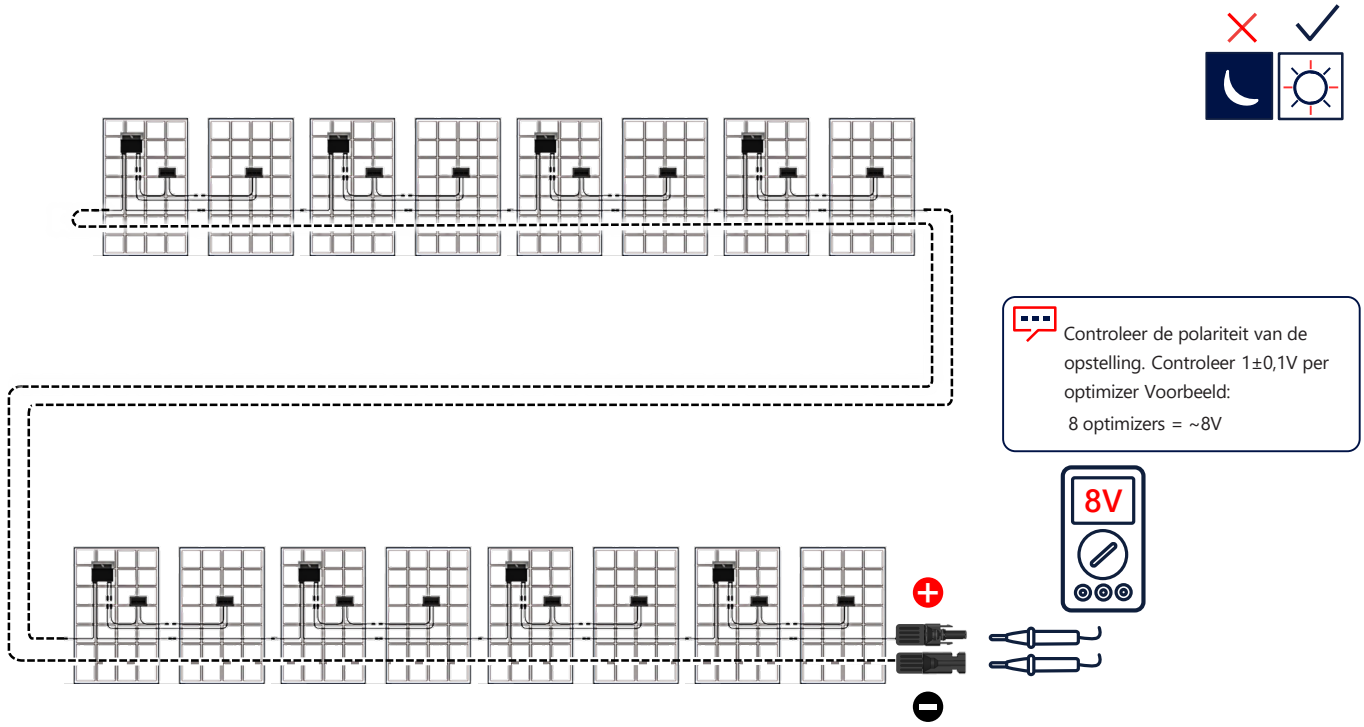

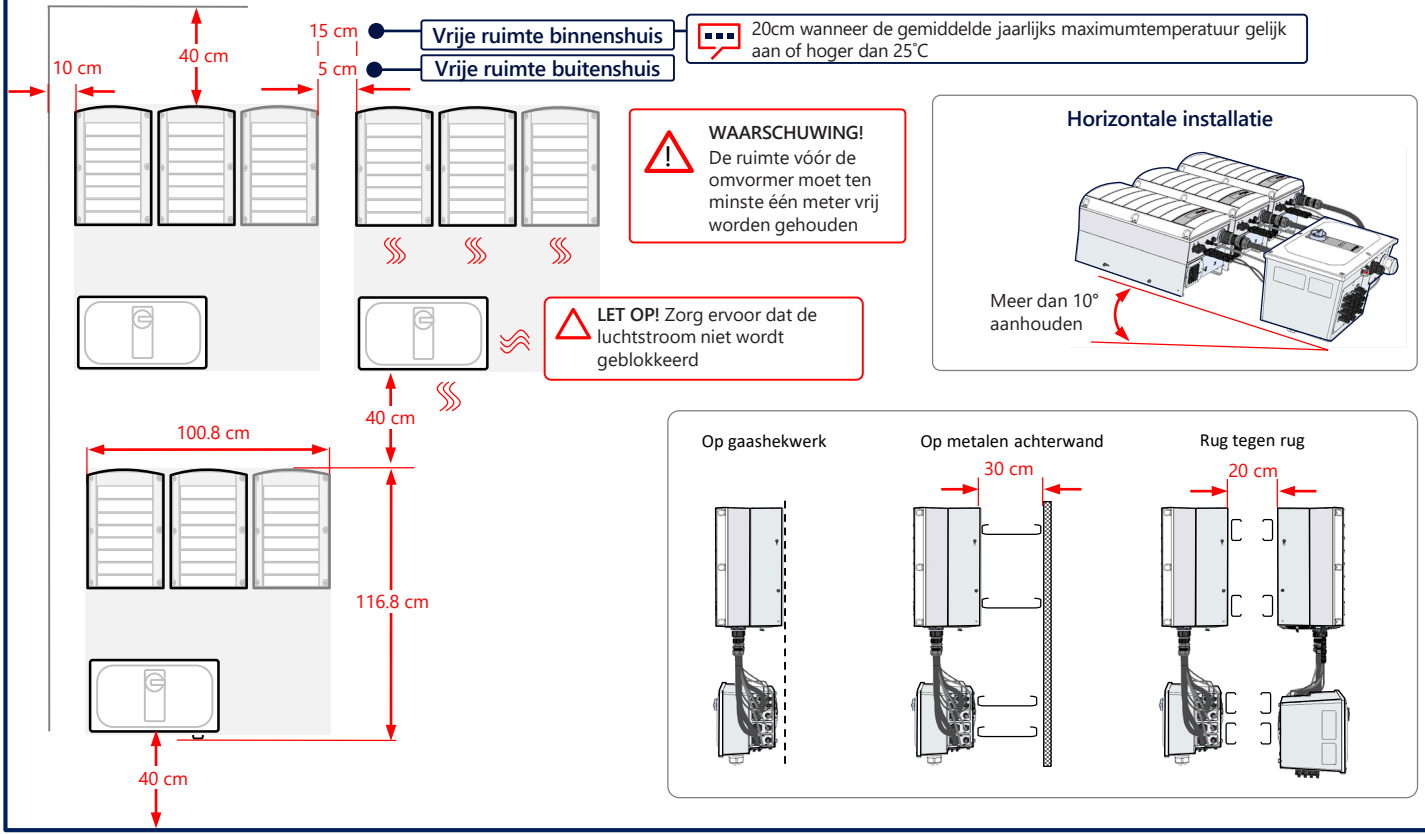
10 cm
40 cm
15 cm
5 cm
Vrije ruimte binnenshuis
Vrije ruimte buitenshuis
20cm wanneer de gemiddelde jaarlijks maximumtemperatuur gelijk aan of hoger dan 25˚C
WAARSCHUWING!
De ruimte vóór de omvormer moet ten minste één meter vrij worden gehouden
LET OP! Zorg ervoor dat de luchtstroom niet wordt geblokkeerd
40 cm
100.8 cm
116.8 cm
40 cm
Horizontale installatie
Meer dan 10° aanhouden
Op gaashekwerk
Op metalen achterwand
30 cm
Rug tegen rug
20 cm

4 Markeren & boren van gaten

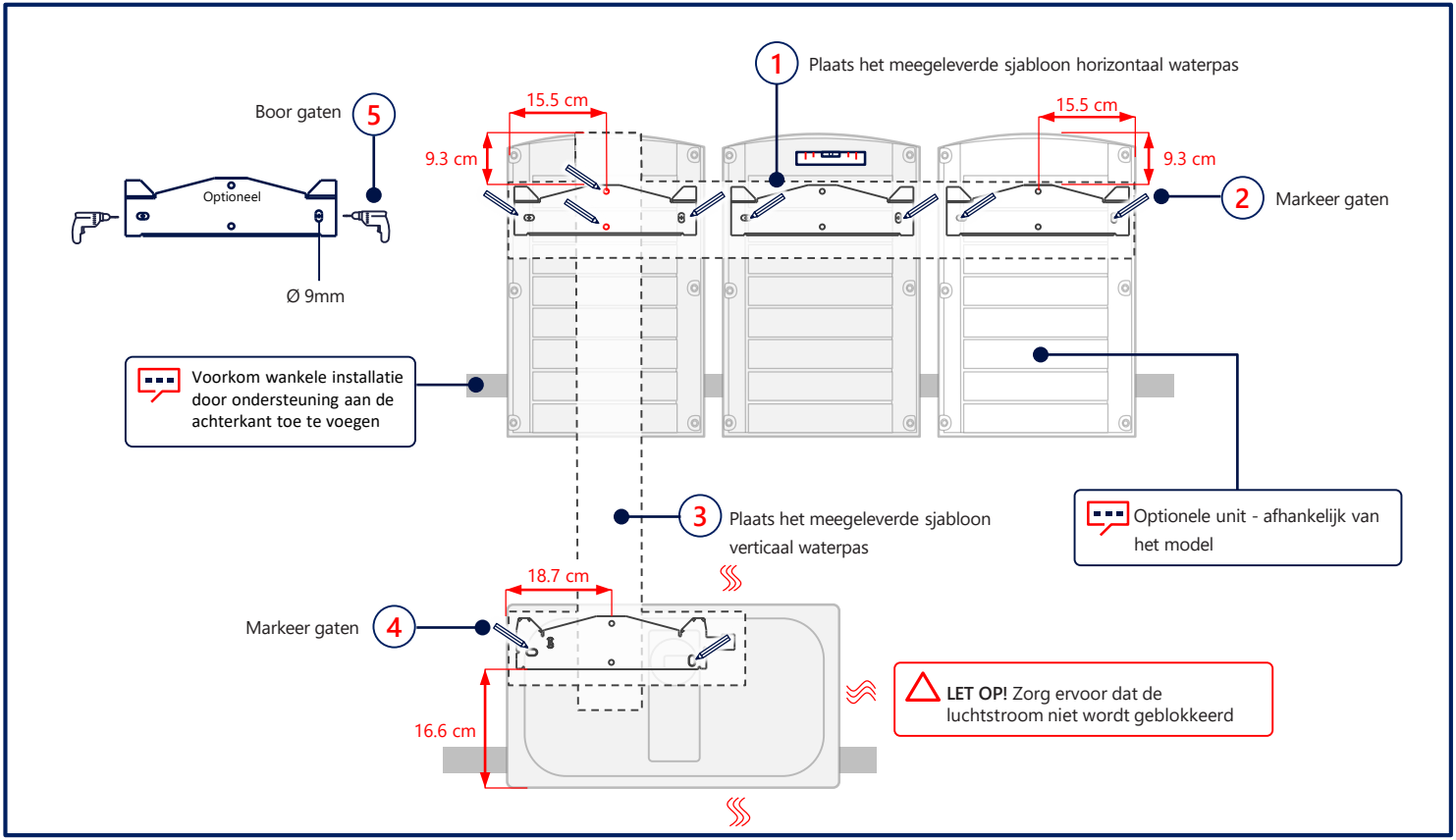

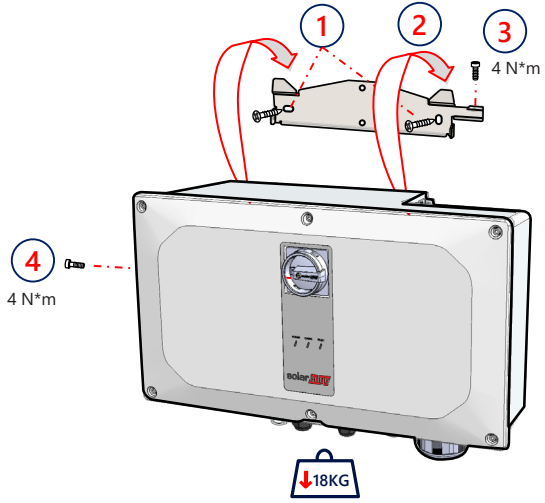
1
2
3
4 N*m
4
4 N*m
18KG

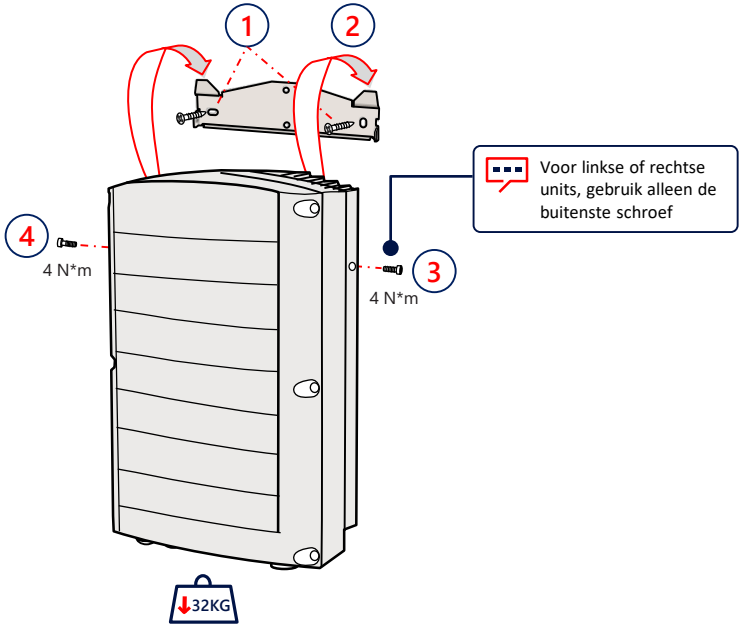
1
2
Voor linkse of rechtse units, gebruik alleen de buitenste schroef
4
4 N*m
3
4 N*m
32KG

6 Verbindingskabels aansluiten

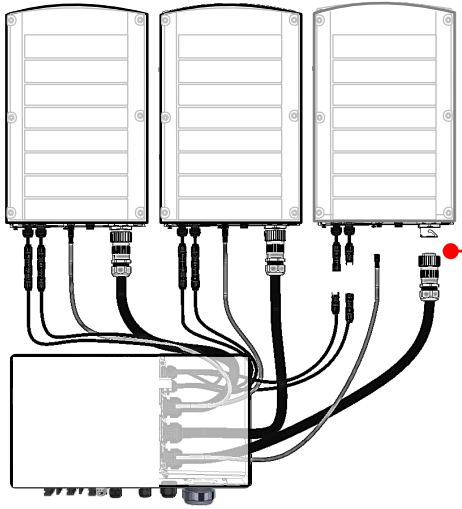

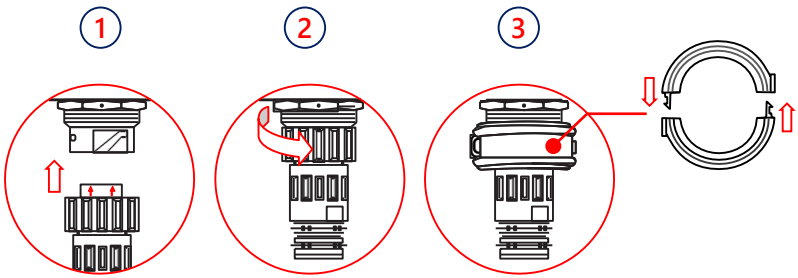

Sluit de kabels aan conform de labels

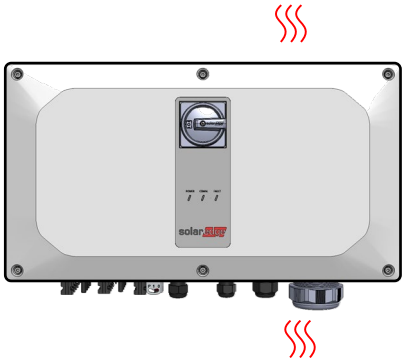

LET OP! Zorg ervoor dat de luchtstroom niet wordt geblokkeerd

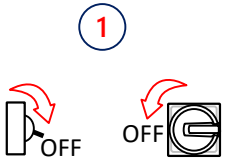

WAARSCHUWING

SCHAKEL DE SPANNING UIT ALVORENS MET DE INSTALLATIE TE BEGINNEN

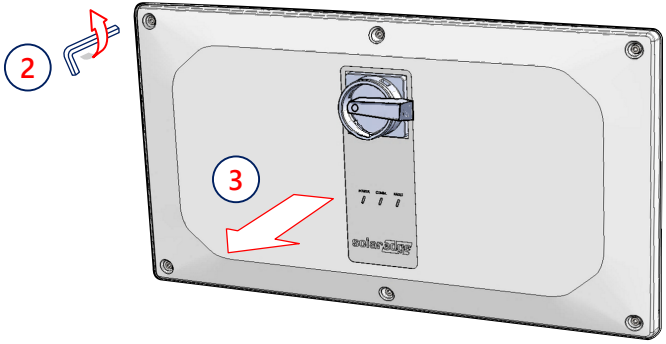

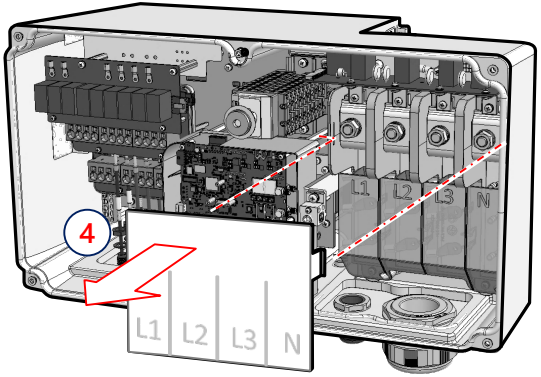

8 PV-strings verbinden

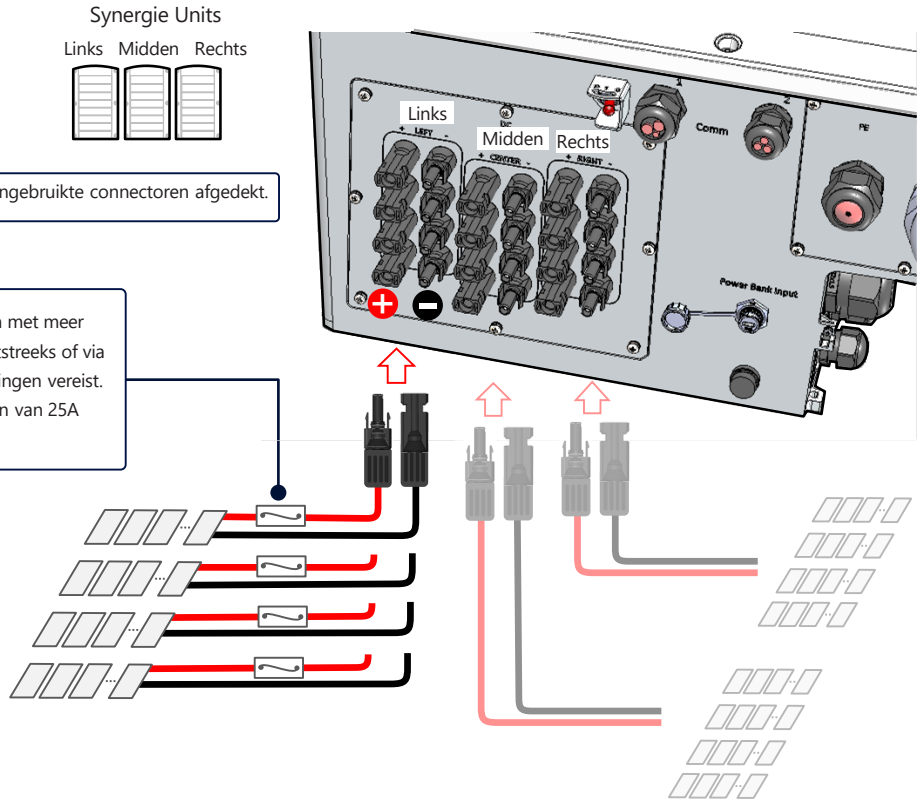

PV-strings aansluiten via één DC-ingang

LET OP!
- Gebruik voor aluminium draden ALLEEN Bi-metalen kabelschoenen
- Gebruik voor koperen draden ALLEEN vertinde koperen kabelschoenen

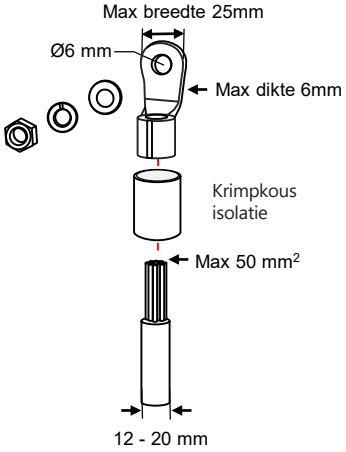

Synergie Units

Links Midden Rechts

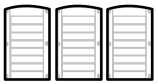

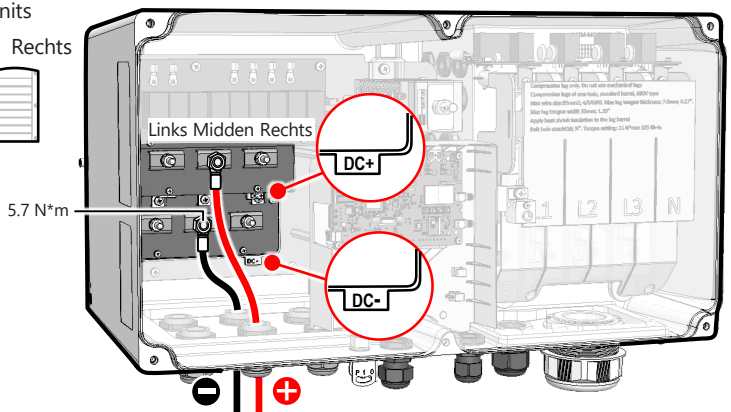

Belangrijk: Bij installatie van een systeem met meer dan 3 strings per één Synergie Unit (rechtstreeks of via een combinerbox aangesloten) zijn zekeringen vereist. In SolarEdge systemen moeten zekeringen van 25A worden gebruikt.

Functionele elektrische aarding van de DC-zijde van de negatieve of positieve pool is verboden omdat de omvormer geen transformator heeft. Aarding (vereffening) van zonnepaneelframes en montagemateriaal van de PV-opstelling is aanvaardbaar

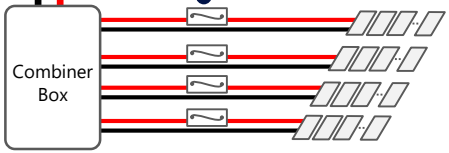

9 AC en beschermende aarde aansluiten (PE)

De omvormer ondersteunt ofwel een 4-draads- + PE of een 3-draads- + PE

Overstroombeveiliging voor de AC-uitgang moet door anderen worden geleverd, zie handleiding voor richtlijnen

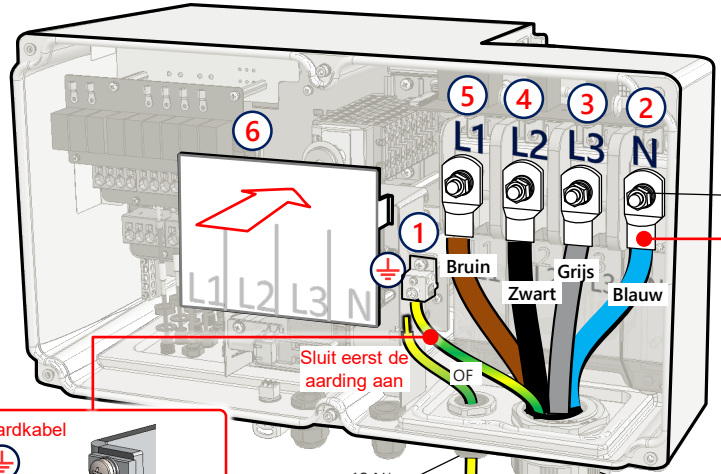

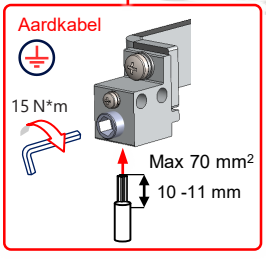

Bij gebruik van gevlochten draad is het gebruik van een adereindhuls ter beoordeling van de installateur.

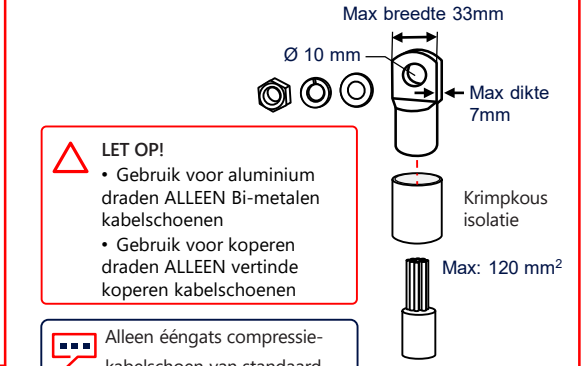

LET OP!
- Gebruik voor aluminium draden ALLEEN Bi-metalen kabelschoenen
- Gebruik voor koperen draden ALLEEN vertinde koperen kabelschoenen

Alleen ééngats compressie-kabelschoen van standaard doorsnede, 600V

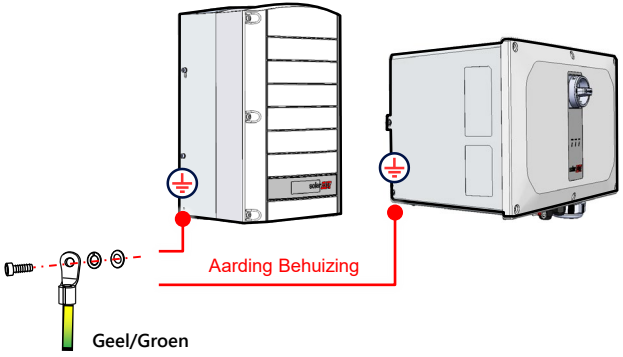

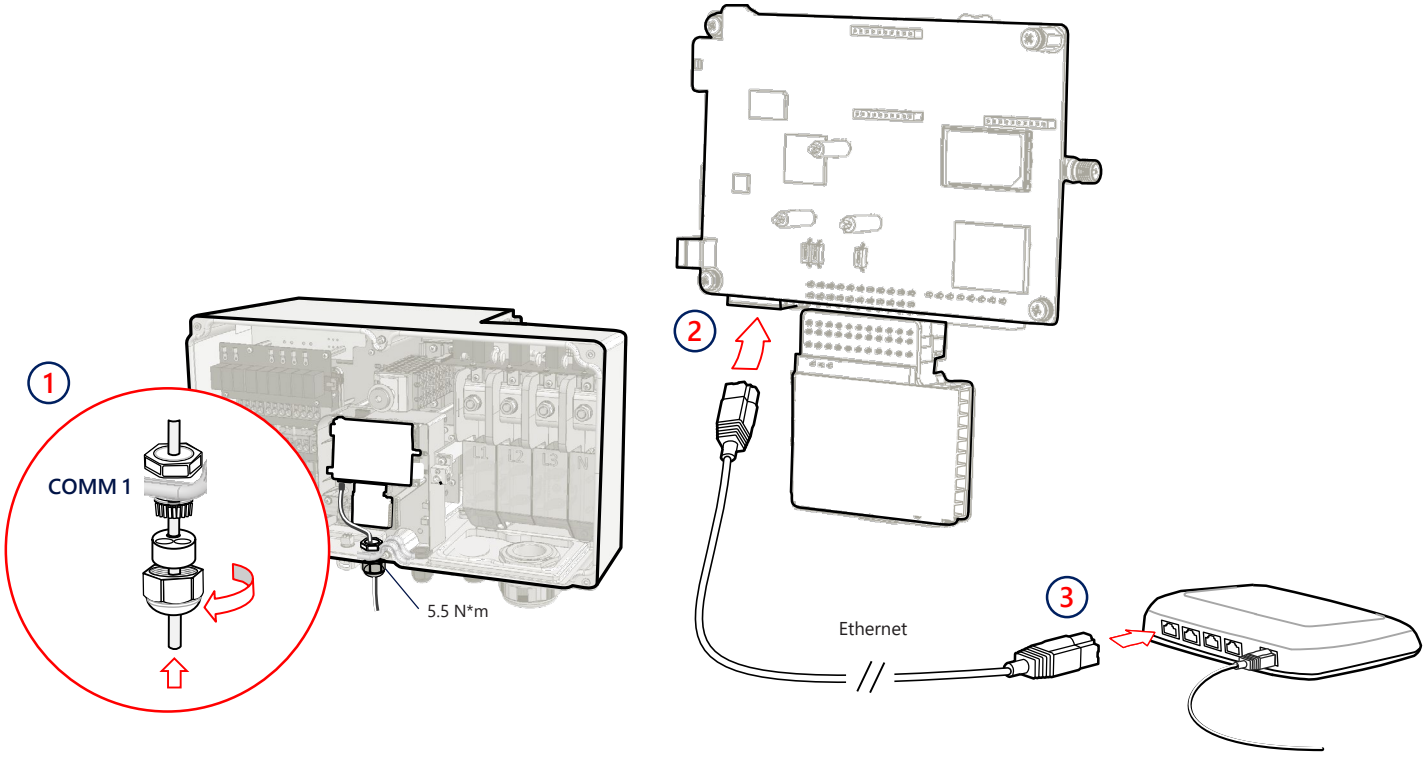
1
COMM 1
5.5 N*m
2
Ethernet
3

11 RS485-verbinding van meerdere omvormers

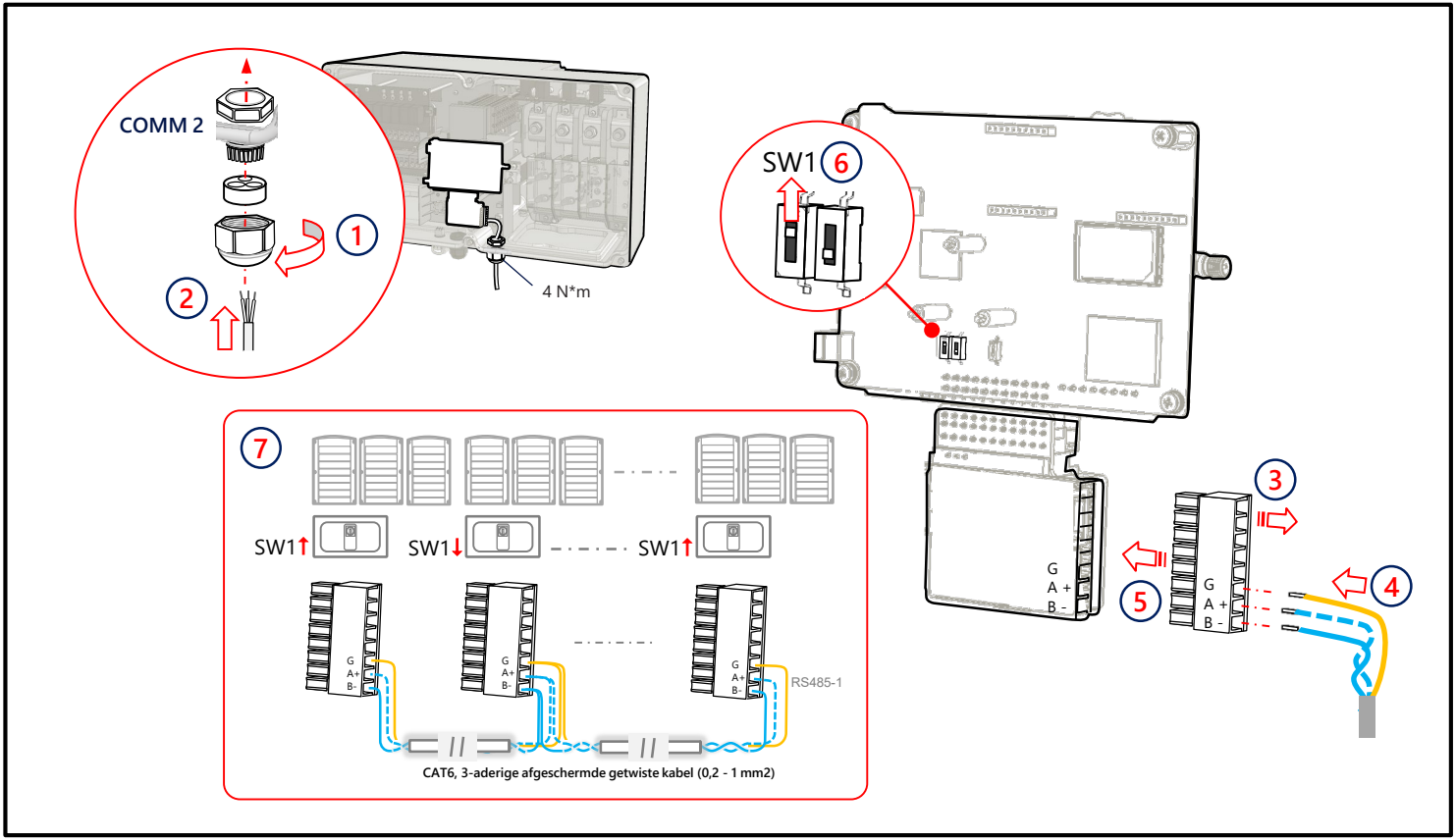

Wi-Fi Communicatie aansluiten (optioneel)

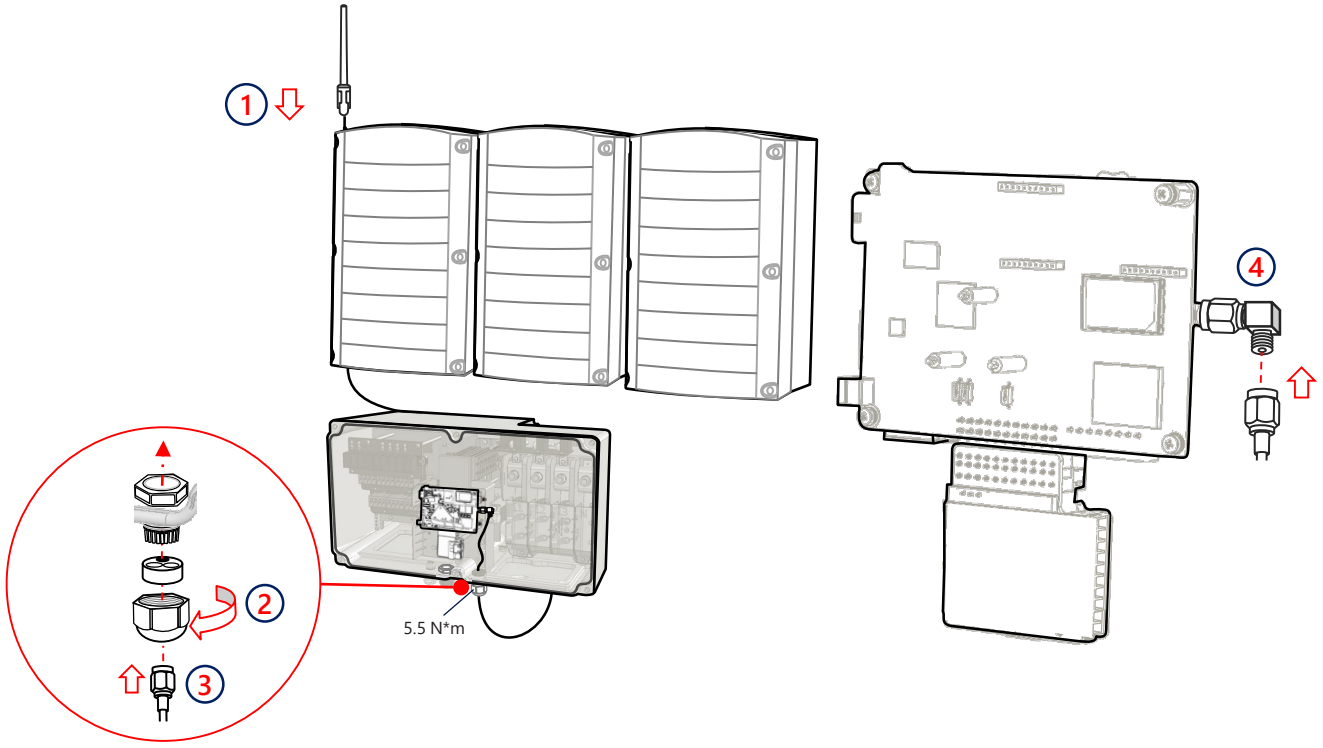

13 GSM-communicatie aansluiten (optioneel)

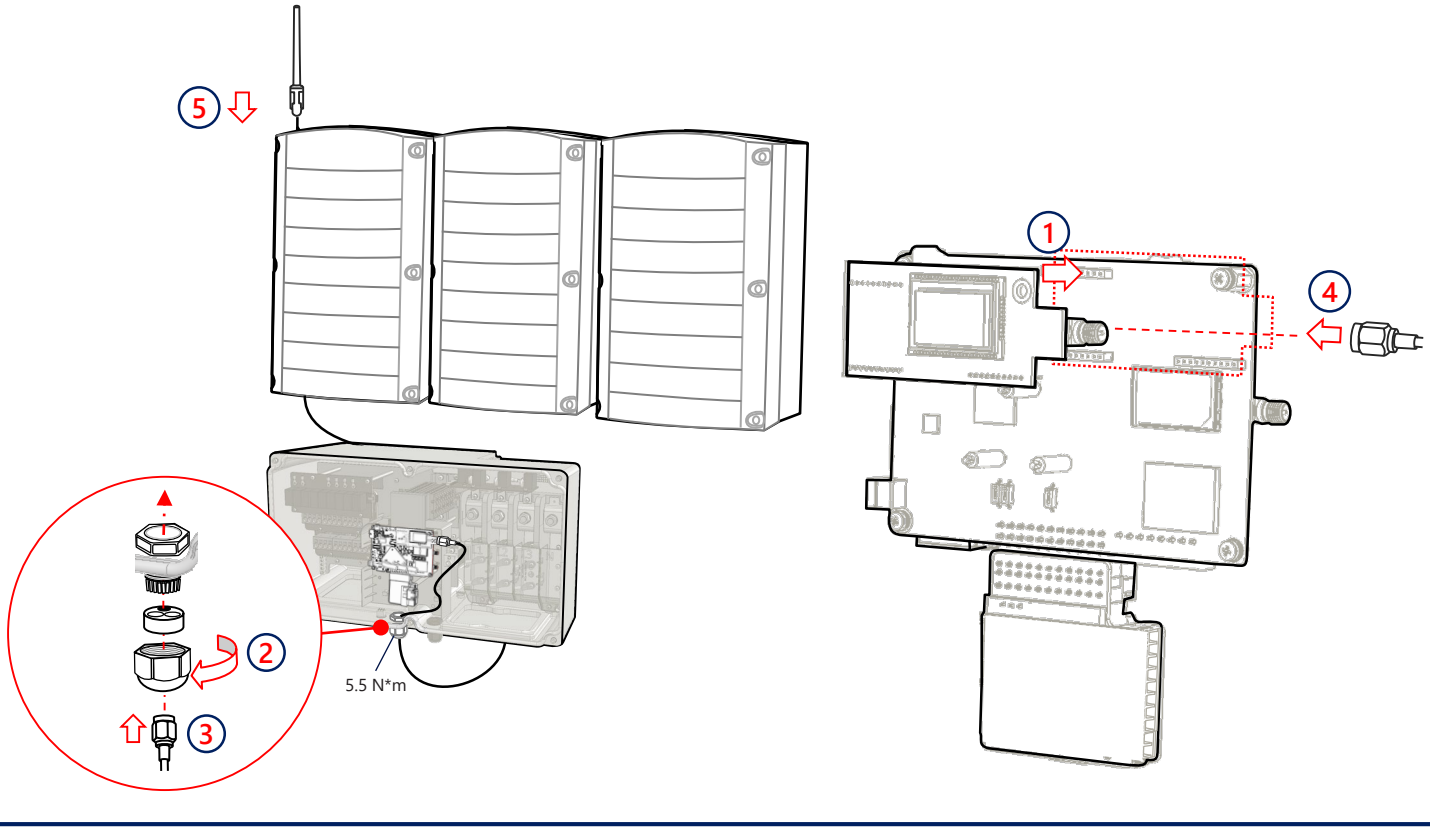

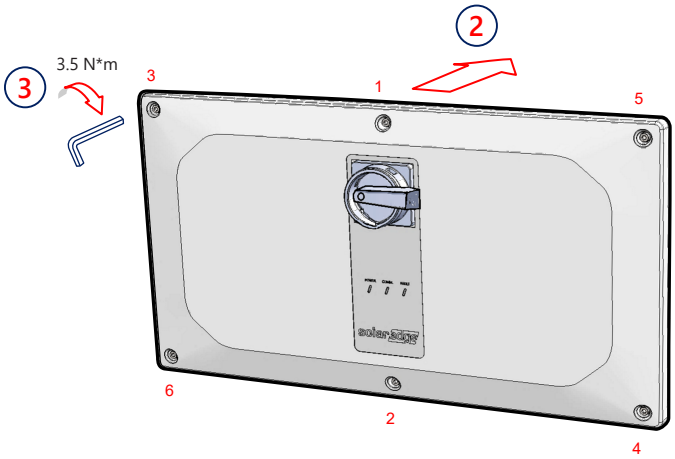
3
3.5 N*m
2
3
1
5
6
2
4

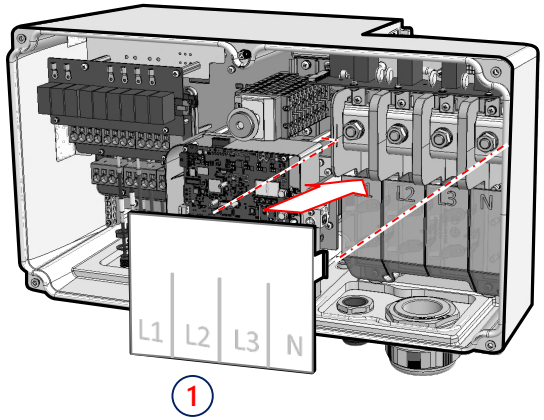
L1
L2
L3
N
1

15 Pre-inbedrijfstelling wanneer AC-voeding niet is aangesloten (optie 1)

1 Download SolarEdge SetApp



GET IT ON Google Play

Download on the App Store

2 Zet DC-schakelaar aan (1)

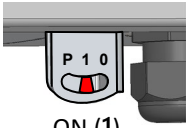

ON (1)



3 Sluit de powerbank aan

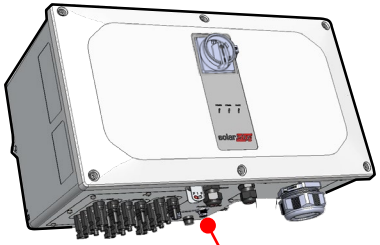

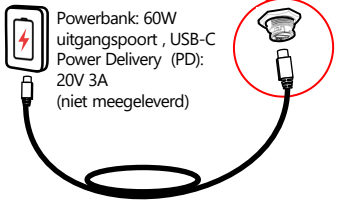

Powerbank: 60W uitgangspoort , USB-C Power Delivery (PD): 20V 3A (niet meegeleverd)

Afdekkap connector indien niet in gebruik

1meter, male naar male, USB-C (niet meegeleverd)

4 Start en volg SetApp



Inbedrijfstelling met DC- en AC-spanning (optie 2)

1 Download SolarEdge SetApp



GET IT ON Google Play

Download on the App Store

2 Schakel de voeding in



3 Start en volg SetApp



17 De Leider-omvormer in bedrijf stellen

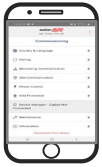

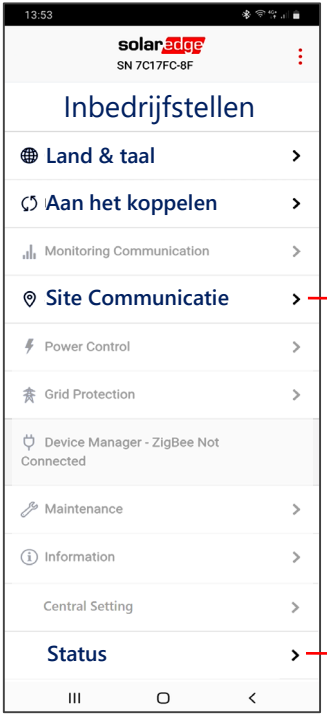

RS485-1 → Protocol → SolarEdge → **SolarEdge Leider**

RS485-1 → **Volger detecteren**

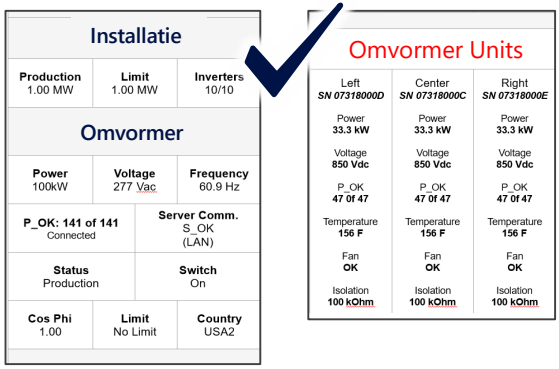

POWER Groen	COMM Blauw	FOUT Rood	
			Het systeem produceert energie
			AC is aangesloten, maar het systeem produceert geen energie
			Omvormer communiceert met het monitoringplatform
			Systeemfout

Support Contact Informatie
Bij technische problemen met SolarEdge producten kunt u contact met ons opnemen:
https://www.solaredge.com/service/support

Wijzigingen voorbehouden zonder voorafgaande .
Copyright © SolarEdge Inc. Alle rechten voorbehouden. Maart 2021.

Onduleur triphasé avec technologie Synergy

Guide d'installation rapide

PN: SExxK-xxxxIxxxx

Pour l'Europe, la région Asie Pacifique et l'Afrique du Sud

Version 1.3

Légende

REMARQUE

Ce symbole indique que les informations ont pour but d'aider l'utilisateur à optimiser son utilisation du produit.

ATTENTION!

Indique un danger. Ce symbole attire l'attention sur une procédure qui, si elle n'est pas correctement effectuée ou respectée, peut entraîner des dommages ou la destruction du produit. Ne passez pas au-delà d'un signe d'attention jusqu'à ce que les conditions indiquées soient pleinement comprises et respectées.

AVERTISSEMENT!

Indique un danger. Ce symbole attire l'attention sur une procédure qui, si elle n'est pas correctement effectuée ou respectée, peut entraîner des blessures ou le décès. Ne poursuivez pas au-delà d'une note d'avertissement tant que les conditions indiquées ne sont pas pleinement comprises et respectées.



Ne coupez pas les connecteurs du câble

Ce symbole apparaît aux points de mise à la terre sur l'équipement et dans les manuels SolarEdge.

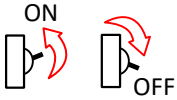

Mettez l'interrupteur CA de la carte de circuit principale sur ON/OFF et attendez 5 minutes



Mettez l'interrupteur de sécurité CC du Synergy Manager sur ON/OFF et attendez 5 minutes
(Applicable uniquement aux modèles équipés d'un interrupteur de sécurité DC)

CONSERVEZ CES INSTRUCTIONS – Ce manuel contient des instructions importantes pour l'Onduleur triphasé qui doivent être respectées pendant l'installation et la maintenance. L'utilisation de cet équipement d'une manière non spécifiée dans ce document par SolarEdge peut altérer la protection fournie par cet équipement.

1

Utiliser SolarEdge Designer
pour concevoir des systèmes SE
https://designer.solaredge.com

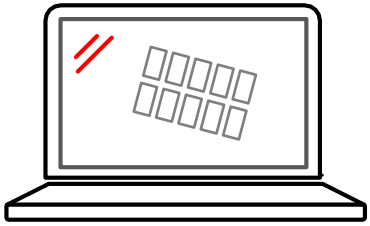

2

Télécharger SolarEdge Mapper
pour cartographier des
optimiseurs de puissance

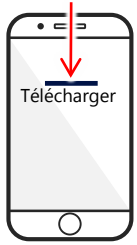

GET IT ON Google Play

Download on the App Store

1 Installation des optimiseurs

③ Scanner le QR Code avec Mapper

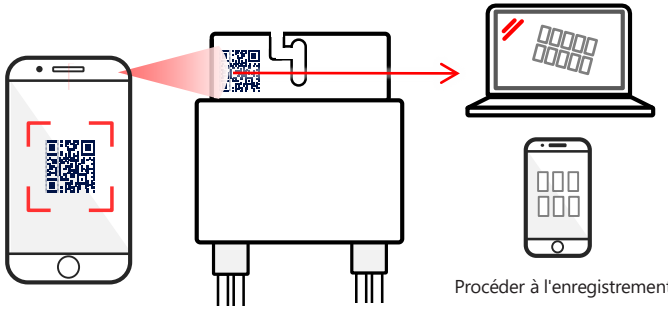

Procéder à l'enregistrement du site et à l'agencement physique sur la plateforme de supervision

④ Installer l'optimiseur de puissance

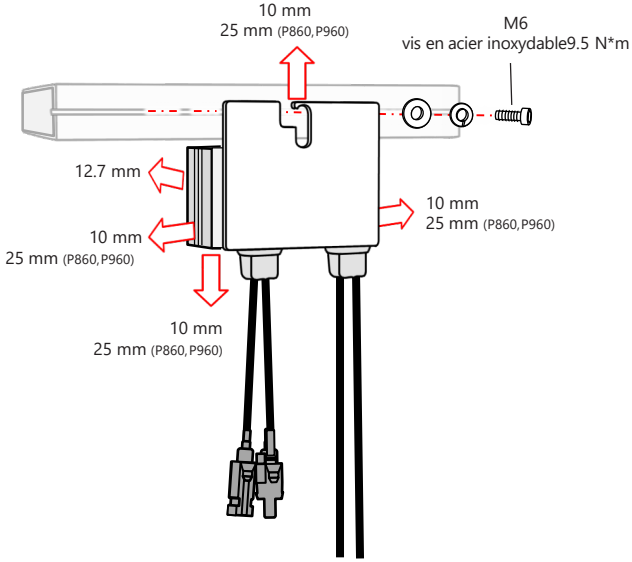

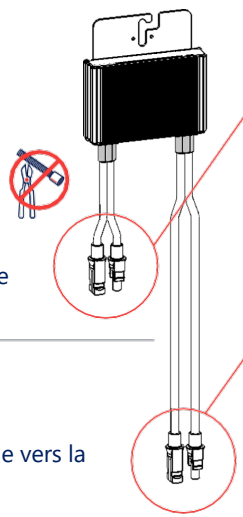

5 Connecter l'entrée depuis le module

6 Connecter la sortie vers la chaîne

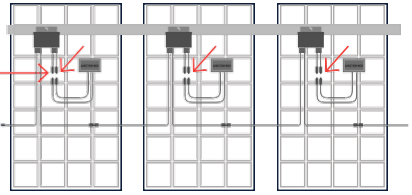

Branchement série 2:1

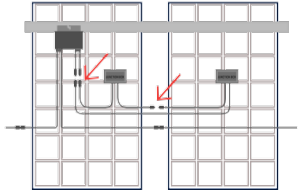

Utilisez un optimiseur à double entrée (P800p) pour brancher deux PV en parallèle ou utilisez un câble de dérivation pour brancher deux PV à un optimiseur à entrée simple.

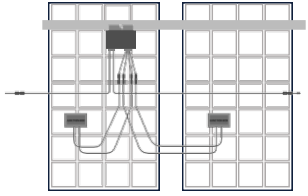

2 Branchement de la chaîne de PV

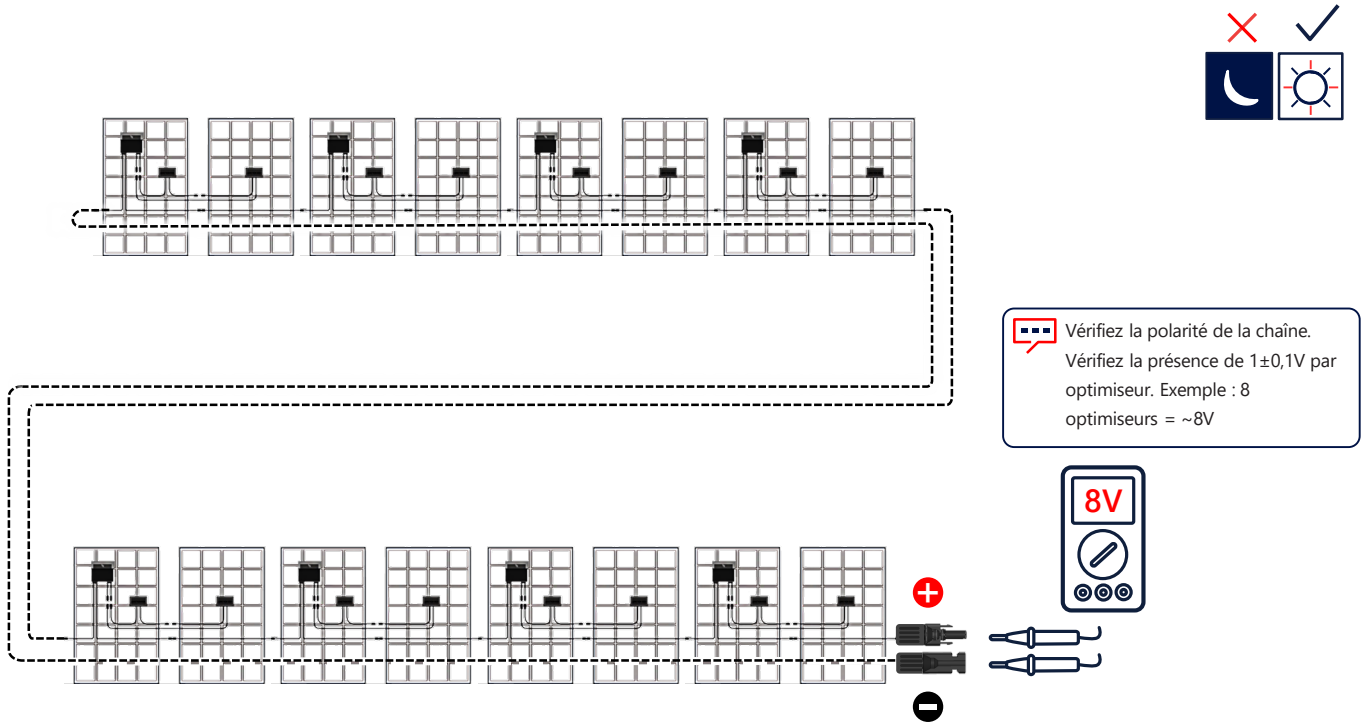

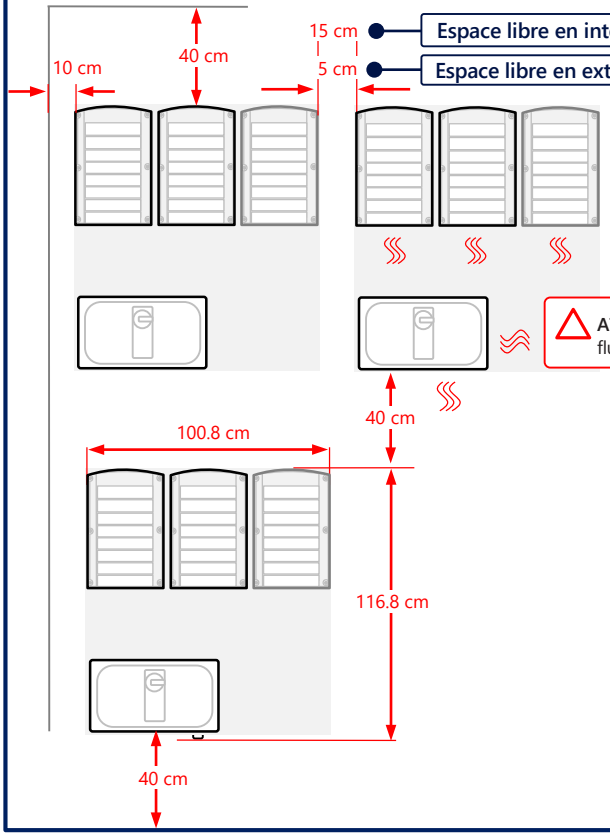

Espace libre en intérieur

Espace libre en extérieur

20cm dans les régions où la température moyenne annuelle élevée est égale ou supérieure à 25°C"

AVERTISSEMENT!
La zone devant l'onduleur doit être dégagée d'au moins un mètre

ATTENTION ! Ne pas bloquer le flux d'air

Installation horizontale

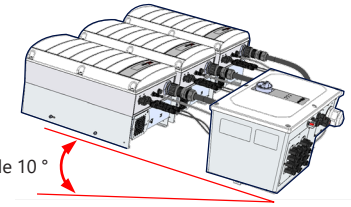

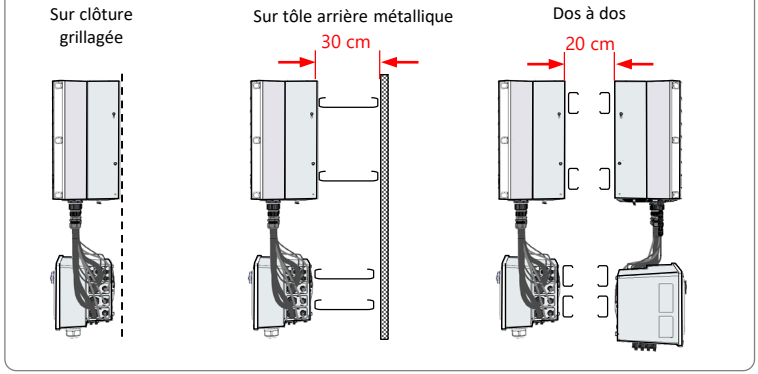

4 Repérage et marquage des trous

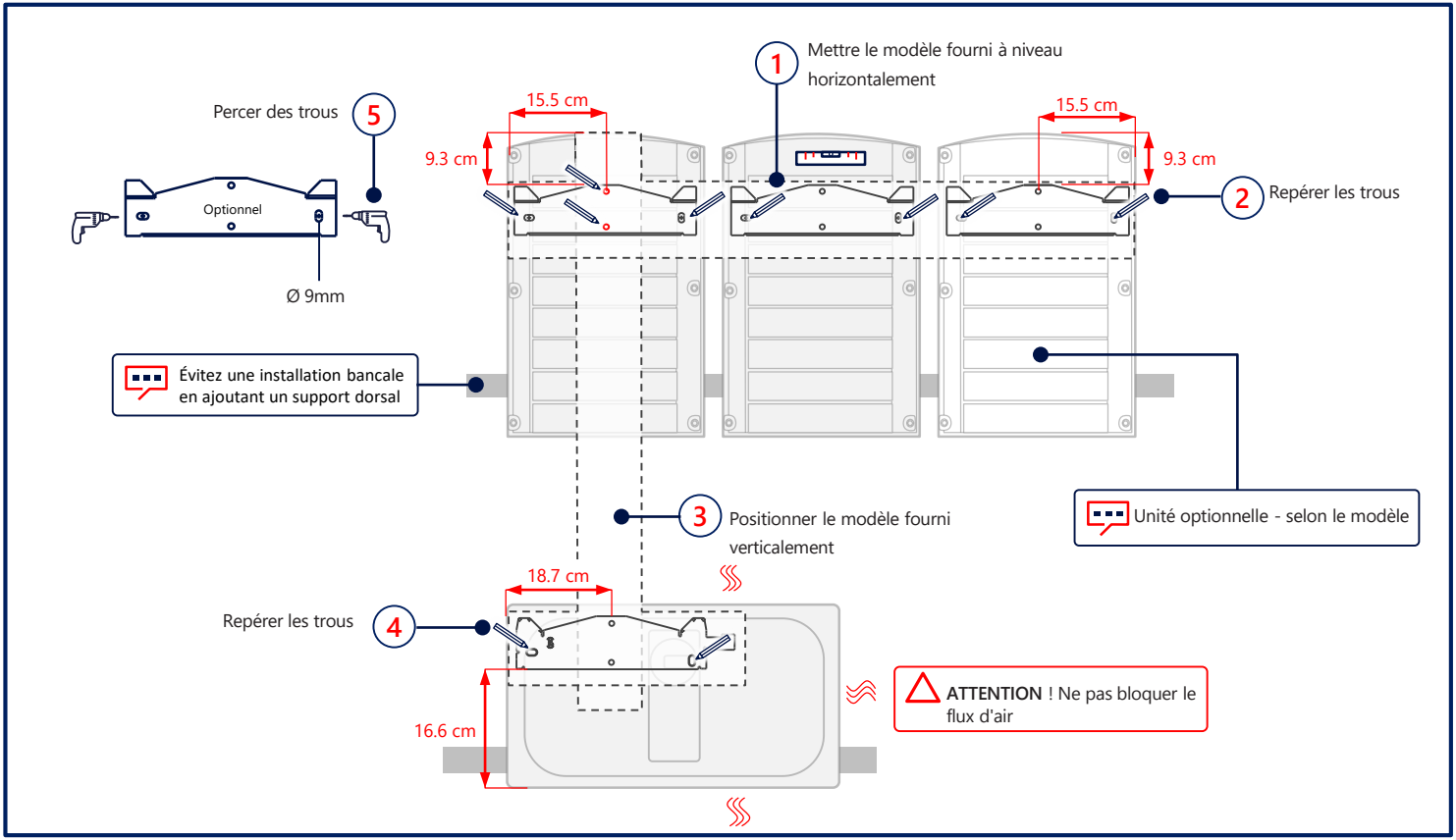

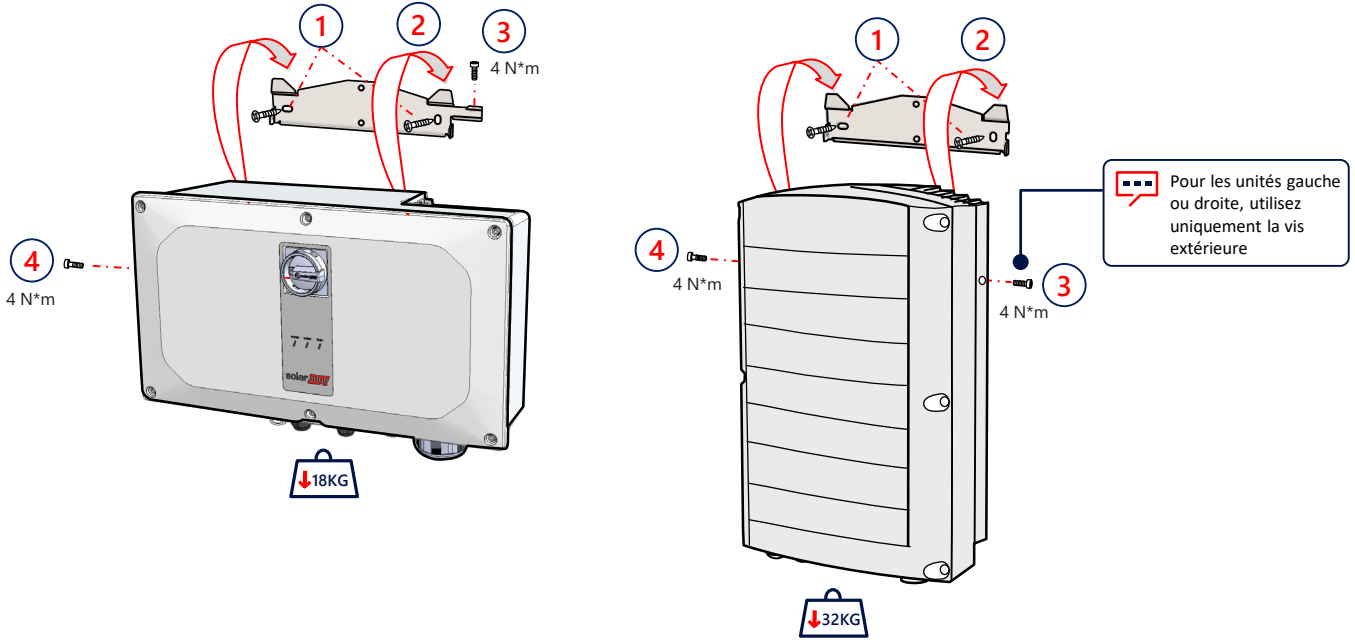
1
2
3
4 N*m
4
4 N*m
18KG
1
2
4
4 N*m
3
4 N*m
Pour les unités gauche ou droite, utilisez uniquement la vis extérieure
32KG

6 Branchement des câbles d'interconnection

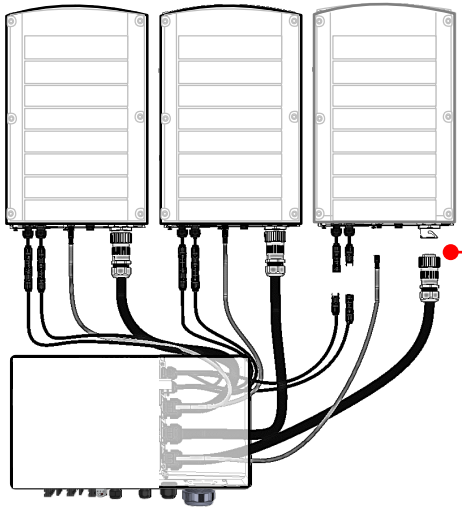

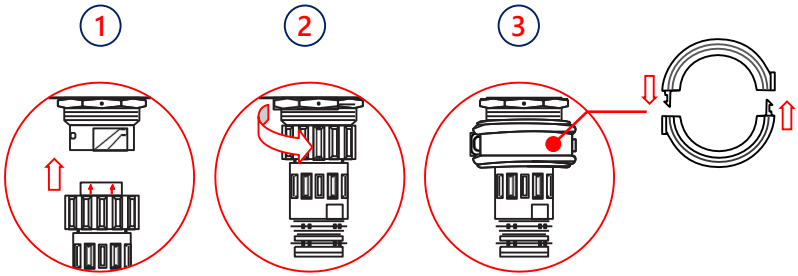



ATTENTION ! Ne pas bloquer le flux d'air

Connectez les câbles conformément aux étiquettes

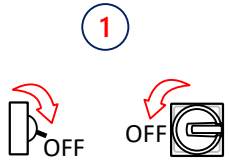

AVERTISSEMENT

DEBRANCHER L'ALIMENTATION AVANT DE COMMENCER L'INSTALLATION

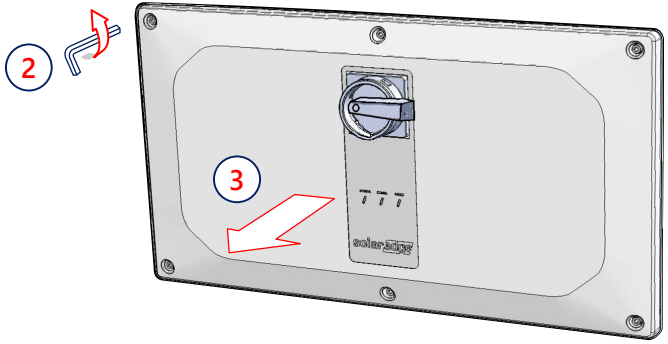

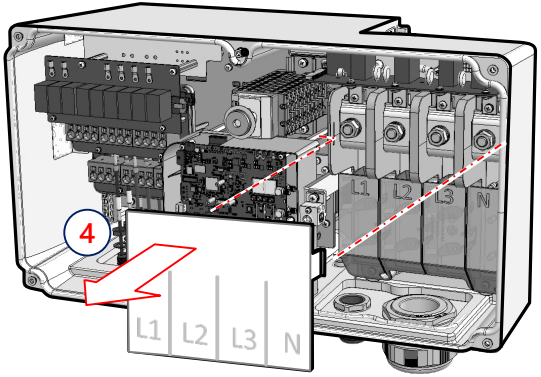

8 Branchement de chaînes de PV

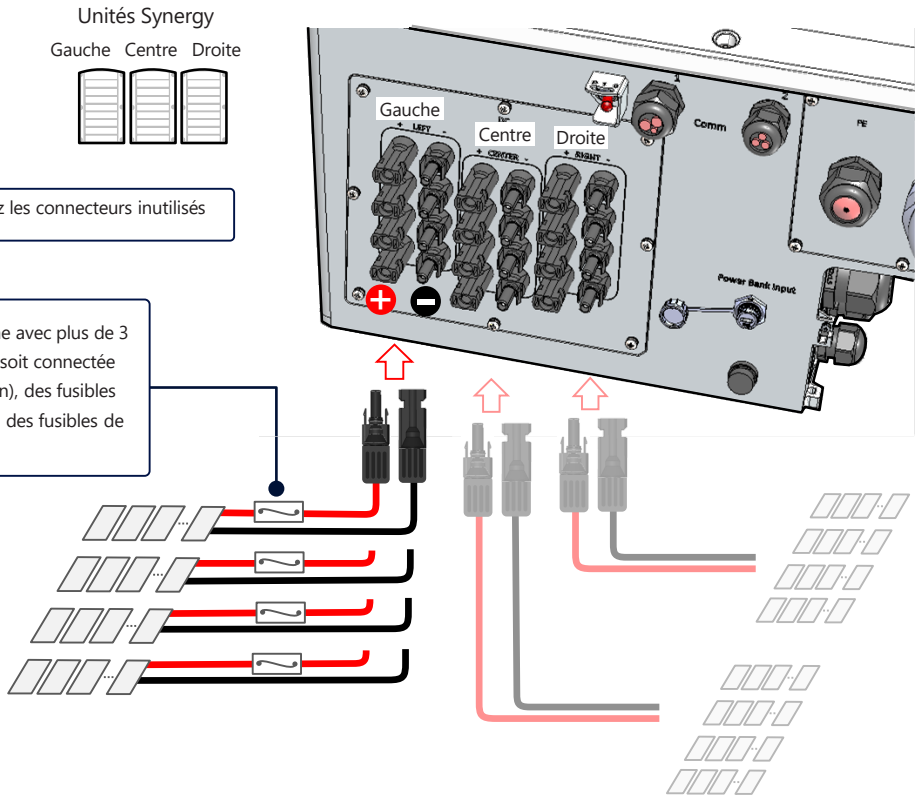

Connexion de chaînes PV via une seule entrée DC

ATTENTION!
Avec des fils en aluminium, UTILISEZ UNIQUEMENT des cosses bimétalliques
- Avec des fils en cuivre, UTILISEZ UNIQUEMENT des cosses en cuivre étamé

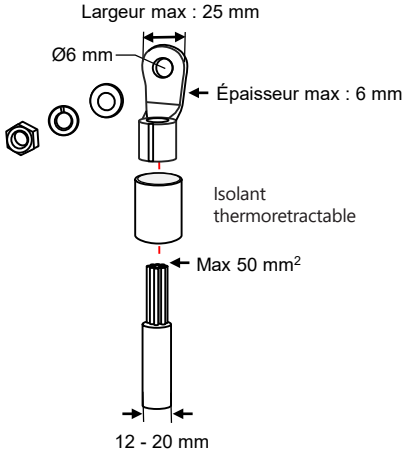

Unités Synergy

Gauche Centre Droite



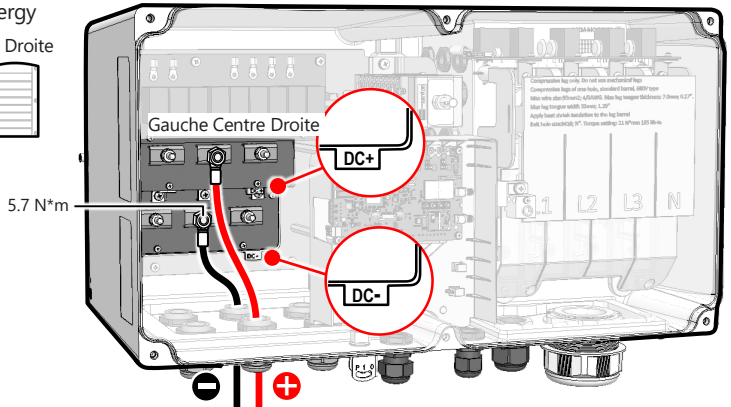

Important: Lors de l'installation d'un système avec plus de 3 chaînes par une seule unité Synergy (qu'elle soit connectée directement ou via un boîtier de combinaison), des fusibles sont nécessaires. Dans le système SolarEdge, des fusibles de 25 A doivent être utilisés.

La mise à la terre électrique fonctionnelle du pôle négatif ou positif côté DC est interdite car l'onduleur n'a pas de transformateur. La mise à la terre des cadres de module et de l'équipement de montage des modules du générateur photovoltaïque est acceptable

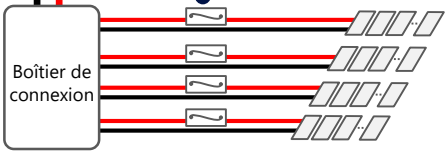

9 Raccordement AC et protection par mise à la terre (PE)

L'onduleur autorise un raccordement à 4 fils + mise à la terre ou 3 fils + mise à la terre

La protection de la sortie AC contre les surtensions doit être assurée autrement (voir manuel)

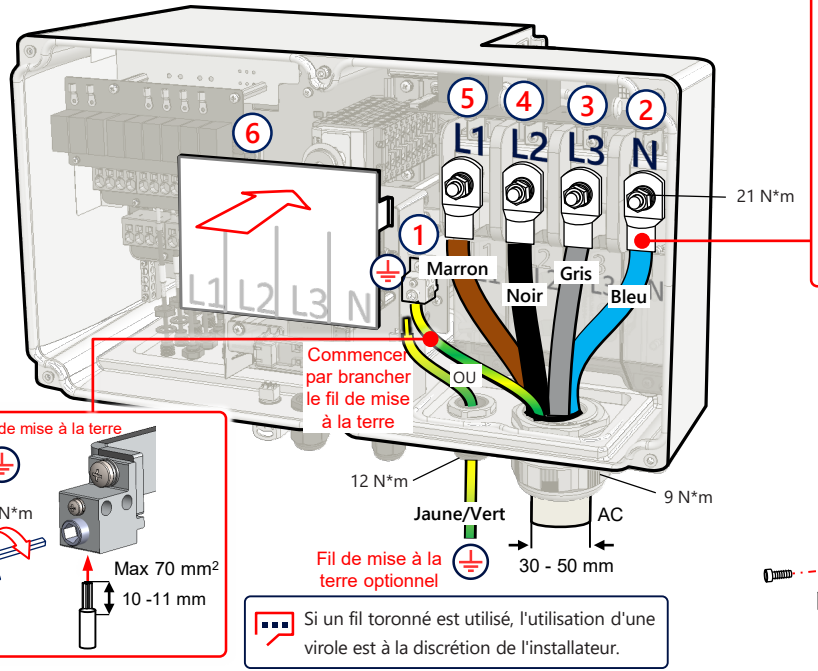

Si un fil toronné est utilisé, l'utilisation d'une virole est à la discrétion de l'installateur.

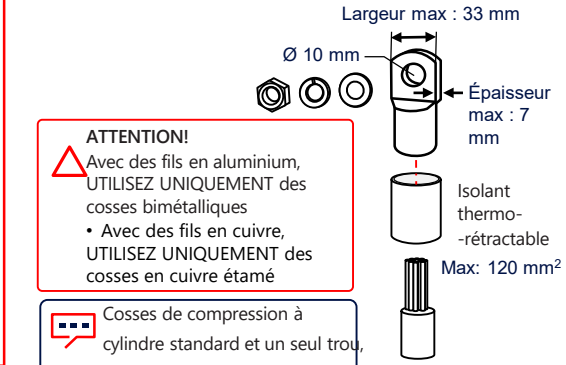

ATTENTION!
Avec des fils en aluminium, UTILISEZ UNIQUEMENT des cosses bimétalliques
- Avec des fils en cuivre, UTILISEZ UNIQUEMENT des cosses en cuivre étamé

Cosses de compression à cylindre standard et un seul trou, 600 V

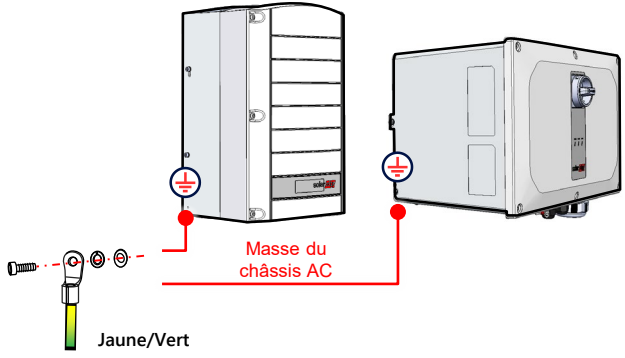

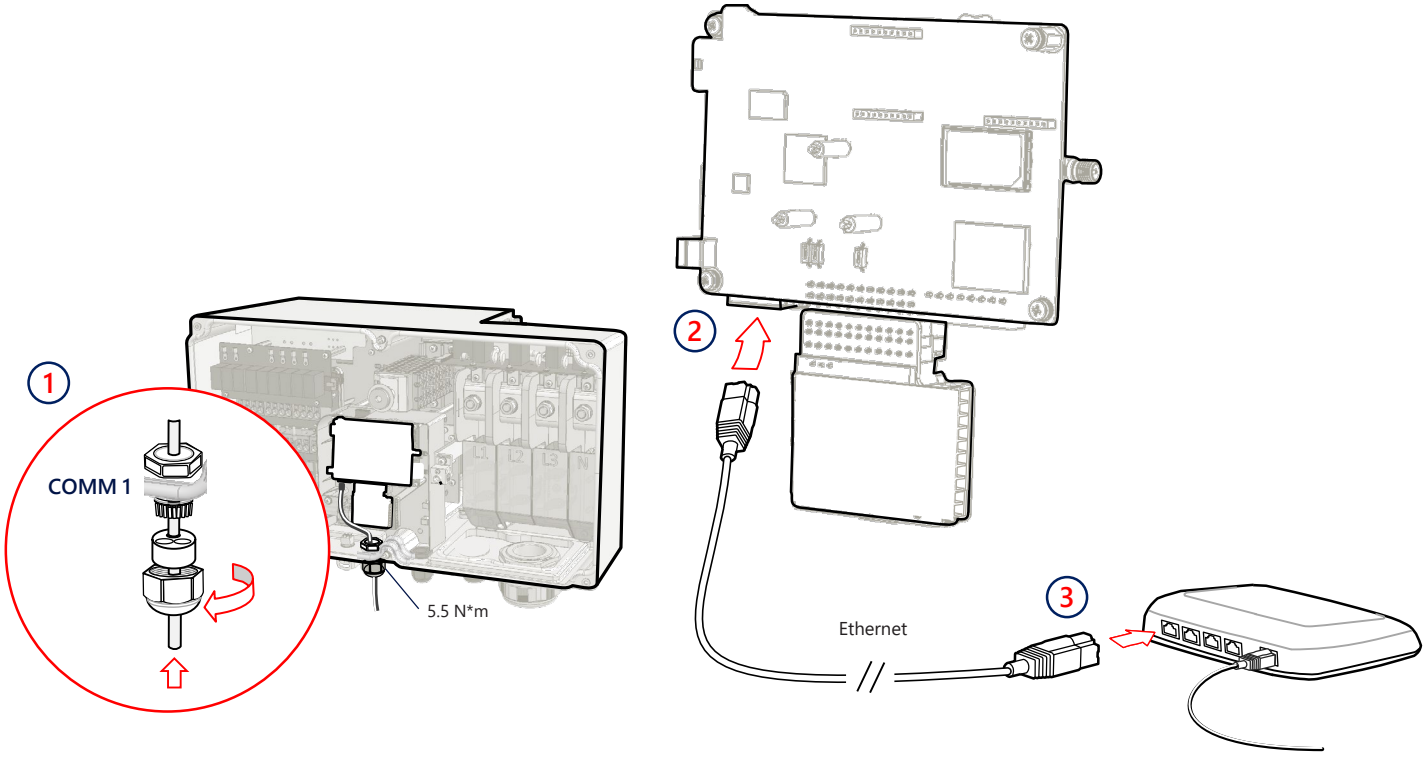
1
COMM 1
5.5 N*m
2
Ethernet
3

11 Branchement RS485 de plusieurs onduleurs

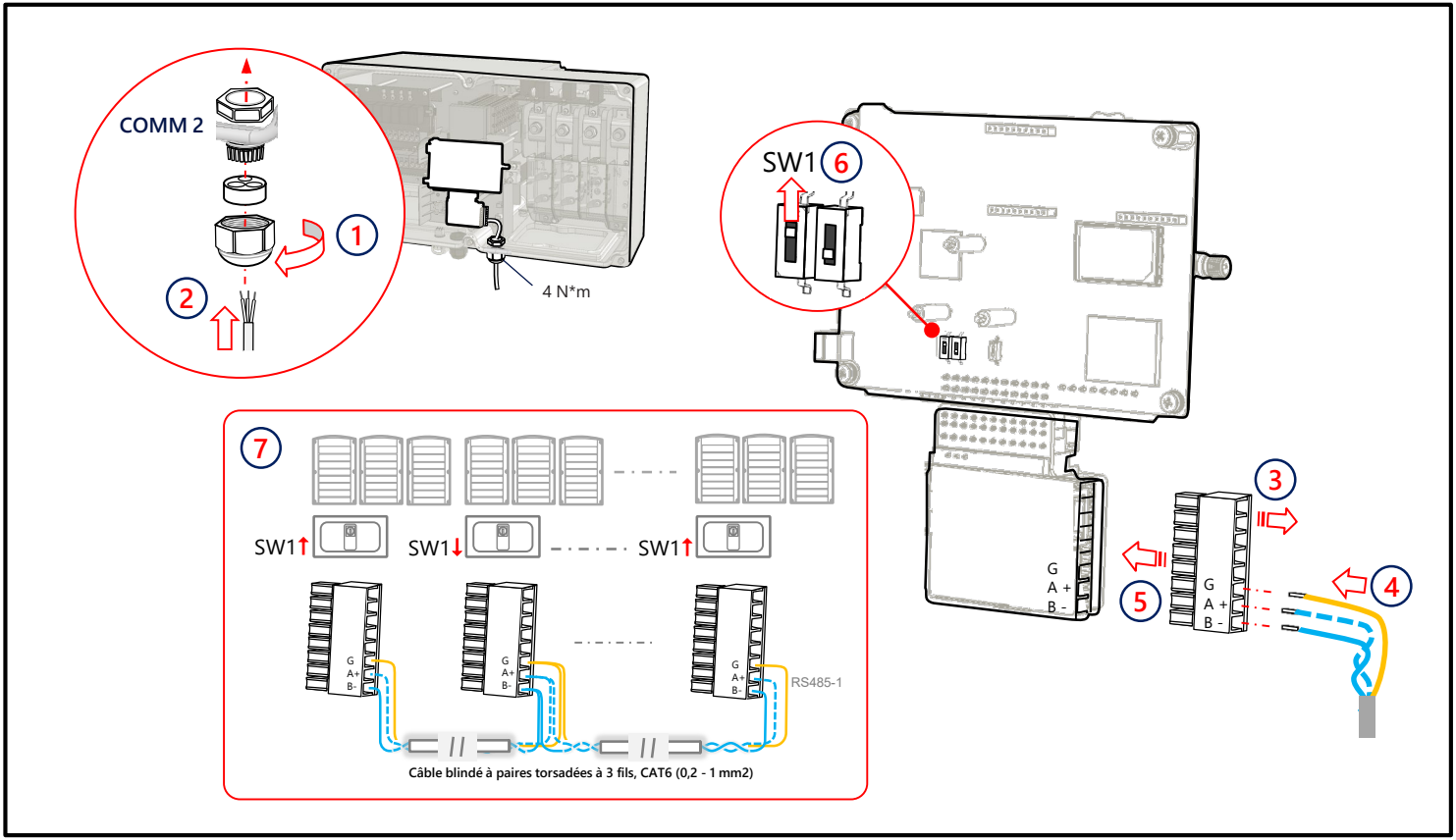

Branché la communication Wi-Fi (optionnel)

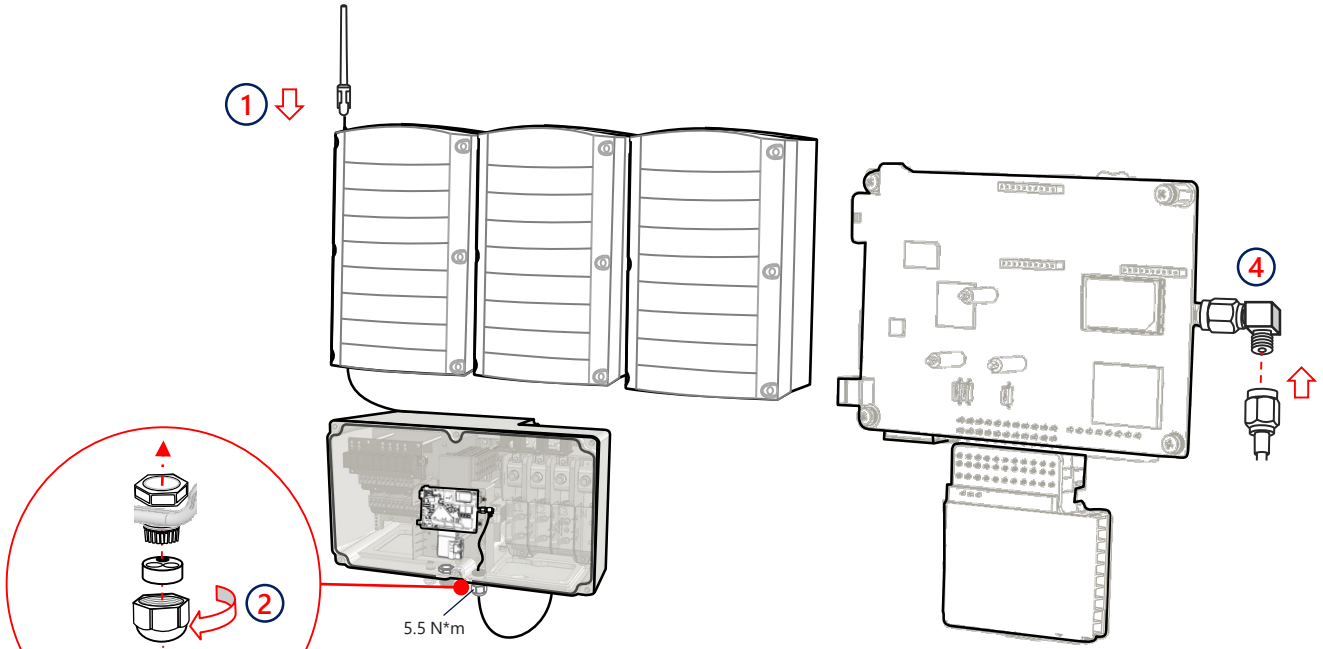

13 Raccordement au réseau mobile (optionnel)

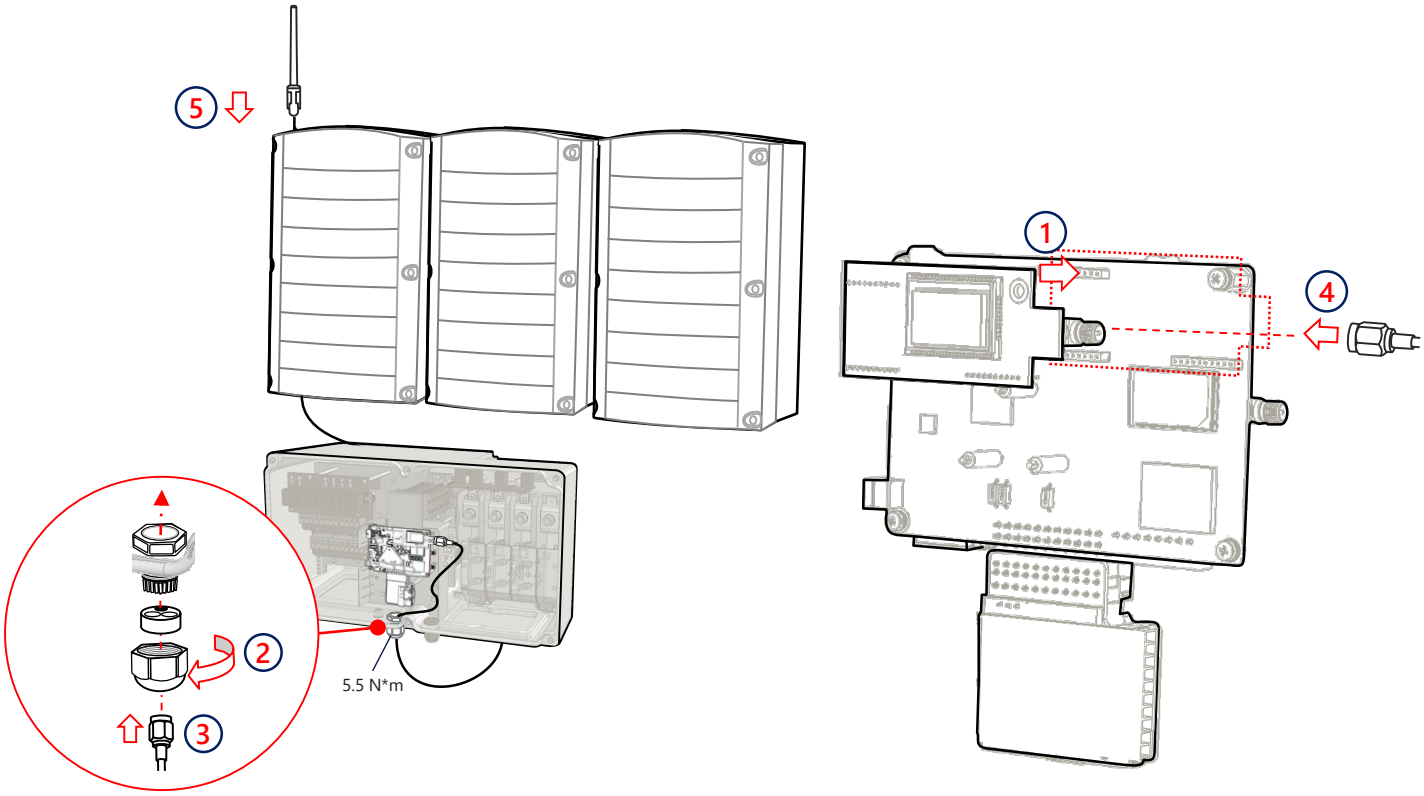

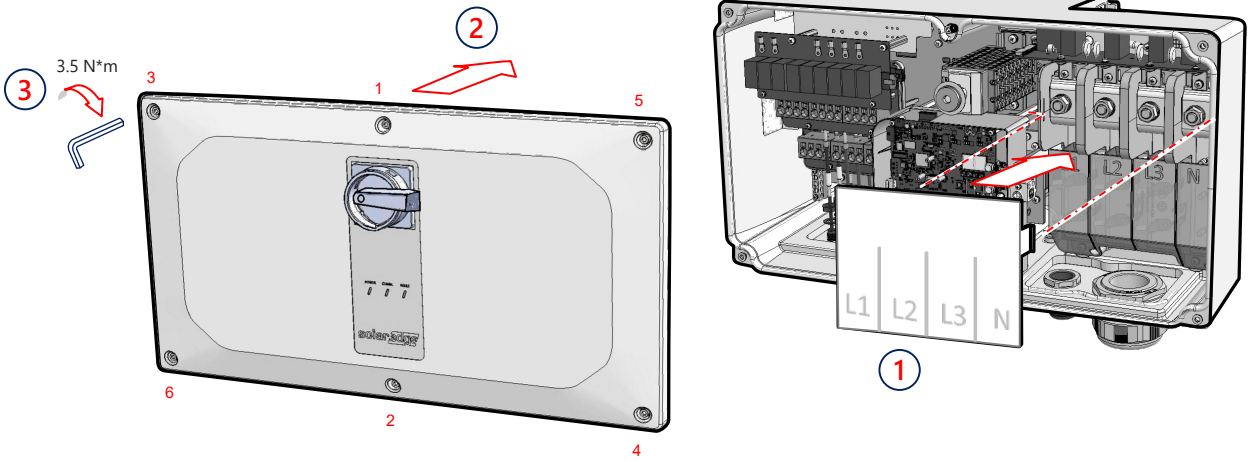
3
3.5 N*m
2
3
1
5
6
2
4
L1
L2
L3
N
1

Pré-mise en service lorsque le raccordement AC n'a pas encore été effectué (Option 1)

1 Télécharger SolarEdge SetApp



GET IT ON Google Play

Download on the App Store

2 Mettre l'interrupteur DC sur ON (1)

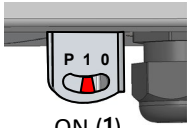

ON (1)



3 Connecter la batterie

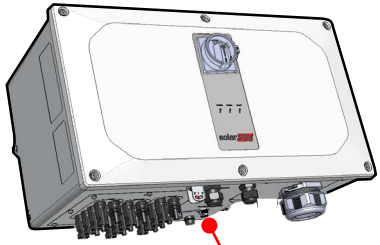

Batterie : port de sortie 60 W, alimentation USB-C : 20V 3A (Non inclus)

Couvrir le connecteur en cas de non utilisation

1 mètre , mâle-mâle, USB-C (Non inclus)

4 Démarrer et suivre SetApp



Pré-mise en service lorsque le raccordement AC n'a pas encore été effectué (Option 2)

1 Télécharger SolarEdge SetApp



GET IT ON Google Play

Download on the App Store

2 Mettre l'appareil sous tension



3 Démarrer et suivre SetApp



17 Mise en service de l'onduleur maître Synergy Manager

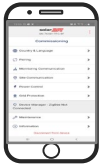

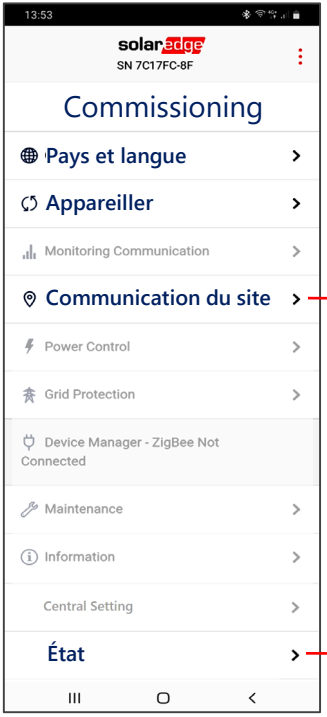

RS485-1 → Protocole → SolarEdge → **Maître SolarEdge**

RS485-1 → **Détection Esclave**

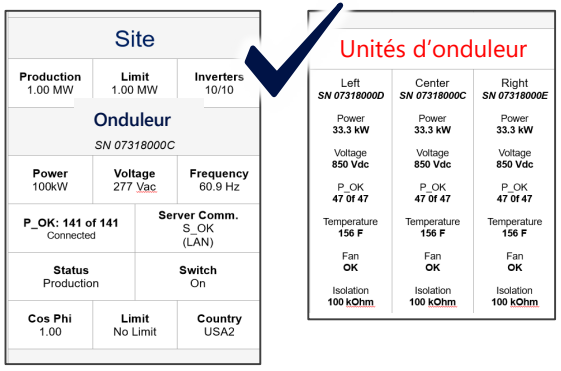

Signification des voyants

ERREUR (Vert)	COMM (Bleu)	ALIM (Rouge)	
			Le système produit de l'électricité
			L'alimentation AC est connectée, mais le système ne produit pas d'électricité
			L'onduleur est en communication avec la plate-forme de supervision
			Erreur système

Coordonnées de l'assistance technique:
Si vous rencontrez des problèmes techniques concernant les produits SolarEdge, veuillez nous contacter:
https://www.solaredge.com/service/support

Sujet à changement sans préavis.
Copyright © SolarEdge Inc. Tous droits réservés. Mars 2021.

Inverter trifase con tecnologia Synergy

Guida rapida di installazione

PN: SExxK-xxxxIxxxx

Per Europa, APAC e Sudafrica

Version 1.3

Legenda

NOTA

Questo simbolo indica delle informazioni volte ad aiutare l'utente nel fare un uso ottimale del prodotto.

Questo simbolo appare sui punti di messa a terra indicati nei manuali e nelle apparecchiature SolarEdge.

ATTENZIONE!

Indica un rischio. Richiama l'attenzione su una procedura che, se non eseguita correttamente o rispettata, potrebbe provocare danni o distruzione del prodotto. Non ignorare i messaggi di attenzione finché le condizioni indicate non siano state perfettamente comprese e rispettate.

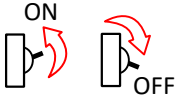

Portare su ON/OFF il sezionatore CA principale e attendere 5 minuti

AVVERTENZA!

Indica un rischio. Richiama l'attenzione su una procedura che, se non eseguita correttamente o rispettata, potrebbe provocare lesioni anche fatali. Non procedere oltre un'avvertenza finché le condizioni indicate non siano state perfettamente comprese e rispettate.



Portare su ON/OFF il sezionatore di sicurezza CC sul Synergy Manager e attendere 5 minuti (Applicabile solo per i modelli con sezionatore di sicurezza CC)



Non tagliare i connettori dei cavi

CONSERVARE QUESTE ISTRUZIONI – Il presente manuale contiene importanti istruzioni per l'inverter trifase che devono essere seguite durante l'installazione e la manutenzione. L'utilizzo di questa apparecchiatura in un modo non specificato da SolarEdge nel presente documento può compromettere la protezione fornita dall'apparecchiatura.

Installazione degli ottimizzatori di potenza

1

Utilizza Designer di SolarEdge per progettare un sistema SolarEdge
https://designer.solaredge.com

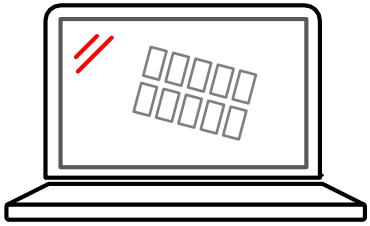

2

Scarica Mapper di SolarEdge per mappare gli ottimizzatori di potenza delle stringhe



GET IT ON Google Play

Download on the App Store

1 Installazione degli ottimizzatori di potenza

3

Scansiona il codice QR usando Mapper

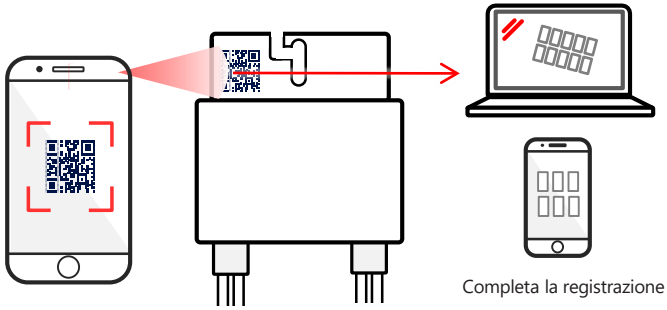

Completa la registrazione dell'impianto e il layout fisico nella piattaforma di monitoraggio

4

Installa l'ottimizzatore di potenza

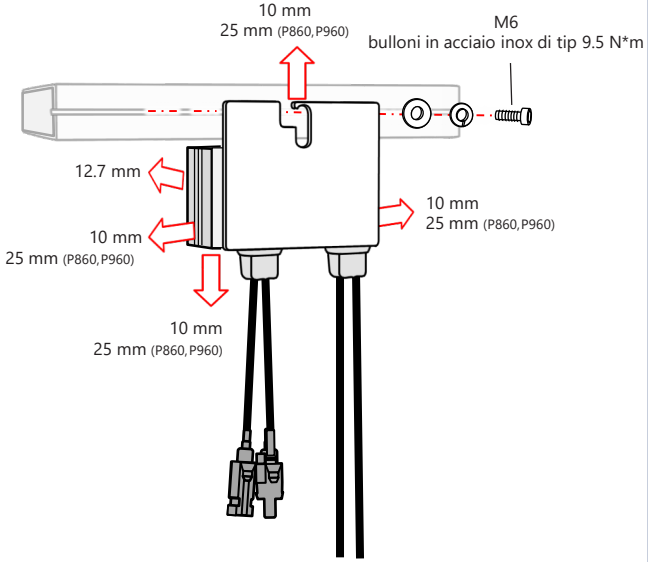

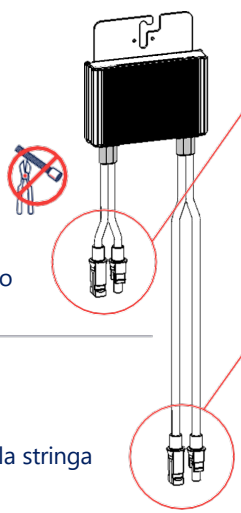

5 Collega l'ingresso al modulo

6 Collega l'uscita alla stringa

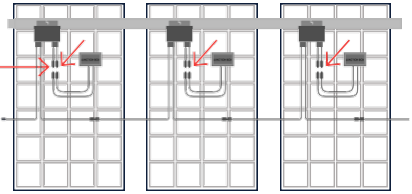

Collegamento in serie 2:1

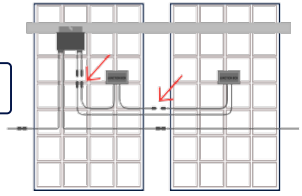

Utilizza un ottimizzatore a doppio ingresso (P800p) per la connessione di due moduli FV in parallelo o utilizza un cavo di derivazione per collegare due moduli FV a un ottimizzatore a ingresso singolo.

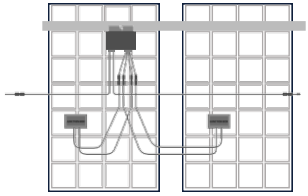

2 Collegamento delle stringhe FV

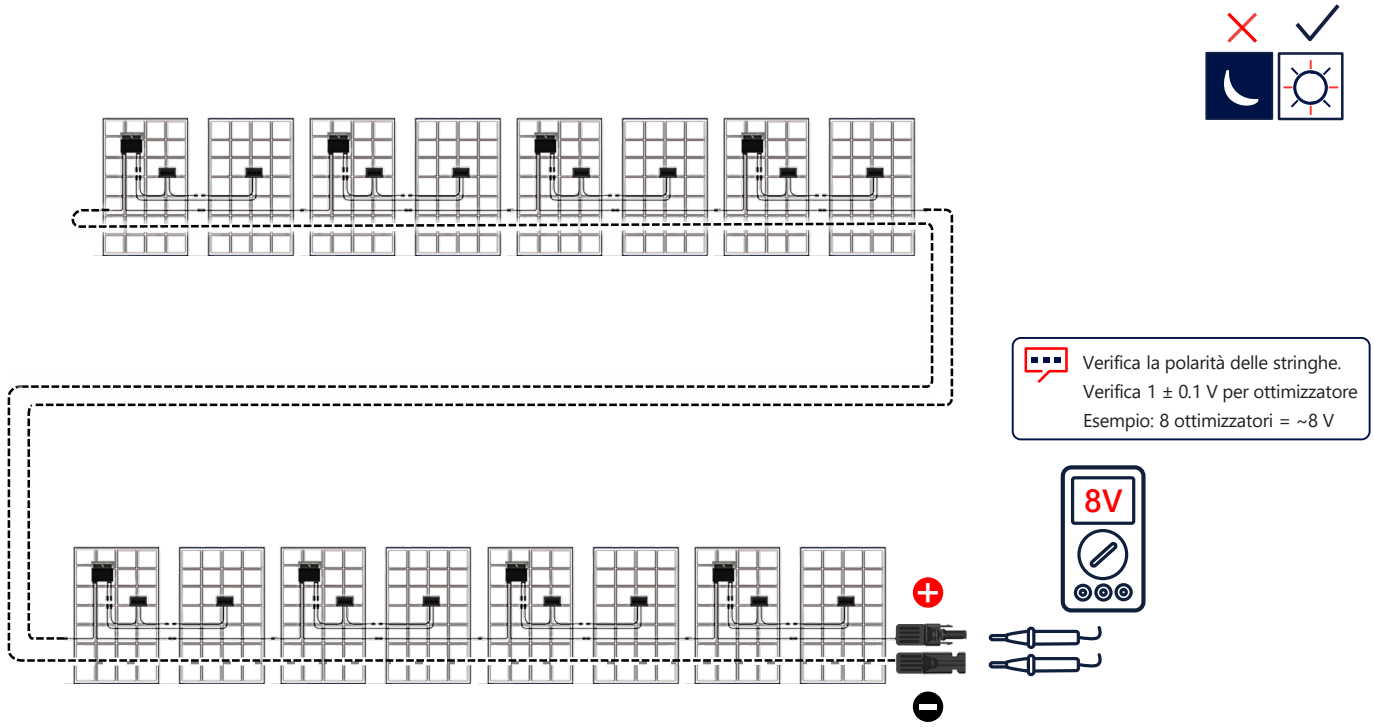

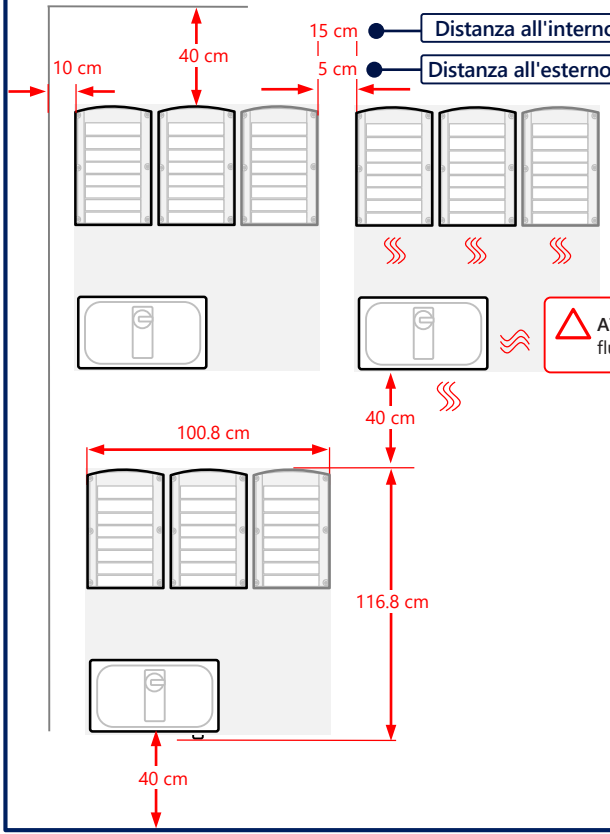

Distanza all'interno

Distanza all'esterno

20 cm qualora le temperature medie massime annuali siano uguali o superiori a 25°C

AVVERTENZA!
Lo spazio davanti all'inverter deve essere lasciato libero per almeno un metro

ATTENZIONE! Non bloccare il flusso dell'aria

Installazione in orizzontale

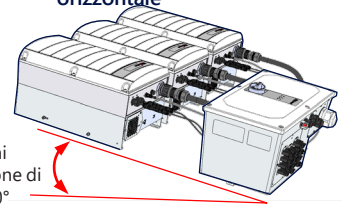

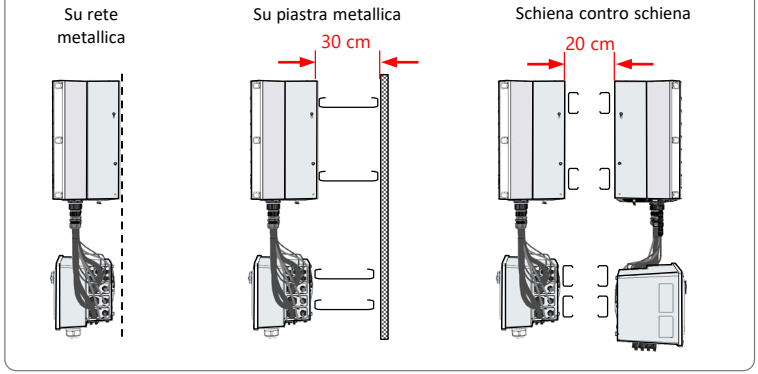

4 Segna e pratica i fori

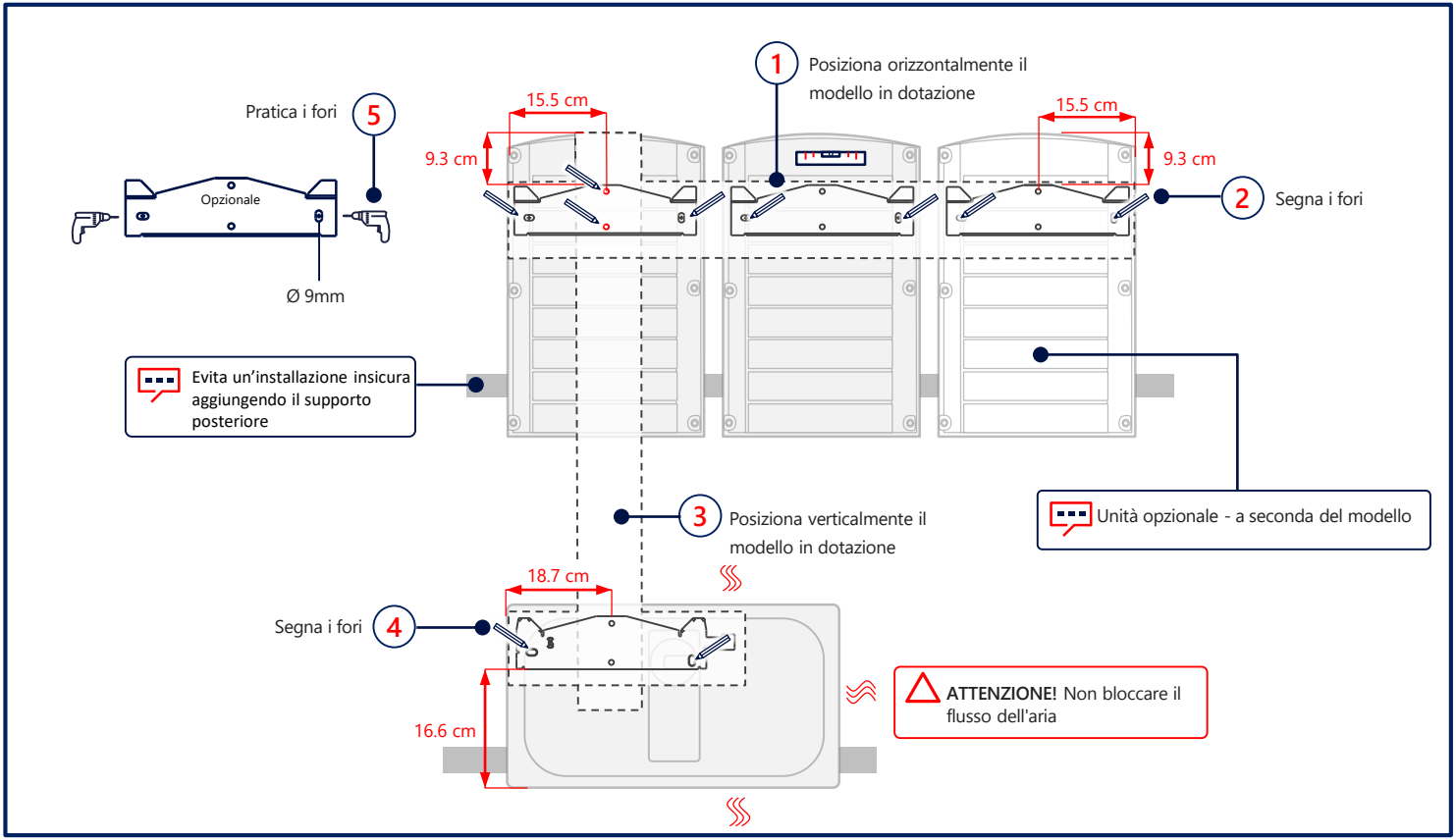

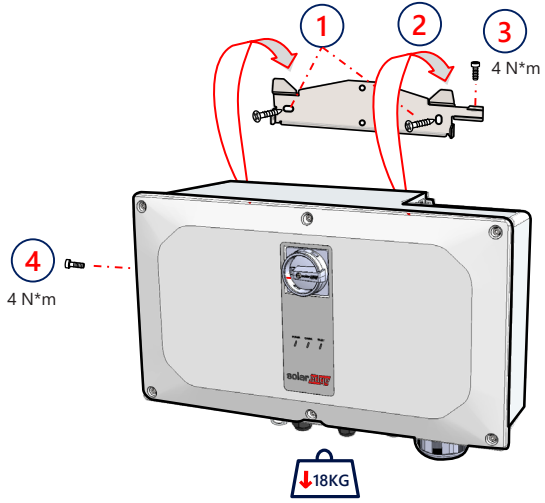
1
2
3
4 N*m
4
4 N*m
18KG

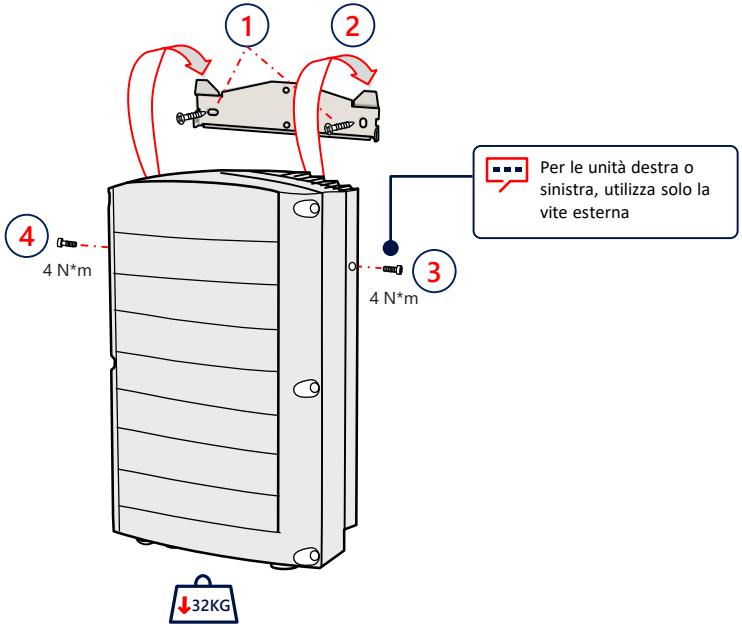
1
2
4
4 N*m
3
4 N*m
32KG
Per le unità destra o sinistra, utilizza solo la vite esterna

6 Collegamento dei cavi

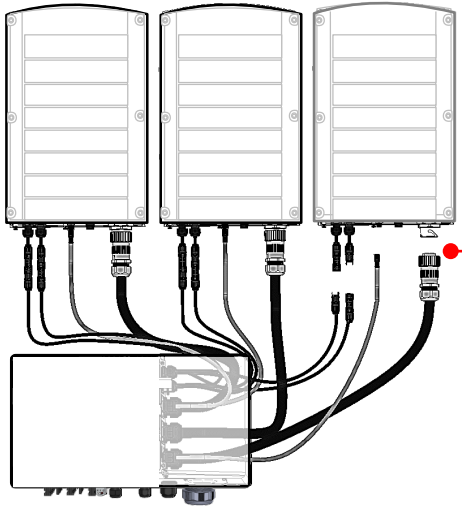

Collega i cavi secondo le etichette

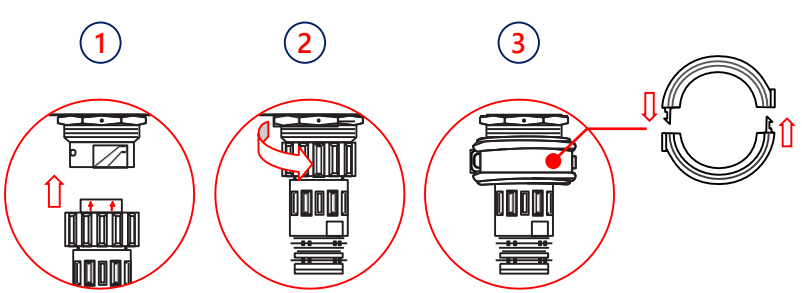

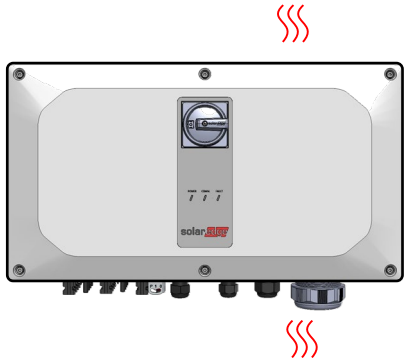

ATTENZIONE! Non bloccare il flusso dell'aria

Rimozione dei coperchi

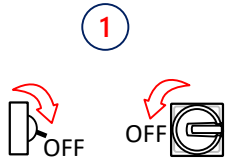

AVVERTENZA

SCOLLEGARE L'ALIMENTAZIONE PRIMA DI INIZIARE L'INSTALLAZIONE

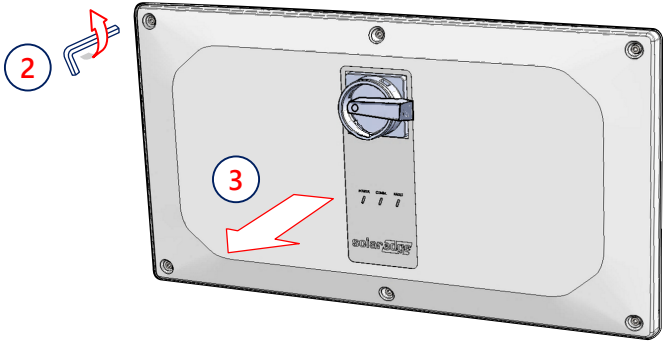

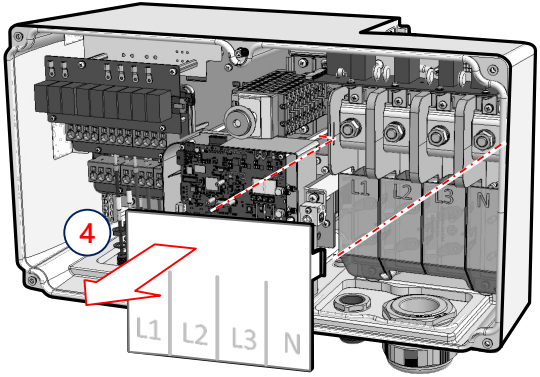

8 Collegamento delle stringhe FV

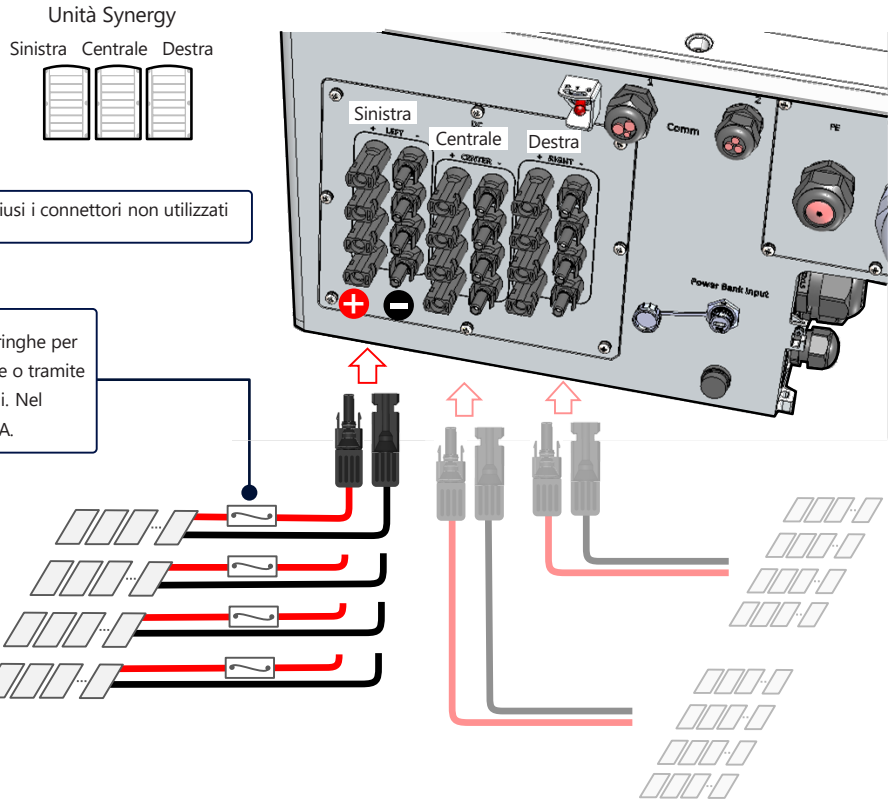

Collegamento delle stringhe FV tramite Ingresso CC Singolo

ATTENZIONE!

- Per cavi di alluminio, USA SOLO capicorda bi-metallici
- Per cavi in rame, USA SOLO capicorda in rame stagnato

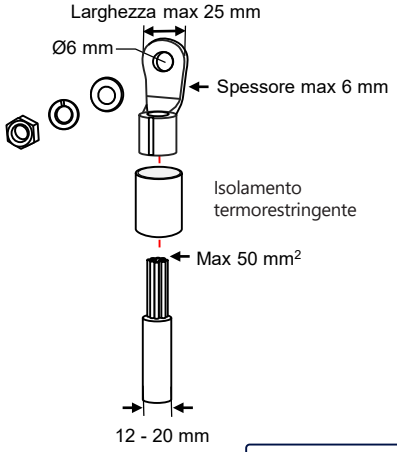

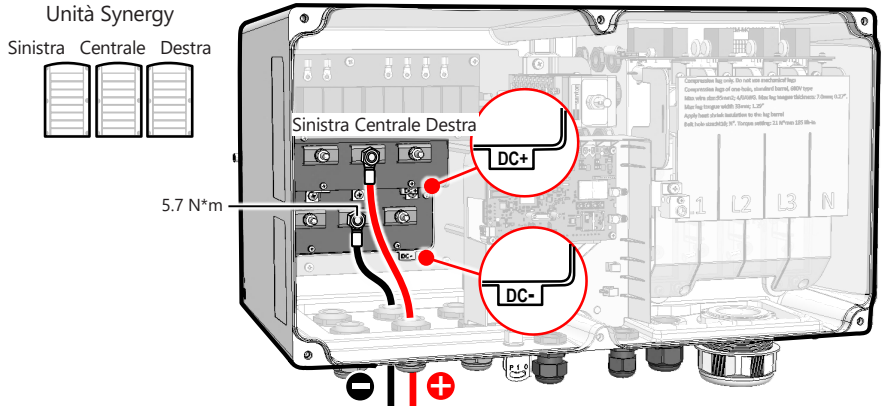

Importante: Quando si installano più di 3 stringhe per singola Unità Synergy (connesse direttamente o tramite un quadro di parallelo), sono necessari fusibili. Nel sistema SolarEdge, vanno usati fusibili da 25 A.

La messa a terra funzionale dei poli positivo o negativo lato CC non è permessa perché l'inverter è privo di trasformatore. La messa a terra delle cornici dei moduli e delle strutture di sostegno è permessa.

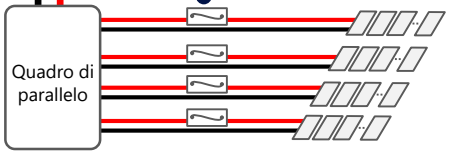

9 Connessione CA e cavo di terra (PE)

L'inverter supporta sia la configurazione a 4 cavi + PE, sia a 3 cavi + PE

La protezione da sovracorrente per l'uscita CA deve essere fornita da terzi, consulta il manuale per la guida

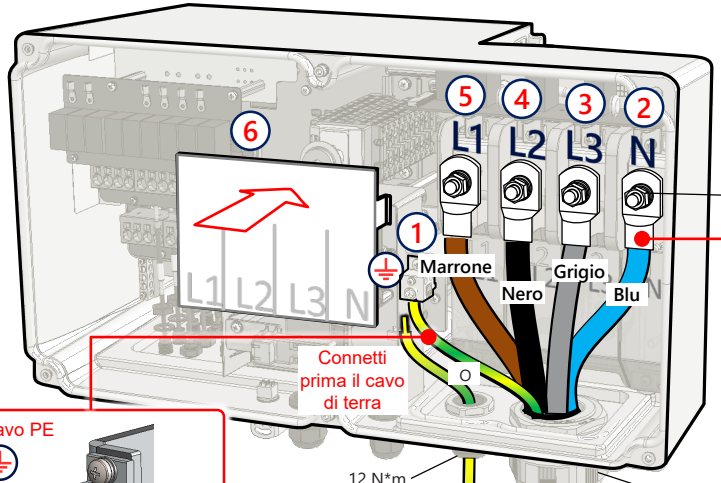

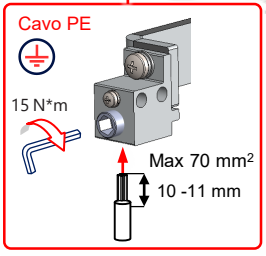

Se si utilizza un cavo a trefoli, l'uso di puntali è a discrezione dell'installatore

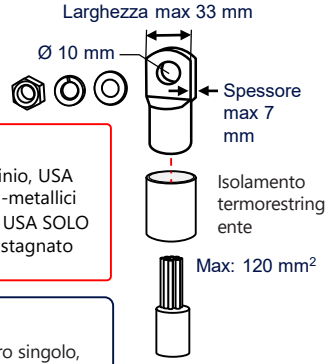

ATTENZIONE!
- Per cavi di alluminio, USA SOLO capicorda bi-metallici
- Per cavi in rame, USA SOLO capicorda in rame stagnato

Solo capicorda a compressione, foro singolo, fusto standard 600V

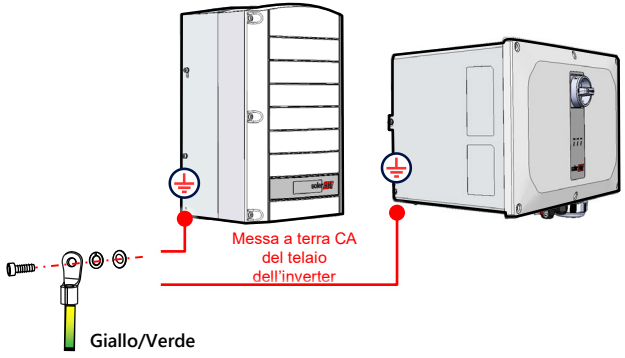

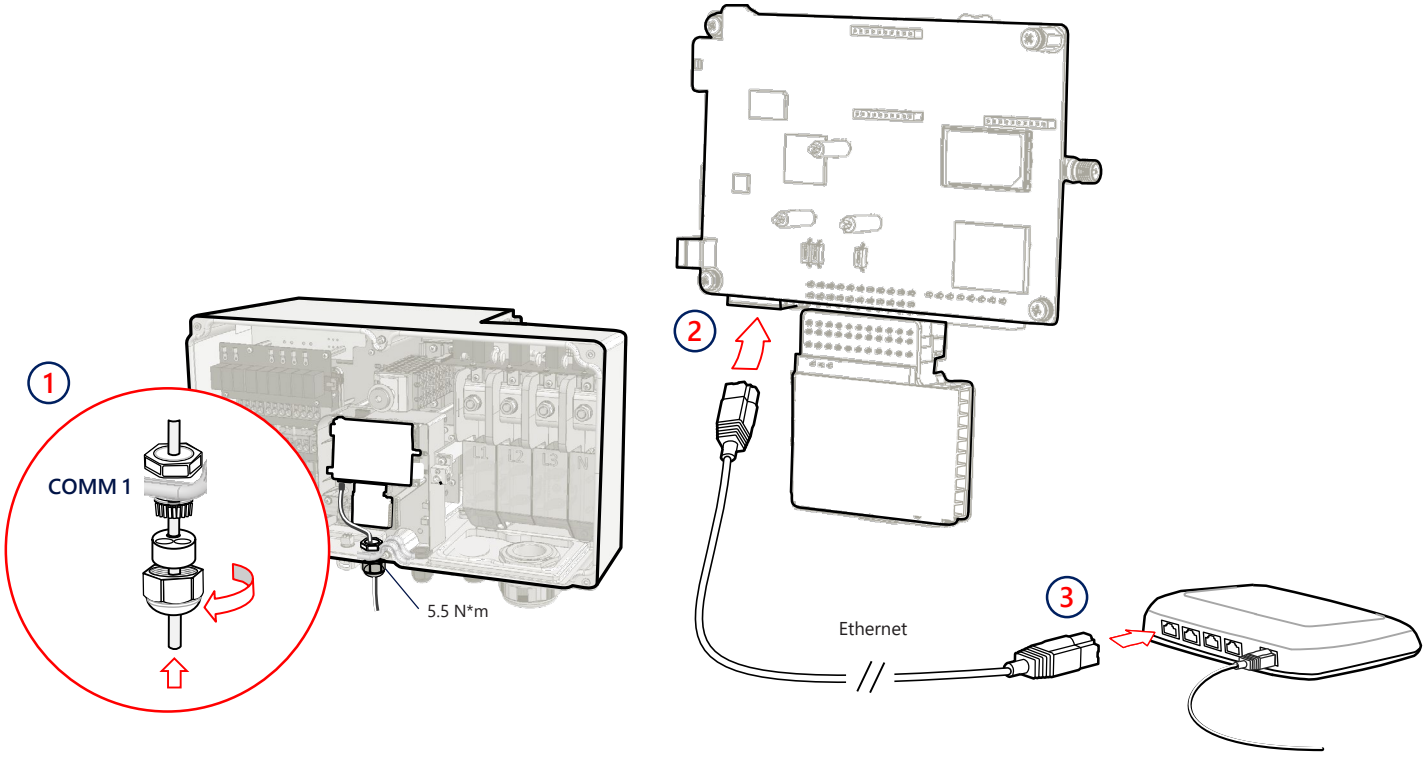
1
COMM 1
5.5 N*m
2
Ethernet
3

11 Connessione RS485 di inverter multipli

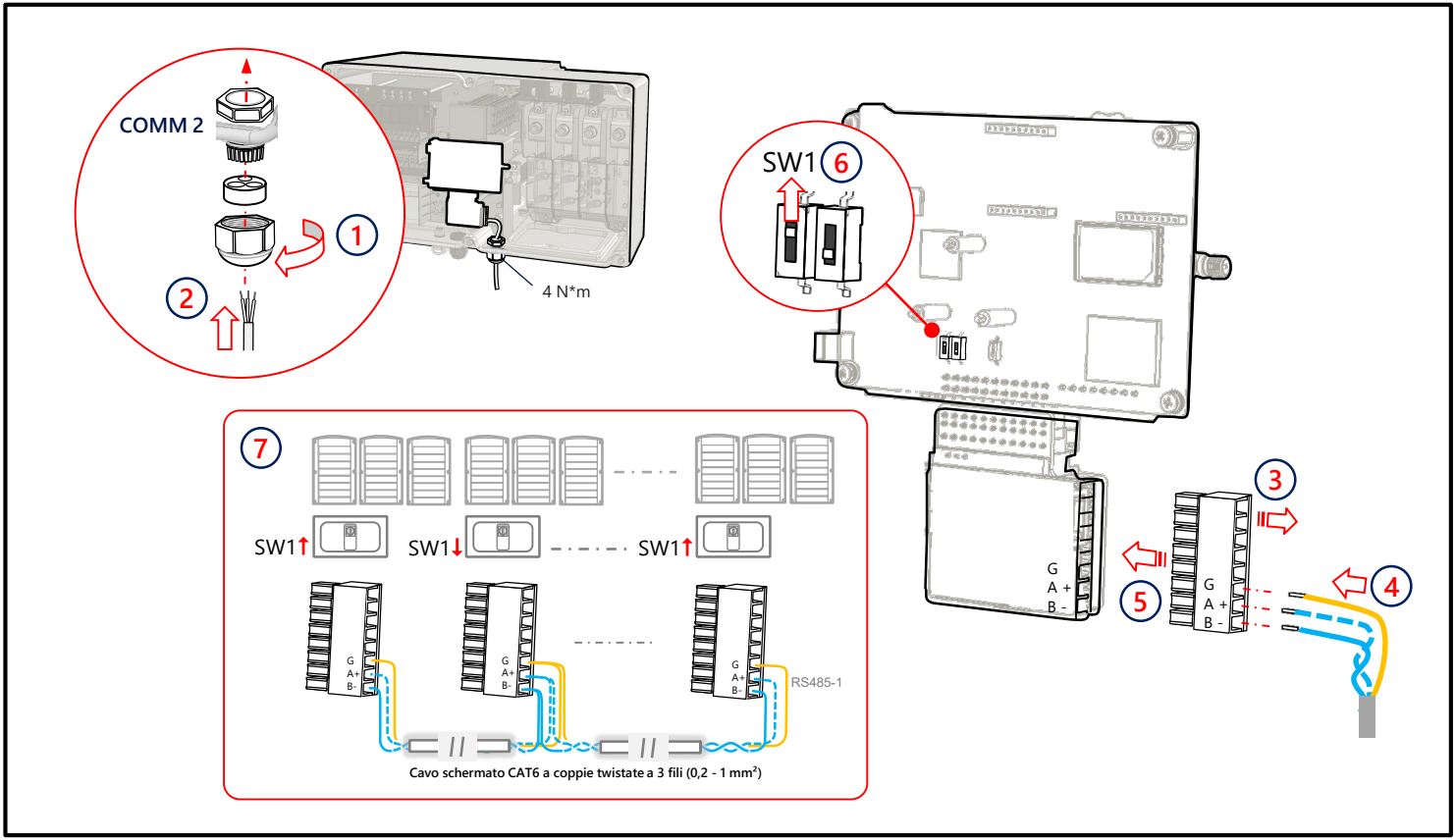

Collegamento Comunicazione Wi-Fi (opzionale)

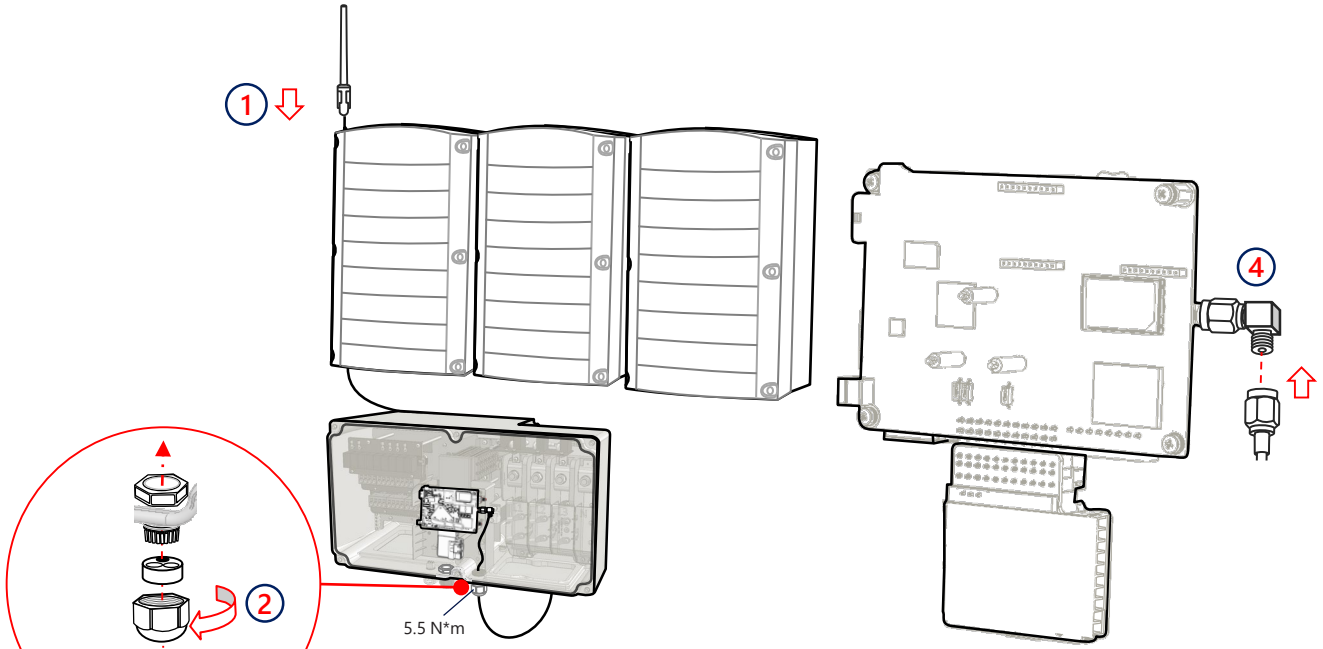

13 Collegamento della comunicazione cellulare (opzionale)

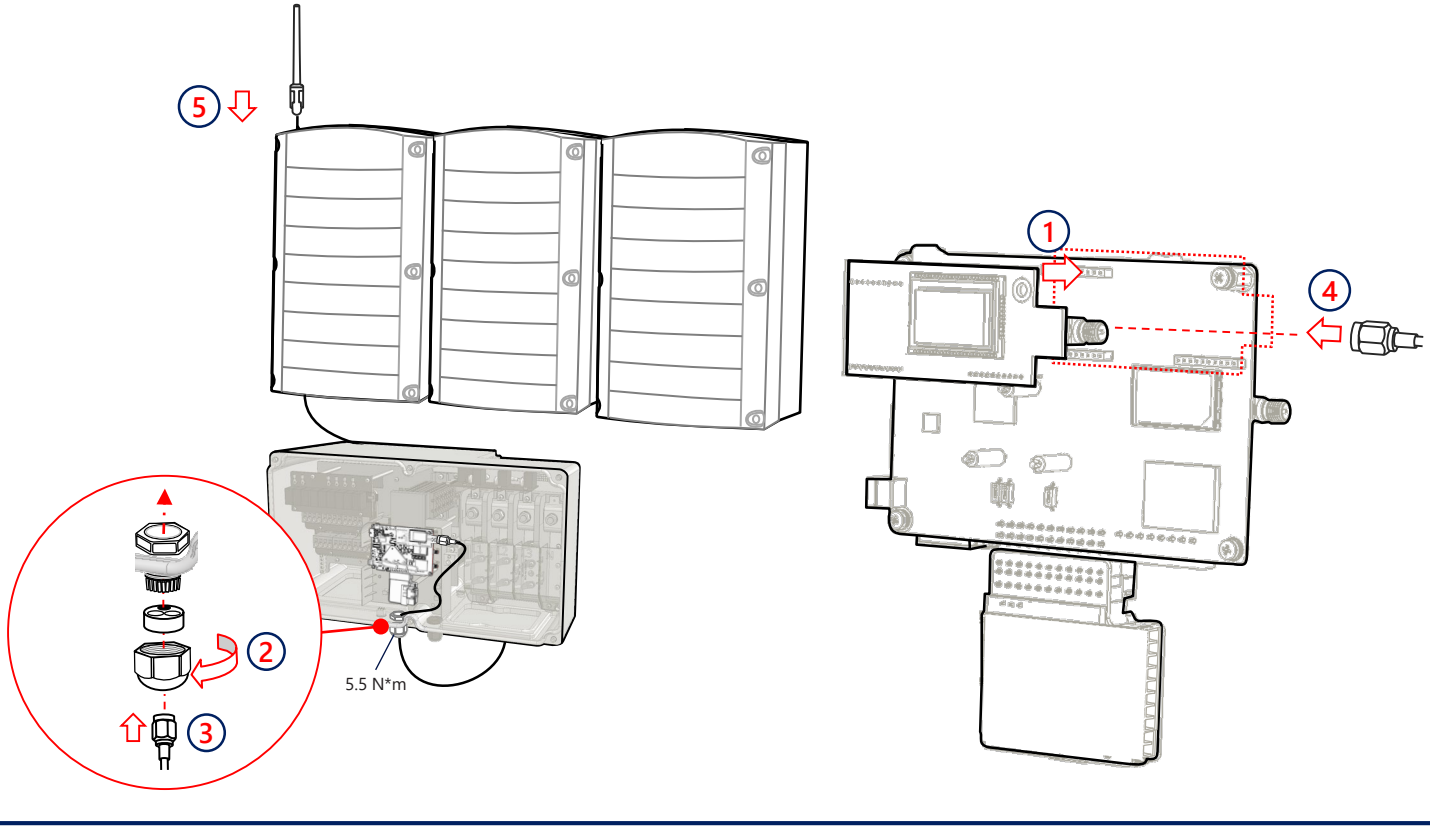

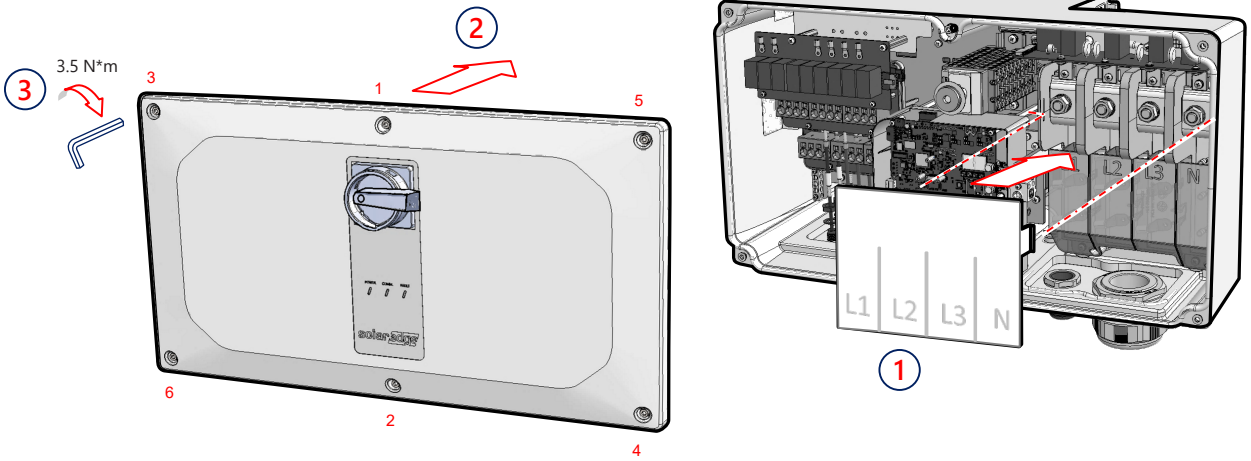
3
3.5 N*m
2
3
1
5
6
2
4
L1
L2
L3
N
1

Pre-commissioning con alimentazione CA non collegata (opzione 1)

1

Scarica SetApp di SolarEdge



GET IT ON Google Play

Download on the App Store

2

Porta su ON (1) il sezionatore CC

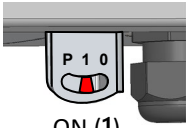

ON (1)



3

Collega il power bank

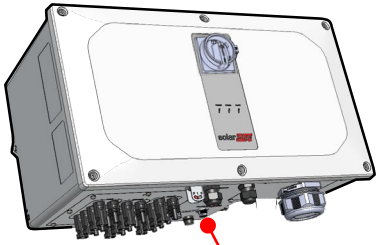

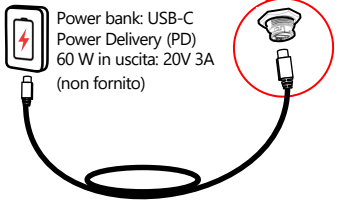

1 metro, maschio-maschio, USB-C (non fornito)

4

Avvia e segui SetApp



Messa in servizio con alimentazione CC e CA (opzione 2)

1 Scarica SetApp di SolarEdge



GET IT ON Google Play

Download on the App Store

2 Porta su ON i sezionatori



3 Avvia e segui SetApp



17 Messa in servizio dell'inverter Leader

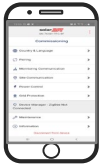

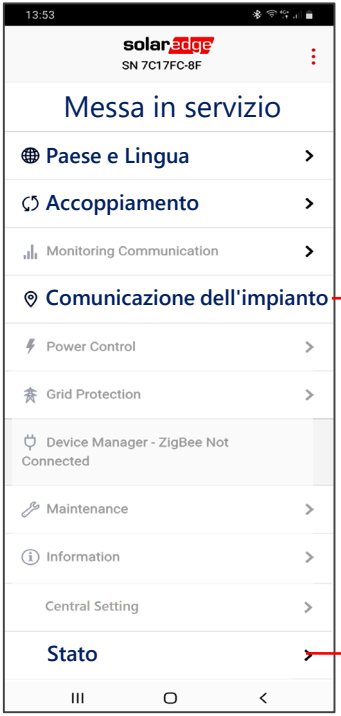

RS485-1 → Protocollo → SolarEdge → **Solaredge Leader**

RS485-1 → **Rilevamento Follower**

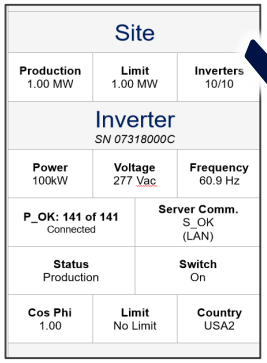

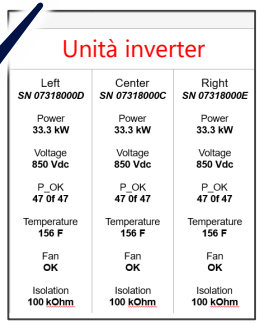

Indicazioni LED

POWER Verde	COMM Blu	FAULT Rosso	
			Il sistema produce Energia
			L'alternata è collegata ma il sistema non sta producendo energia
			L'inverter sta comunicando con la piattaforma di monitoraggio
			Errore del sistema

Informazioni di contatto del Supporto
Se avete problemi tecnici relativi a prodotti SolarEdge, vi preghiamo di contattateci:
https://www.solaredge.com/it/service/support

Soggetto a modifiche senza preavviso.
Copyright © SolarEdge Inc. Tutti i diritti riservati. Marzo 2021.

Inversor trifásico con tecnología Synergy

Guía rápida de instalación

PN: SExxK-xxxxIxxxx

Para Europa, Asia Pacífico y Sudáfrica

Versión 1.3

Leyenda

NOTA

Este símbolo indica información para ayudar al usuario a hacer un uso óptimo del producto.

¡PRECAUCIÓN!

Supone un peligro. Llama la atención sobre un procedimiento que, si no se realiza correctamente o no se cumple, podría provocar daños o la destrucción del producto. No proceder más allá de una señal de precaución hasta que las condiciones indicadas se entiendan y cumplan completamente.

¡ADVERTENCIA!

Supone un peligro. Llama la atención sobre un procedimiento que, si no se realiza correctamente o no se cumple, podría provocar lesiones o pérdida de vidas humanas. No continúe tras una nota de advertencia hasta que haya entendido las condiciones indicadas y se cumplan totalmente.



No cortar los conectores de los cables

Este símbolo aparece en los puntos de conexión a tierra en los manuales y en el equipo de SolarEdge.

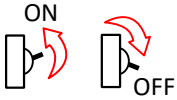

Mover el interruptor de CA del cuadro de alimentación principal de ON a OFF y esperar 5 minutos



Mover el interruptor de seguridad de CC del Synergy Manager de ON a OFF y esperar 5 minutos
(Aplicable solo para los modelos con interruptor de seguridad de CC)

GUARDAR ESTAS INSTRUCCIONES: este manual contiene instrucciones importantes para el inversor trifásico que deben seguirse durante su instalación y mantenimiento. El uso de este equipo de una manera no especificada en este documento por SolarEdge por SolarEdge en este documento puede afectar la protección proporcionada por el equipo.

Instalación de los optimizadores de potencia

1

Utilizar SolarEdge Designer
para diseñar sistemas SolarEdge
https://designer.solaredge.com

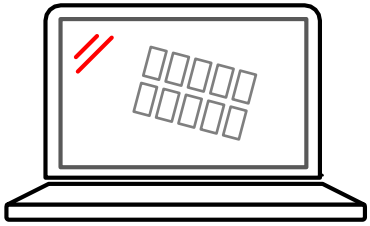

2

Descargar SolarEdge Mapper
para mapear los optimizadores
de potencia



GET IT ON Google Play

Download on the App Store

1 Instalación de los optimizadores de potencia

3

Escanear el código QR usando Mapper

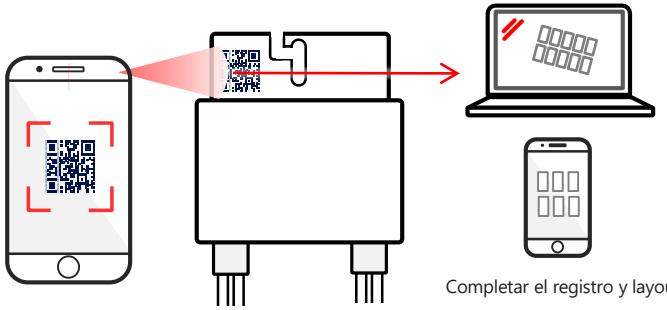

Completar el registro y layout físico de la planta en el portal de monitorización

4

Instalación del optimizador de potencia

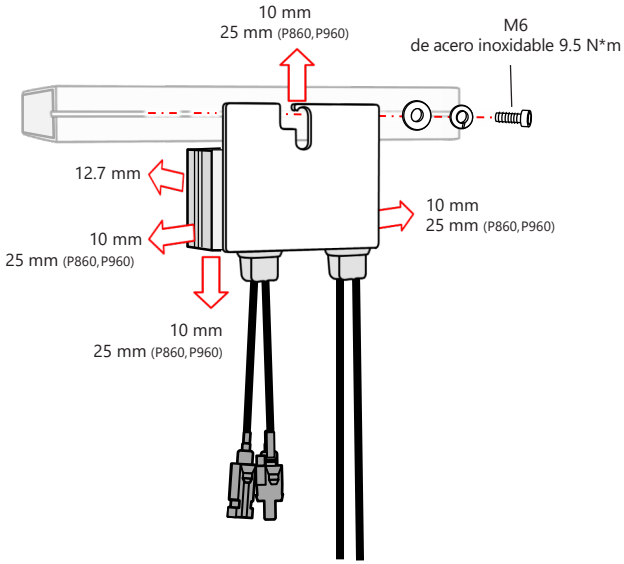

Instalación de los optimizadores de potencia

① → ② → ③ → ④ → ⑤ → ⑥

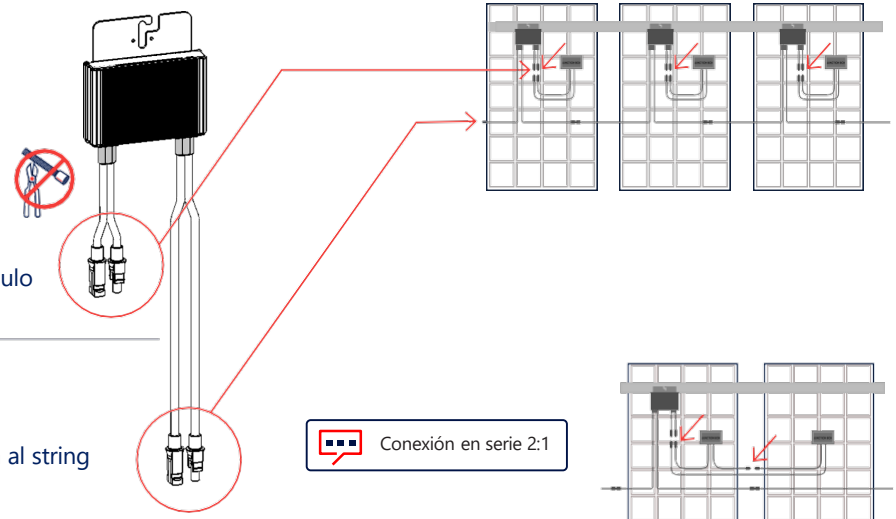

5 Conectar la entrada al módulo

6 Conectar la salida al string

Conexión en serie 2:1

Solo el optimizador de entrada dual (P800p) permite la conexión en paralelo de dos módulos FV.

2 Conexión del sistema de FV

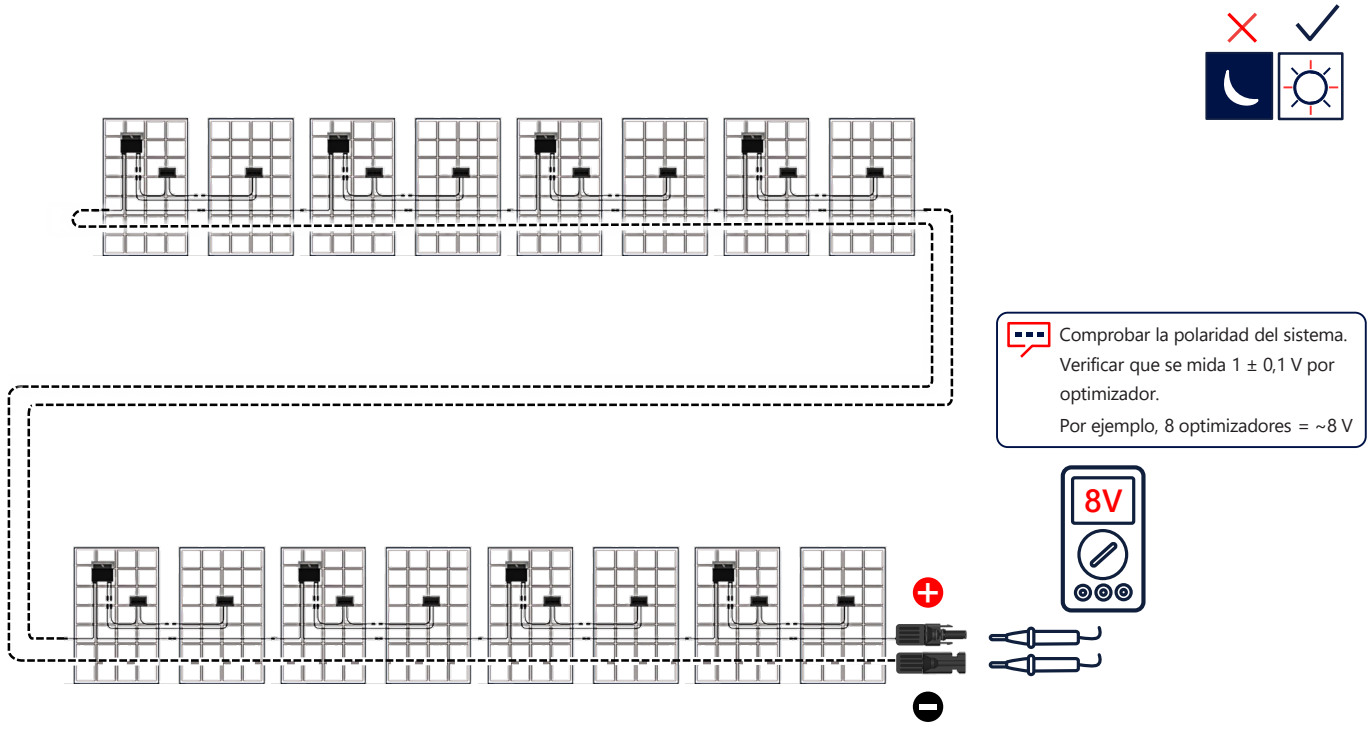

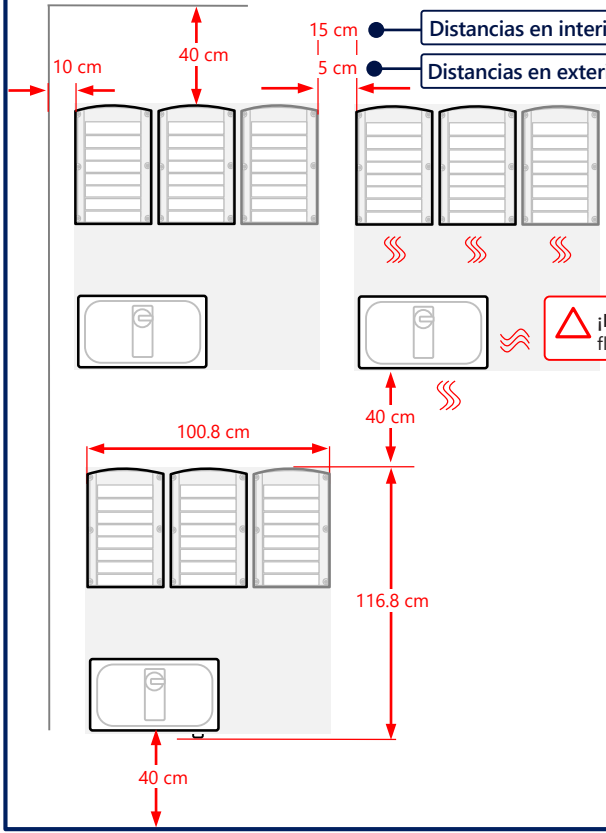

Distancias en interiores

20 cm donde el promedio de temperaturas máximas sea igual o superior a 25 ˚C

Distancias en exteriores

¡ADVERTENCIA!
El área frente al inversor debe mantenerse despejada en al menos un metro

¡PRECAUCIÓN! No bloquear el flujo de aire

Instalación en horizontal

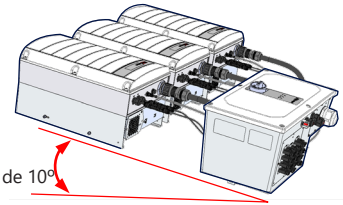

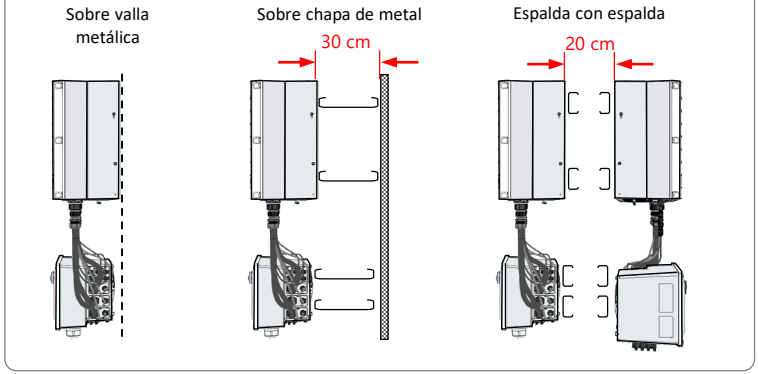

4 Marcar y perforar los orificios

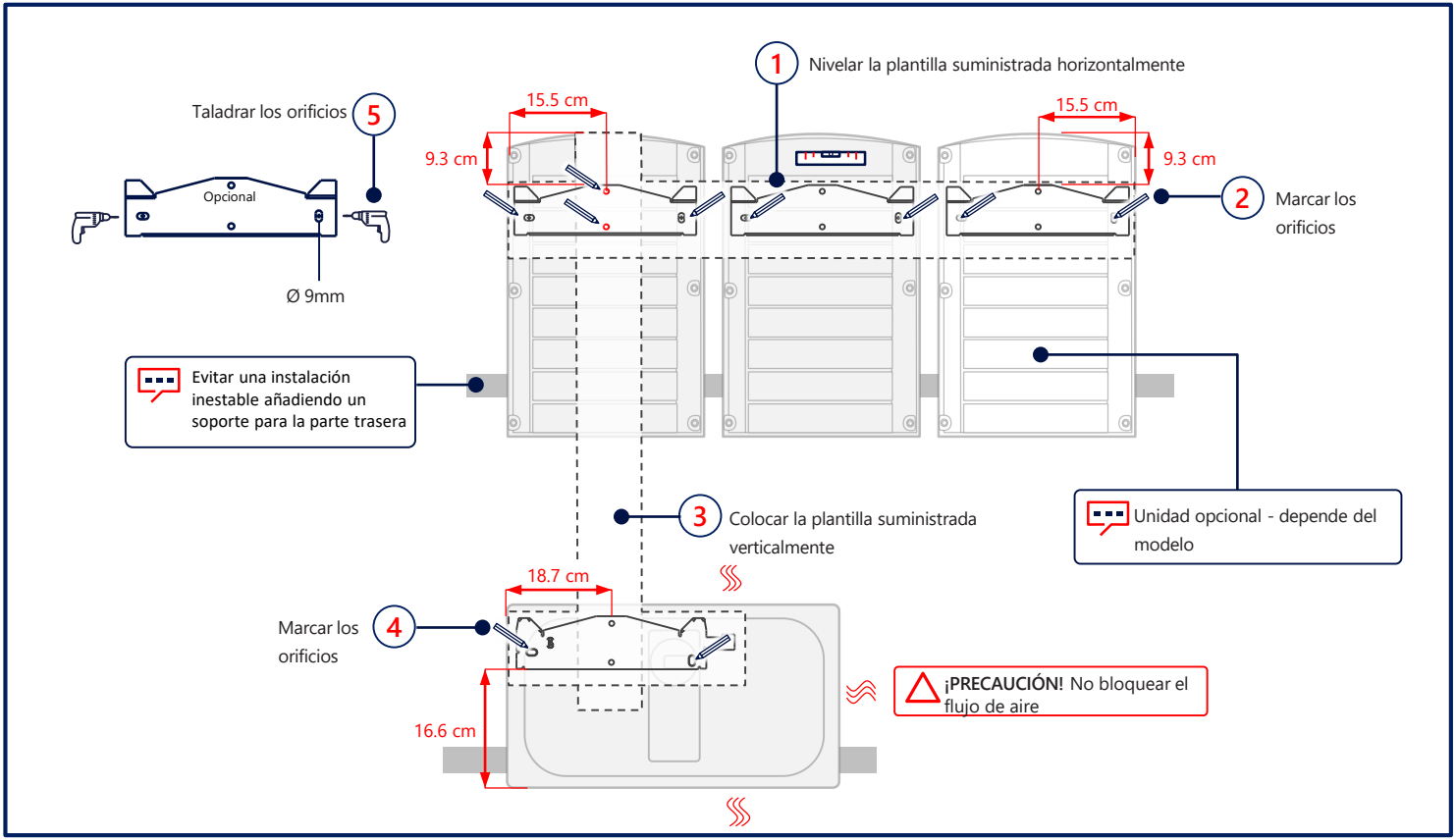

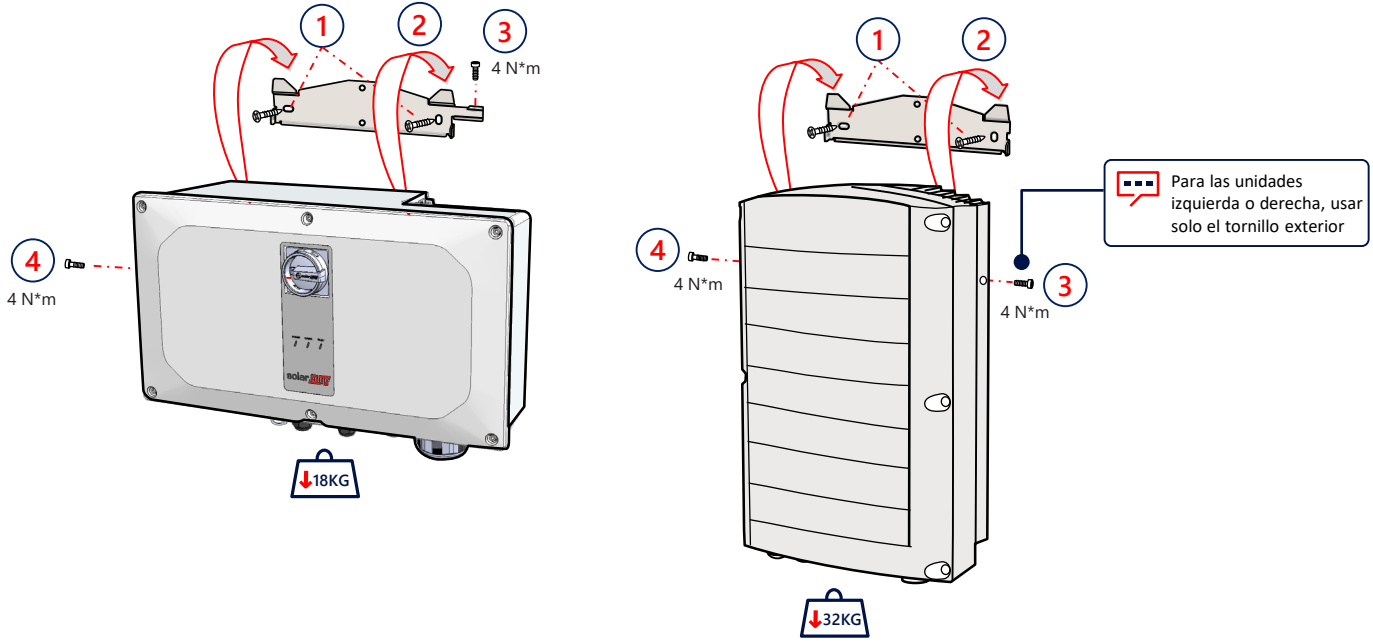
1
2
3
4 N*m
4
4 N*m
18KG
1
2
4
4 N*m
3
4 N*m
Para las unidades izquierda o derecha, usar solo el tornillo exterior
32KG

6 Conexión del cableado de interconexión

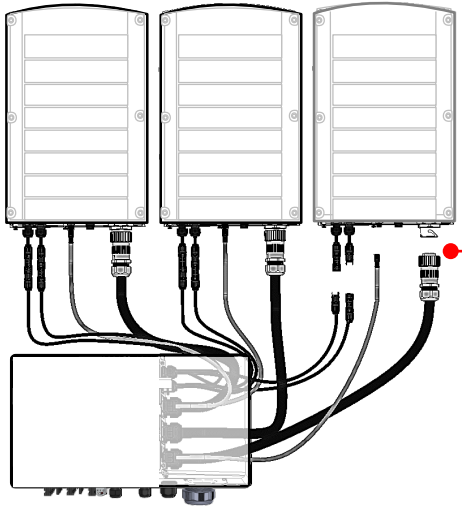

Conectar los cables según las etiquetas

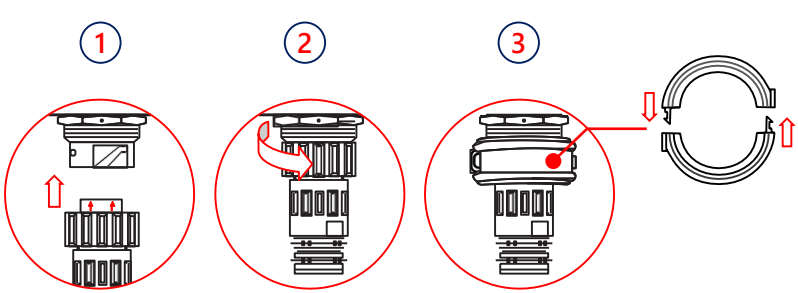



¡**PRECAUCIÓN!** No bloquear el flujo de aire

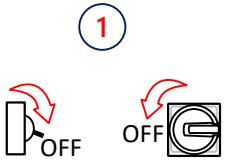

ADVERTENCIA

DESCONECTAR LA ALIMENTACIÓN ANTES DE COMENZAR LA INSTALACIÓN

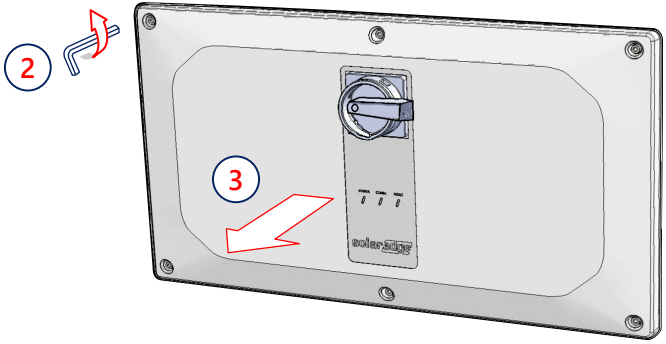

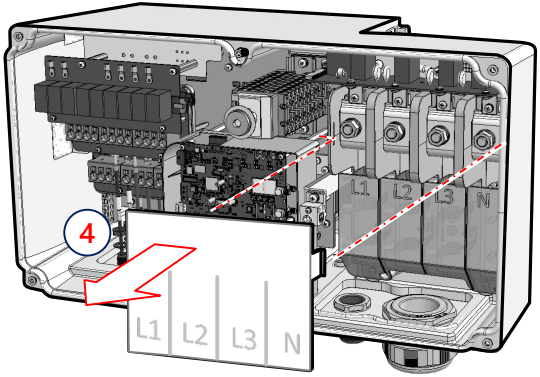

8 Conexión de strings FV

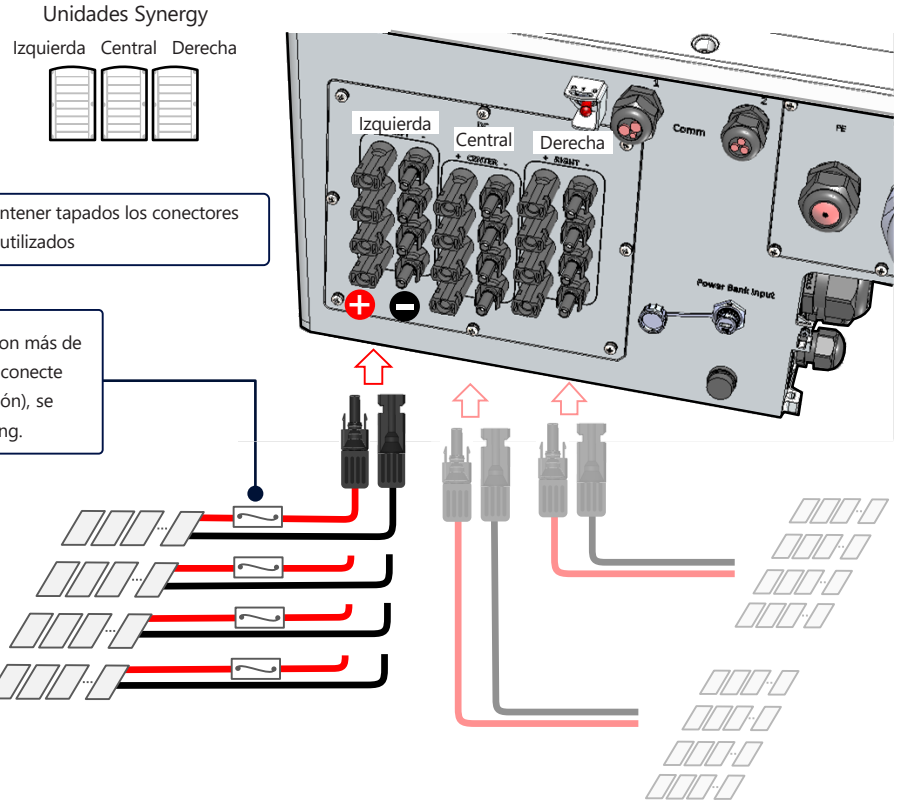

Conexión de strings fotovoltaicos a una entrada de CC única

¡PRECAUCIÓN!

- Para cables de aluminio utilizar SOLO terminales bimetálicos
- Para cables de cobre utilizar SOLO terminales estañados de cobre

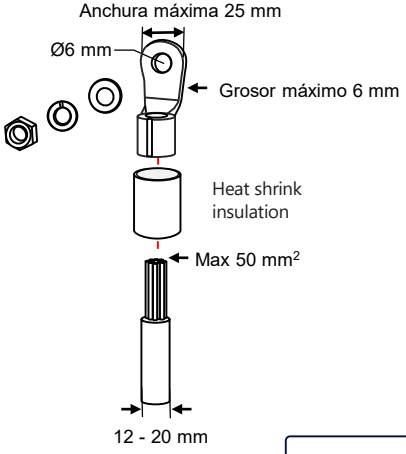

Unidades Synergy

Izquierda Central Derecha

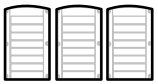

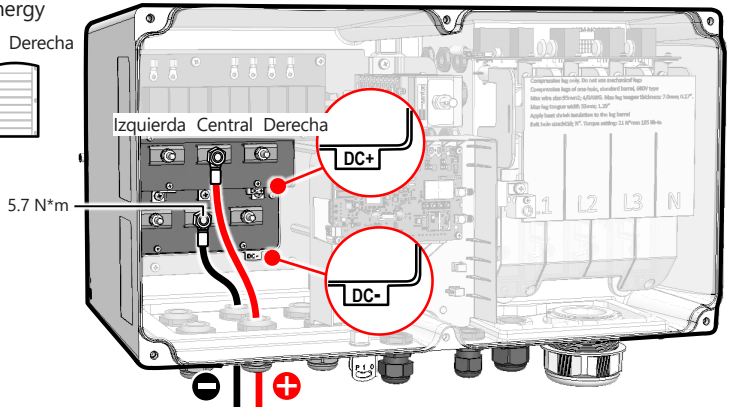

Importante: Cuando se instala un sistema con más de 3 strings por Unidad Synergy (ya sea que se conecte directamente o mediante una caja de conexión), se deben instalar fusibles de 25A para cada string.

La puesta a tierra eléctrica funcional del polo positivo o negativo del lado de CC está prohibida porque el inversor no tiene transformador. La conexión a tierra (toma de tierra) de los marcos de los módulos y de la estructura de soporte de los módulos del campo fotovoltaico es posible

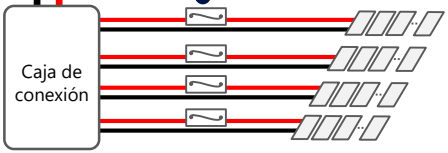

9 Conexión de CA y toma a tierra (PE)

El inversor admite una conexión de 4 cables + tierra o de 3 cables + tierra

La protección contra sobreintensidades para la salida de CA debe conseguirse de fabricantes terceros, consultar el manual para indicaciones al respeto

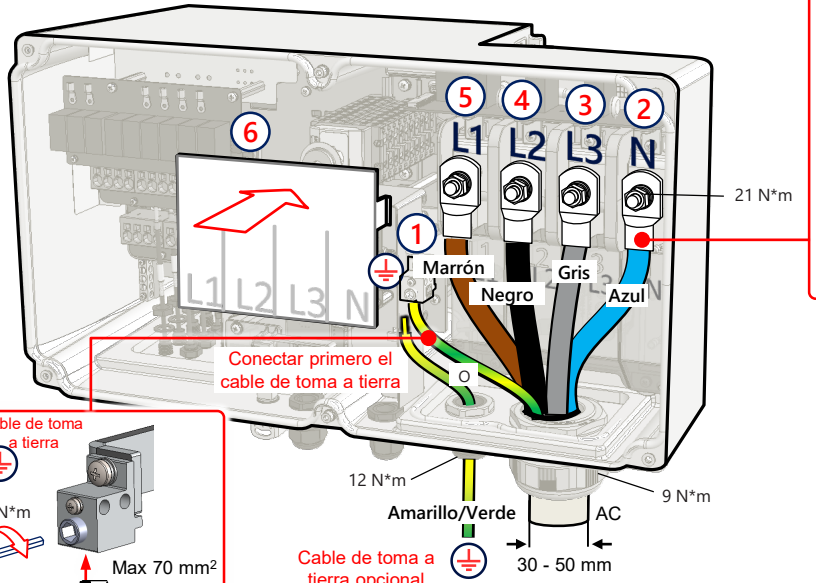

Si se usa un cable trenzado, es posible emplear una ferrita a discreción del instalador

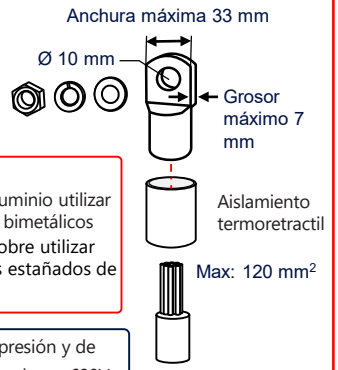

¡PRECAUCIÓN!

- Para cables de aluminio utilizar SOLO terminales bimetálicos
- Para cables de cobre utilizar SOLO terminales estañados de cobre

Solo terminales de presión y de un orificio, aptos para hasta 600V

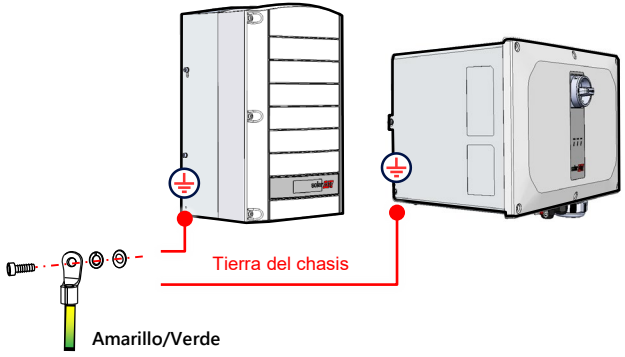

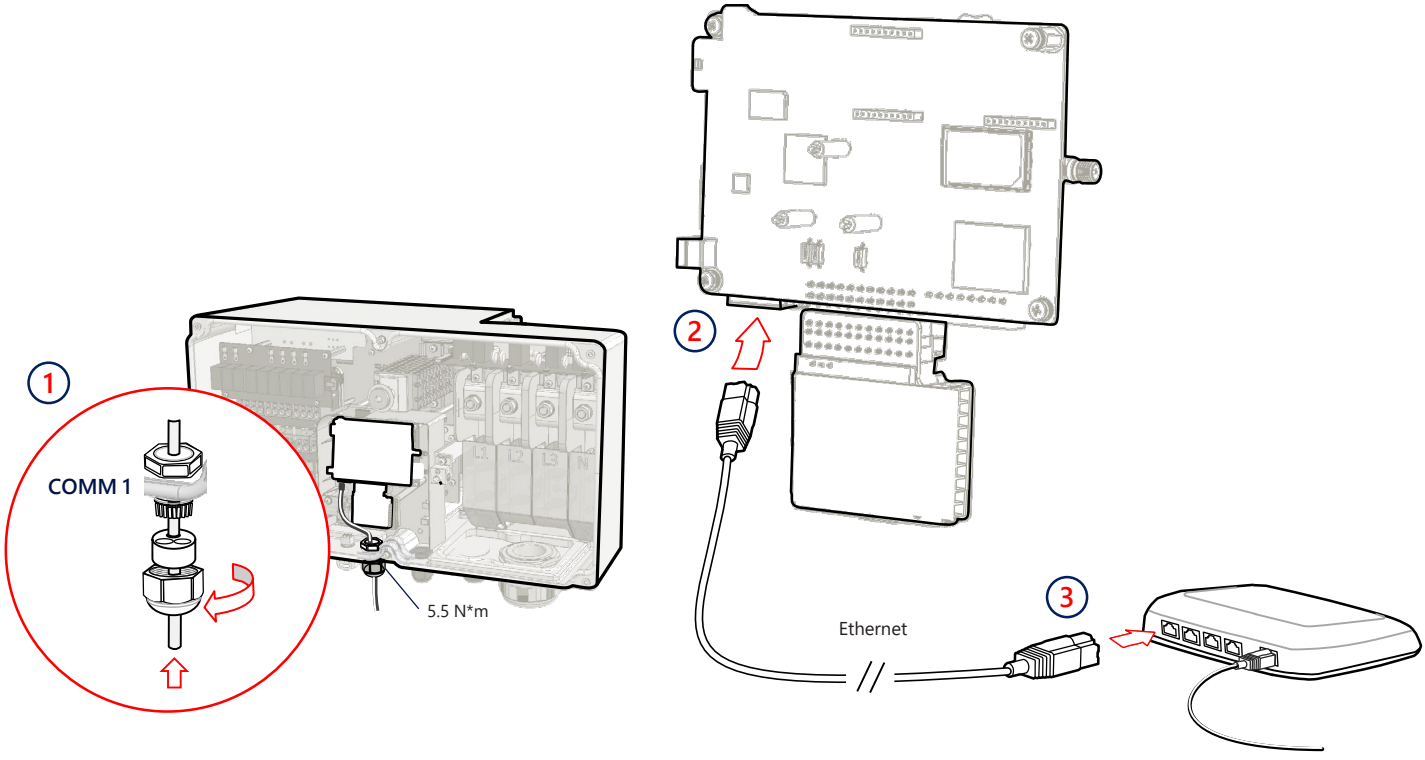
1
COMM 1
5.5 N*m
2
Ethernet
3

11 Conexión RS485 entre múltiples inversores

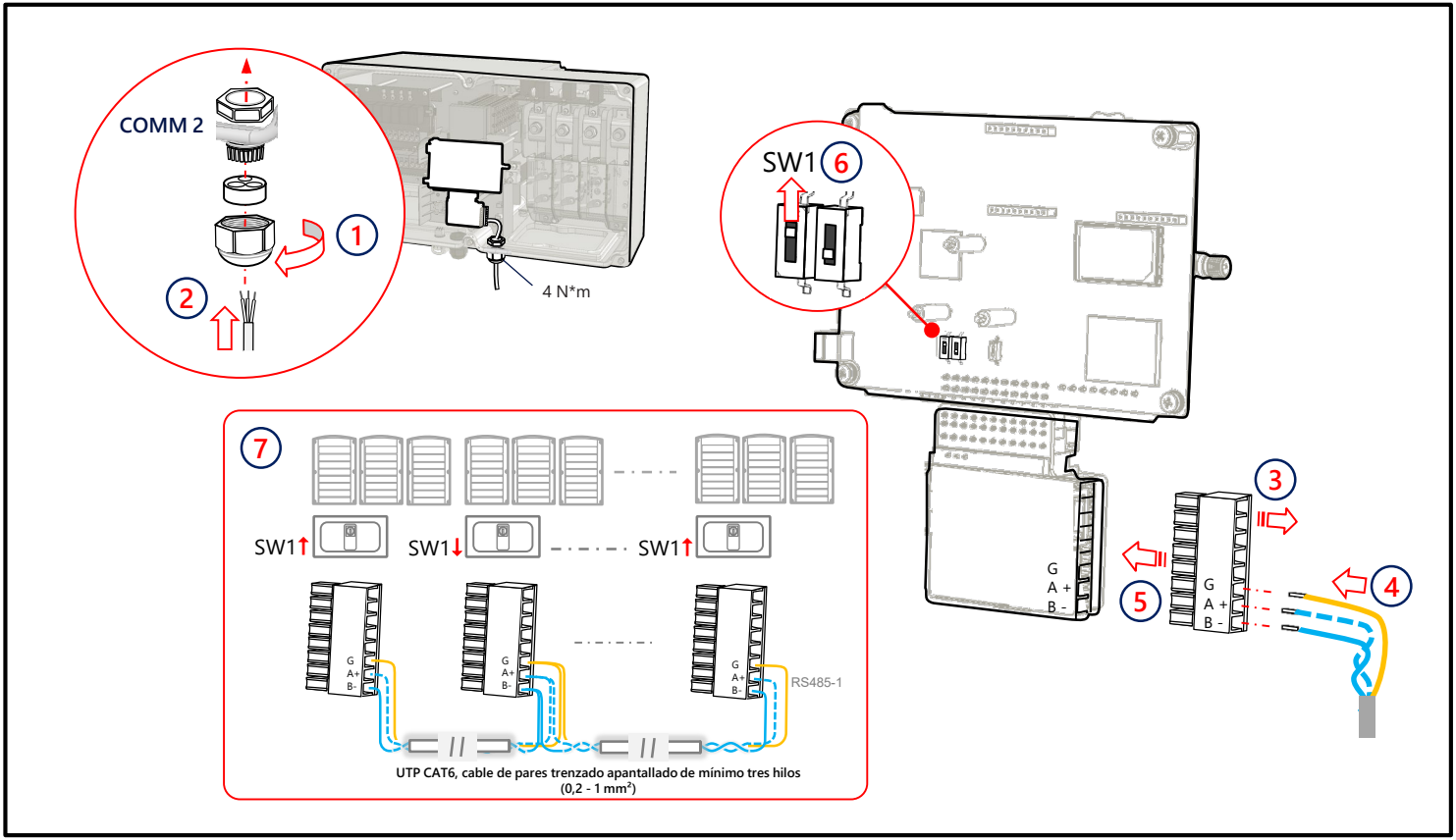

Conexión para la comunicación Wi-Fi (opcional)

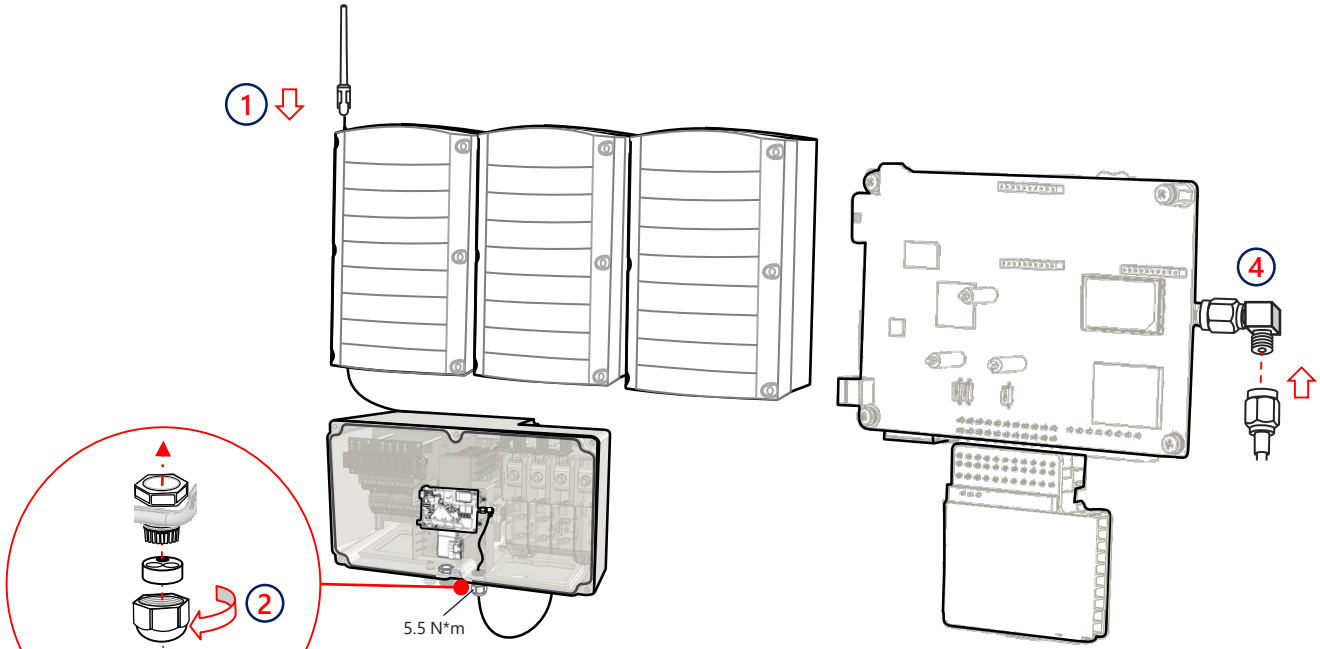

13 Conexión para la comunicación móvil (opcional)

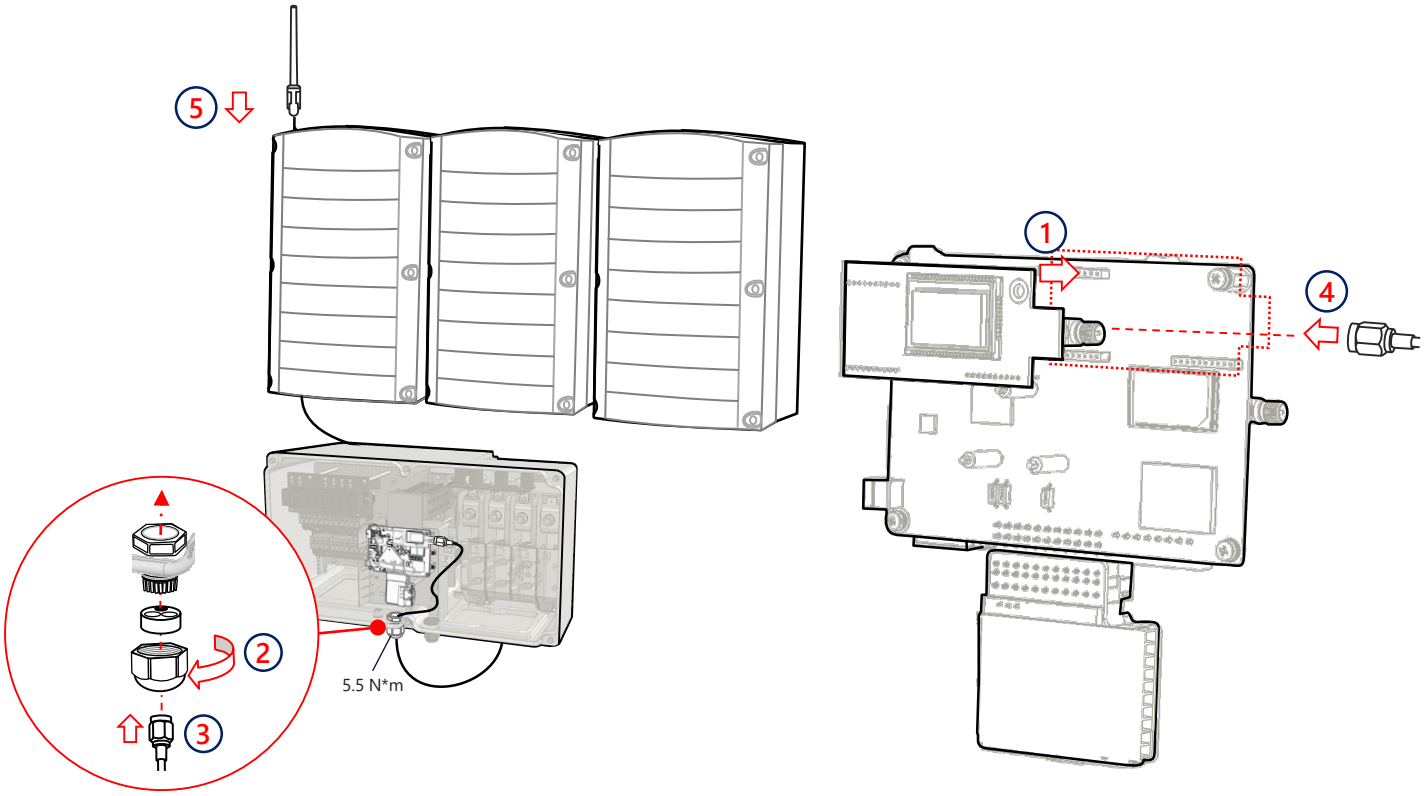

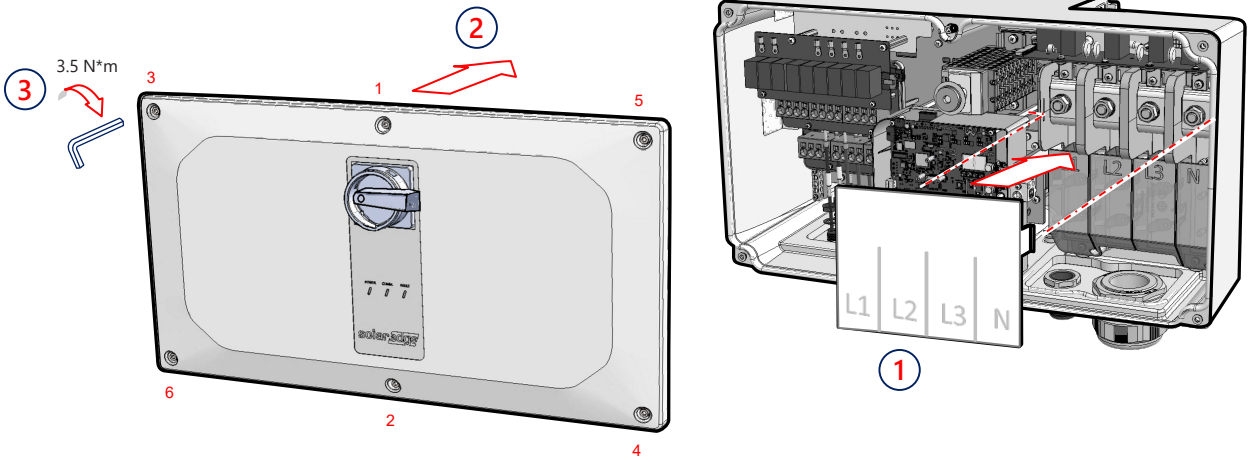
3
3.5 N*m
2
3
1
5
6
2
4
L1
L2
L3
N
1

15 Puesta en marcha previa sin alimentación CA (opción 1)

1 Descargar SolarEdge SetApp



GET IT ON Google Play

Download on the App Store

2 Poner en ON (1) los interruptores

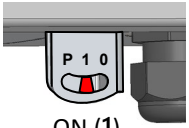

ON (1)



3 Conectar la Power Bank

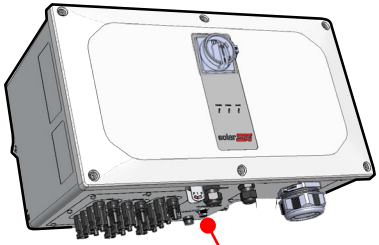



Requisitos mínimos Power Bank: puerto de salida de 60W, USB-C Power Delivery (PD): 20V 3A (no provisto)

Tapa del conector cuando no se esté usando

1 metro, macho a macho, USB-C (no provisto)

4 Iniciar y seguir las instrucciones en SetApp



Puesta en marcha con alimentación CC y CA (opción 2)

1 Descargar SolarEdge SetApp



GET IT ON Google Play

Download on the App Store

2 Encender la alimentación



3 Iniciar y seguir las instrucciones en SetApp



17 Puesta en marcha del inversor líder

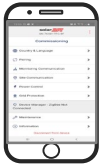

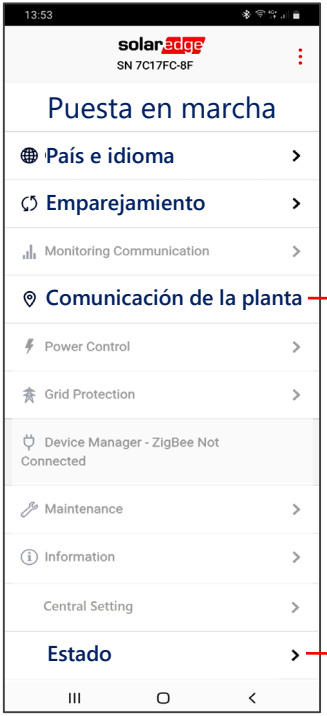

RS485-1 → Protocolo → SolarEdge → **Líder SolarEdge**

RS485-1 → **Detección de Seguidores**

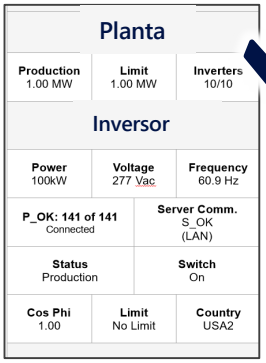



Indicaciones LED



	El sistema está produciendo energía
	La CA está conectada pero el sistema no está generando energía
	El inversor está comunicando con el portal de monitorización
	Error del sistema

Información de Contacto de Asistencia Técnica
En caso de algún problema con los productos SolarEdge por favor contacte con nuestra asistencia técnica:
https://www.solaredge.com/es/service/support

Sujeto a cambios sin previo aviso.
Copyright © SolarEdge Inc. Todos los derechos reservados.reserved. Marzo 2021.

Falownik trójfazowy z technologią synergii

Skrócona instrukcja instalacji

PN: SExxK-xxxxIxxxx

Europa, APAC i RPA
Wersja 1.3

Legenda

UWAGA

Ten symbol oznacza informacje pomocne dla użytkownika w celu optymalnego wykorzystywania produktu.

PRZESTROGA!

Oznacza niebezpieczeństwo. Sygnalizuje, że jeśli dana procedura nie zostanie prawidłowo wykonana lub uwzględniona, może dojść do uszkodzenia lub zniszczenia produktu. Nie należy pomijać przestrogi dopóki wskazane warunki nie zostaną w pełni zrozumiane i spełnione.

OSTRZEŻENIE!

Oznacza niebezpieczeństwo. Sygnalizuje, że jeśli dana procedura nie zostanie prawidłowo wykonana lub uwzględniona, może dojść do urazu ciała lub śmierci. Nie należy pomijać ostrzeżenia dopóki wskazane warunki nie zostaną w pełni zrozumiane i spełnione.



Nie przecinać złączy kablowych

Ten symbol pojawia się w punktach uziemienia wskazanych w instrukcjach oraz na sprzęcie SolarEdge.

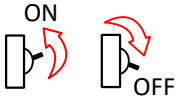

WŁĄCZ/WYŁĄCZ przełącznik ON/OFF/P i odczekaj 5 minut



WŁĄCZ/WYŁĄCZ wyłącznik awaryjny DC w Menadżerze Synergii i odczekaj 5 minut (Dotyczy wyłącznie modeli z wyłącznikiem awaryjnym DC)

NALEŻY ZACHOWAĆ TE INSTRUKCJE – Niniejsza instrukcja zawiera ważne wytyczne dotyczące falownika trójfazowego, których należy przestrzegać podczas instalacji i konserwacji.

Copyright © SolarEdge Inc. Wszelkie prawa zastrzeżone.

1

Użyj narzędzia SolarEdge Designer
do zaprojektowania instalacji
https://designer.solaredge.com

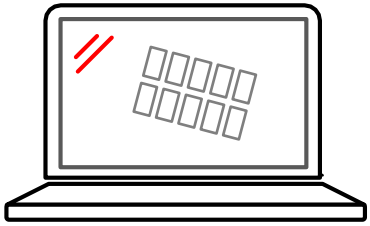

2

Pobierz SolarEdge Mapper, aby wykonać mapowanie optymalizatorów mocy w łańcuchu

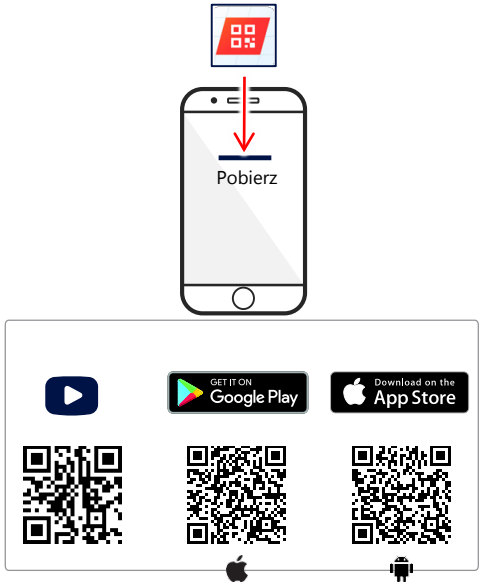

1 Instalowanie optymalizatorów mocy

3

Zeskanuj kod QR za pomocą narzędzia Mapper

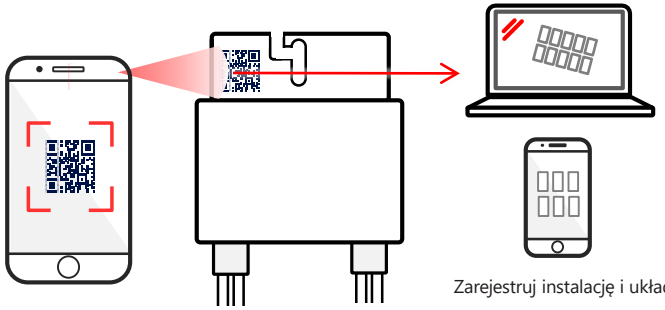

Zarejestruj instalację i układ fizyczny w platformie monitorowania

4

Zainstaluj optymalizator mocy

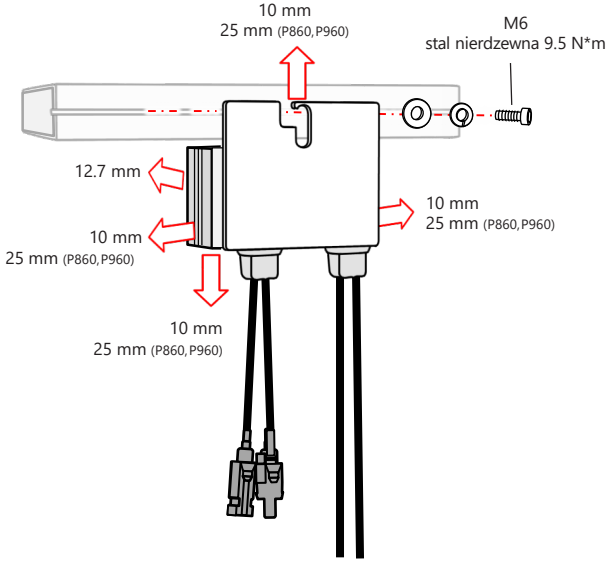

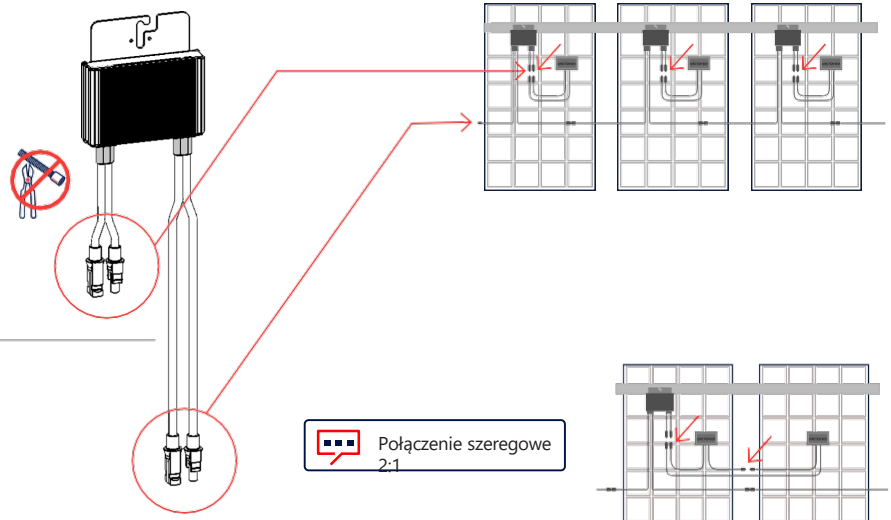

5 Podłącz wejście Modułu

6 Podłącz wyjście z Łańcuchem

Połączenie szeregowe 2:1

Użyj optymalizatora z dwoma wejściami (P800p) do równoległego połączenia dwóch PV lub użyj kabla rozgałęzionego, aby podłączyć dwa PV do jednego optymalizatora wejściowego

2 Podłączanie modułów fotowoltaicznych

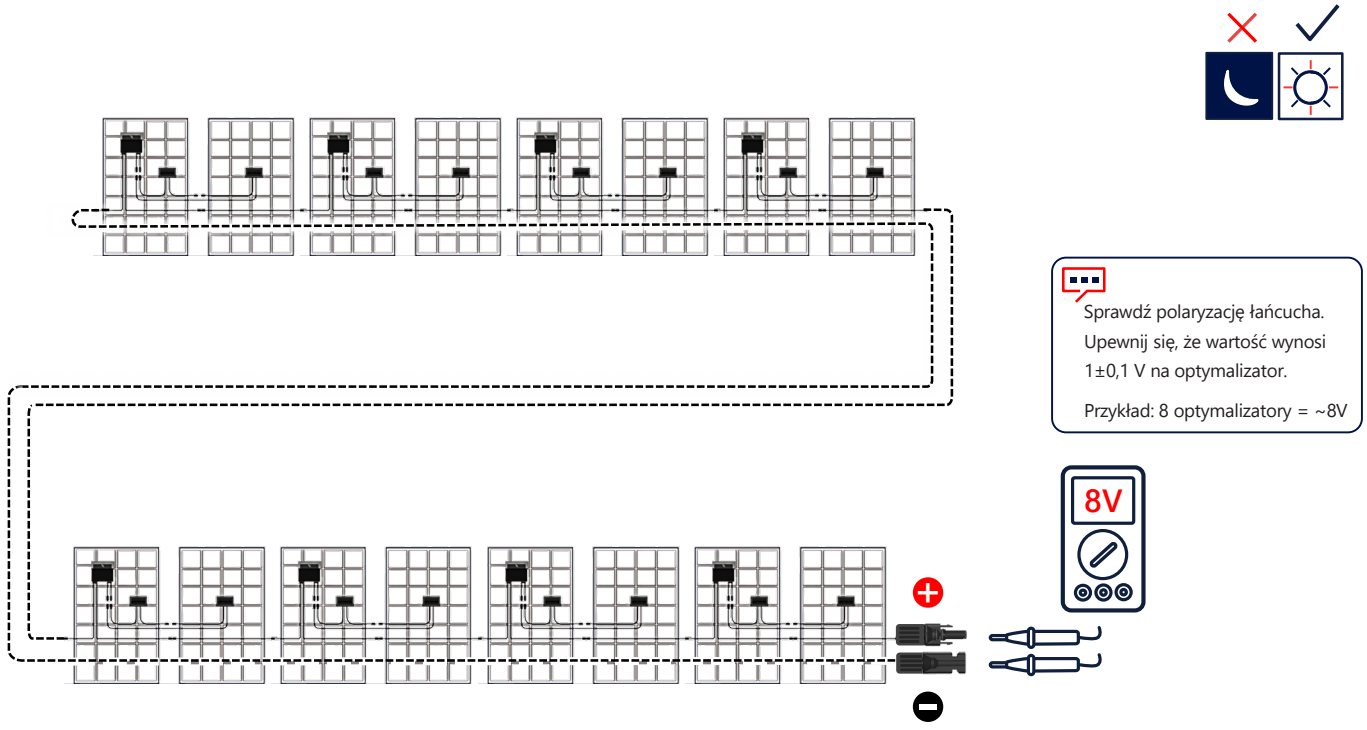

Odstępy montażowe

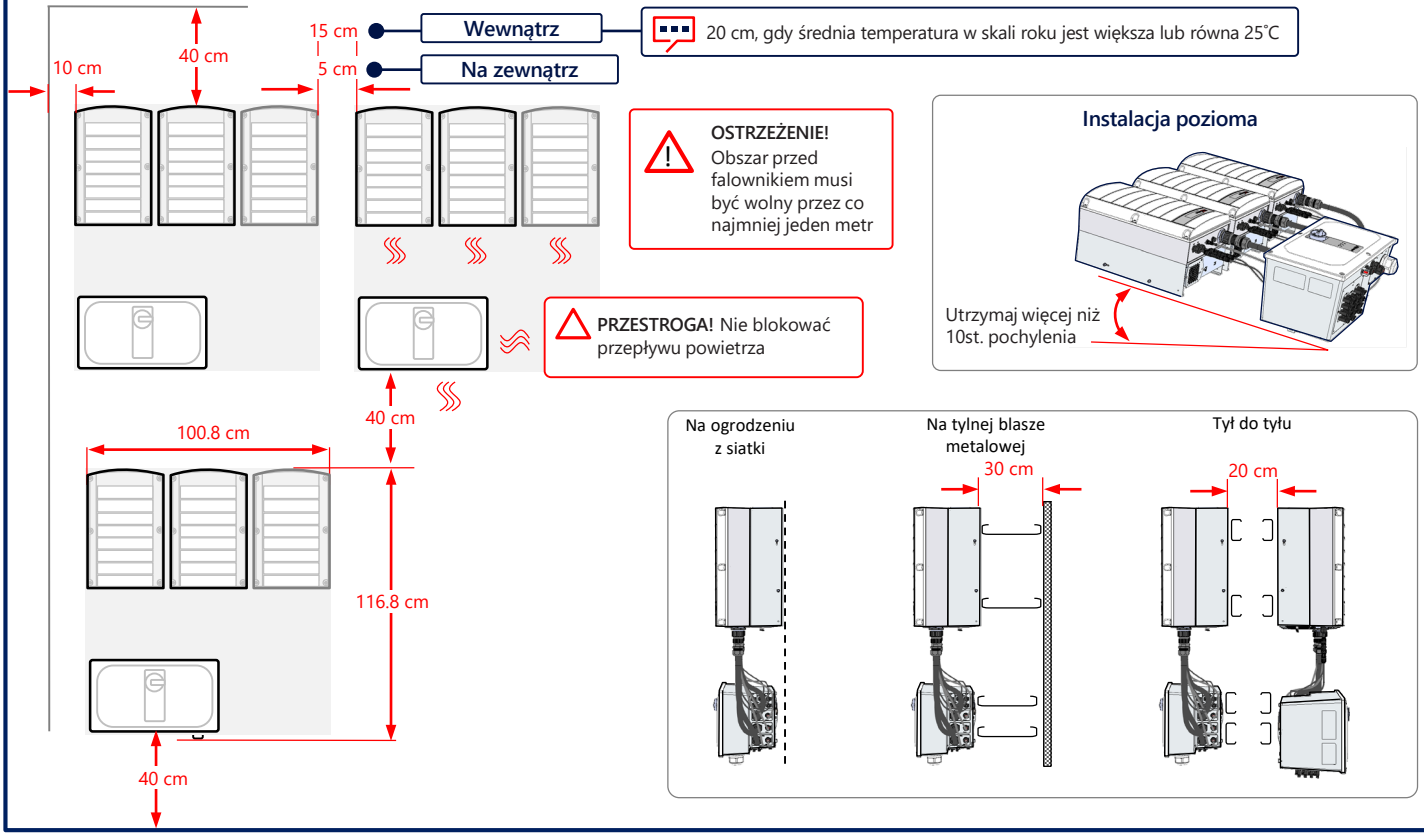

4 Oznakowanie i wykonywanie otworów

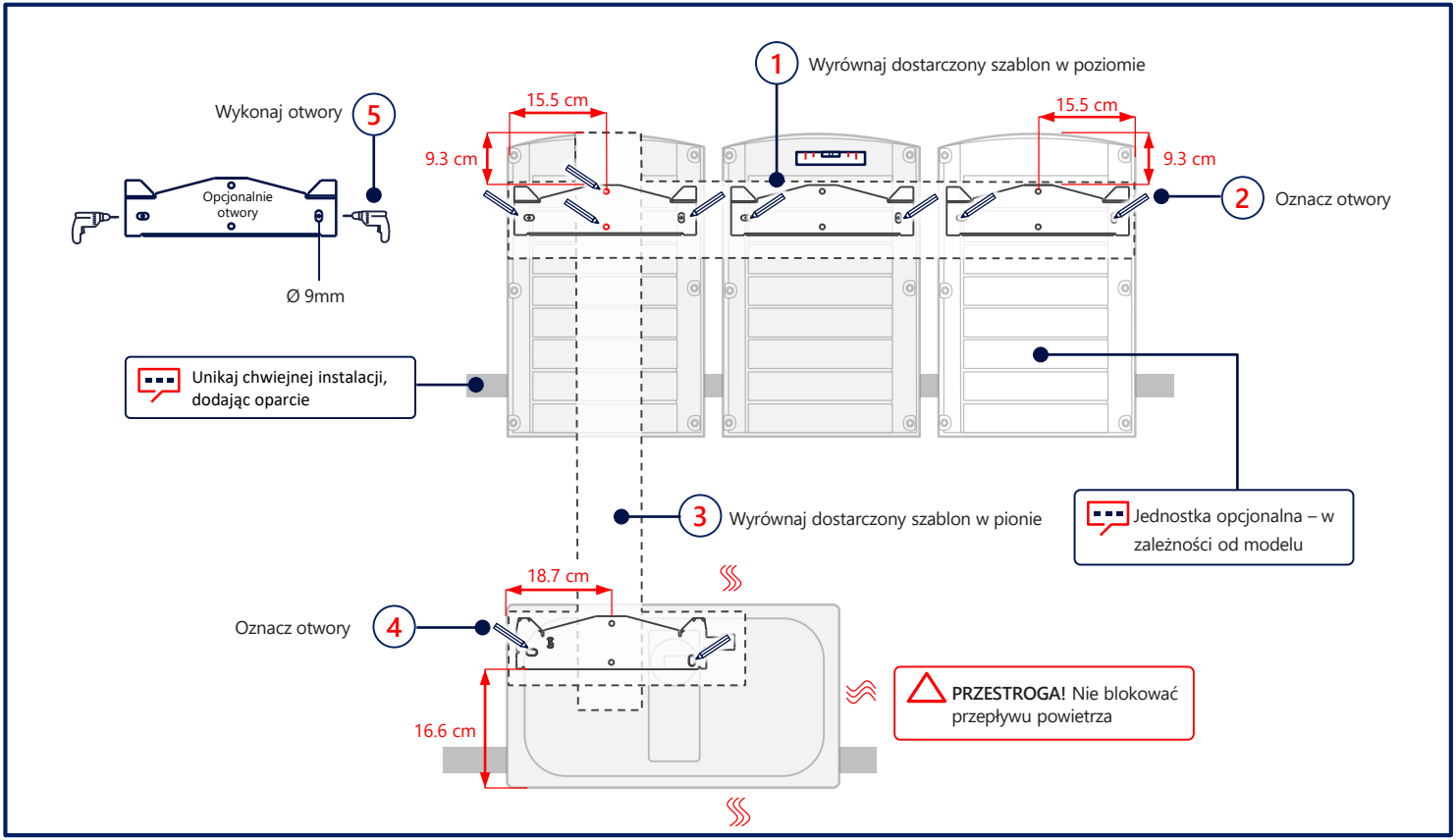

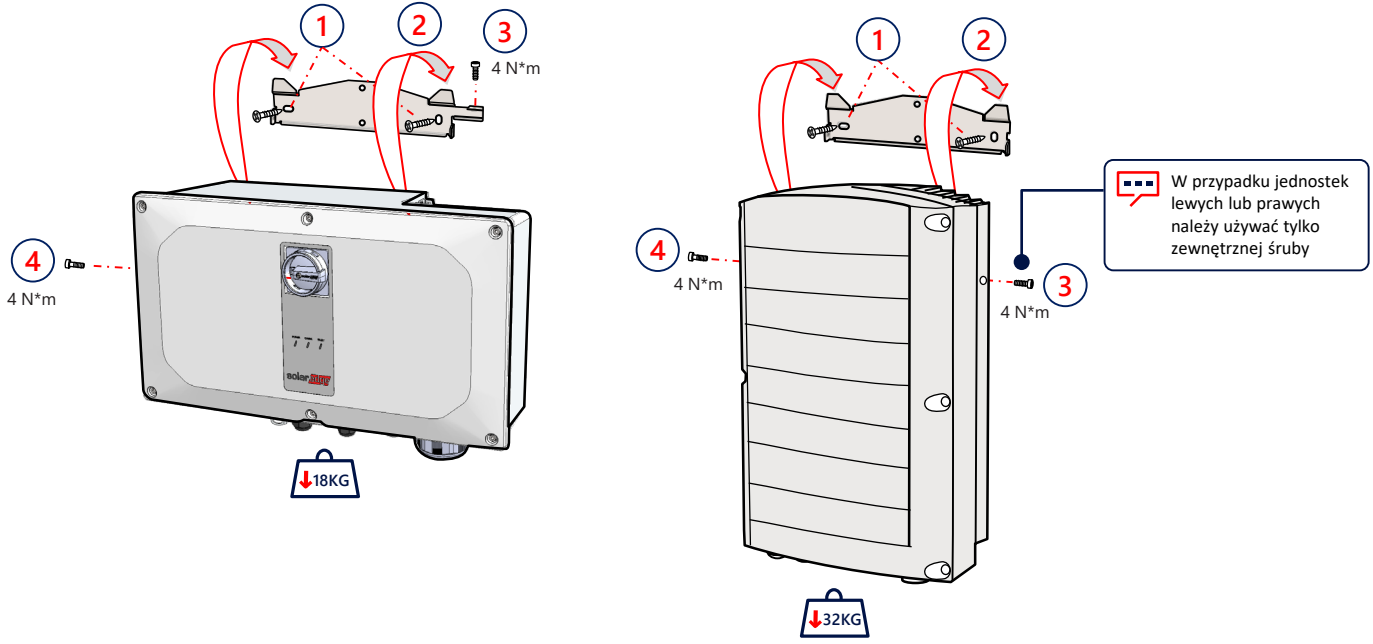
1
2
3
4 N*m
4
4 N*m
18KG
1
2
4
4 N*m
3
4 N*m
W przypadku jednostek lewych lub prawych należy używać tylko zewnętrznej śruby
32KG

6 Okablowanie

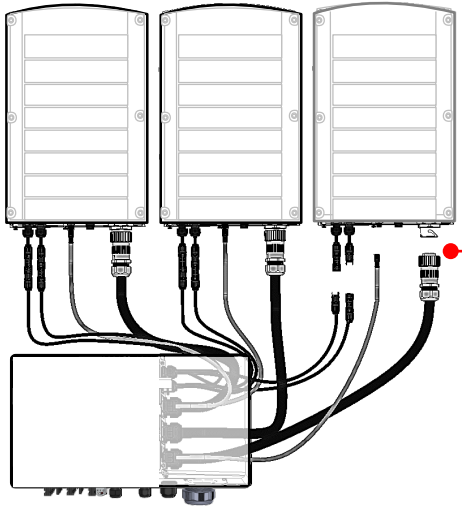

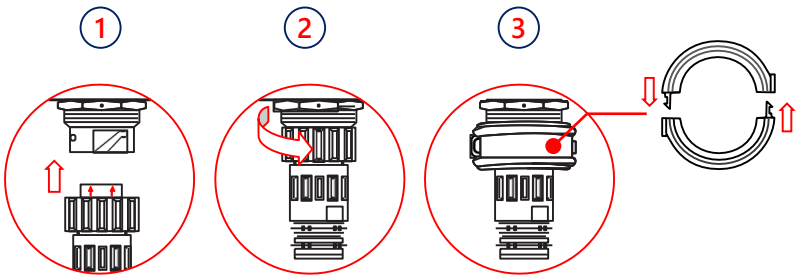

Podłącz kable zgodnie z oznaczeniami

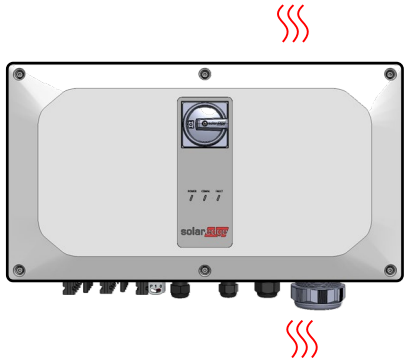

PRZESTROGA! Nie blokować przepływu powietrza

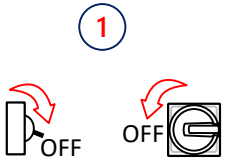

OSTRZEŻENIE

PRZED PRZYSTĄPIENIEM DO INSTALACJI NALEŻY ODŁĄCZYĆ ZASILANIE

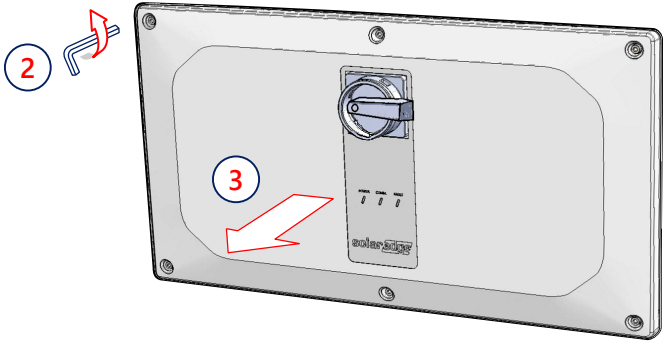

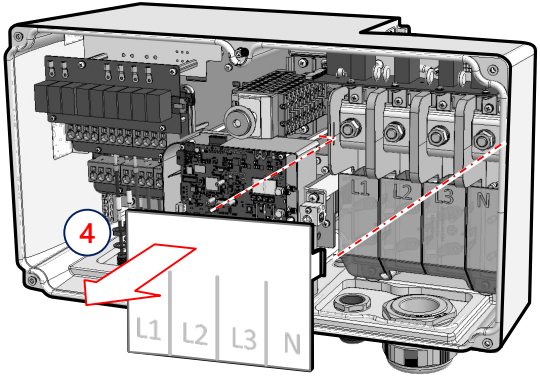

8 Podłączanie łańcuchów fotowoltaicznych

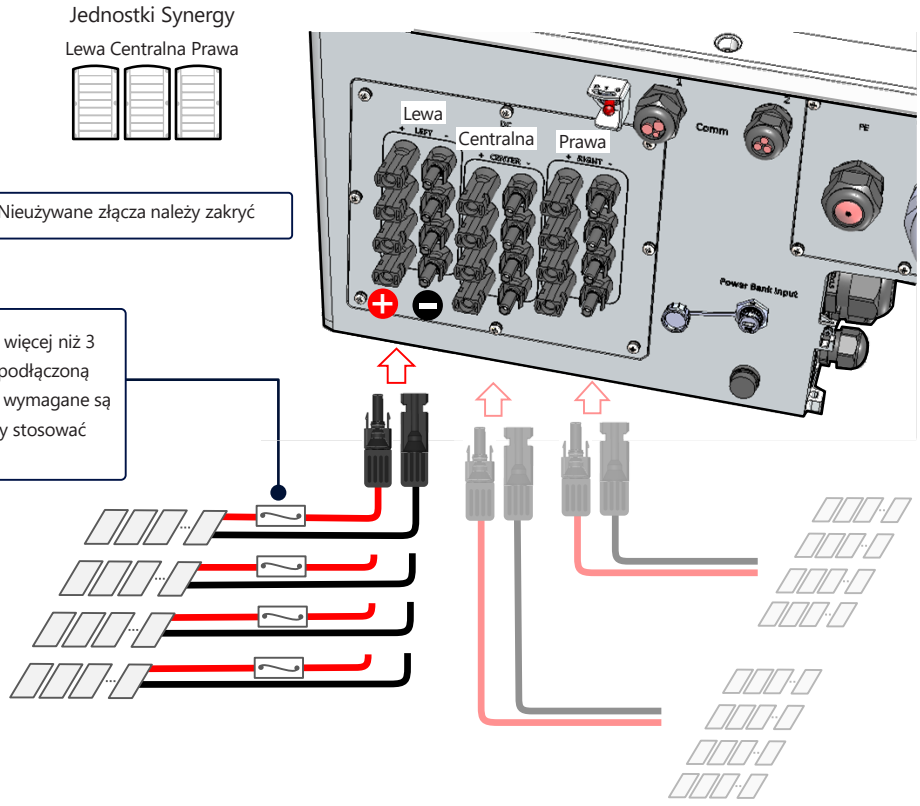

Podłączanie łańcuchów PV przez pojedyncze wejście DC

PRZESTROGA!

- W przypadku przewodów aluminiowych UŻYWAĆ WYŁĄCZNIE końcówek bimetalowych
- W przypadku przewodów miedzianych UŻYWAĆ WYŁĄCZNIE końcówek miedzianych cynowanych

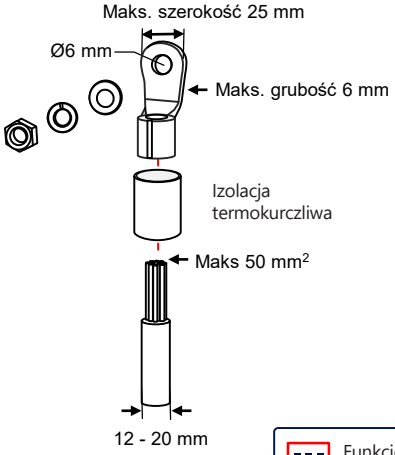

Jednostki Synergy

Lewa Centralna Prawa

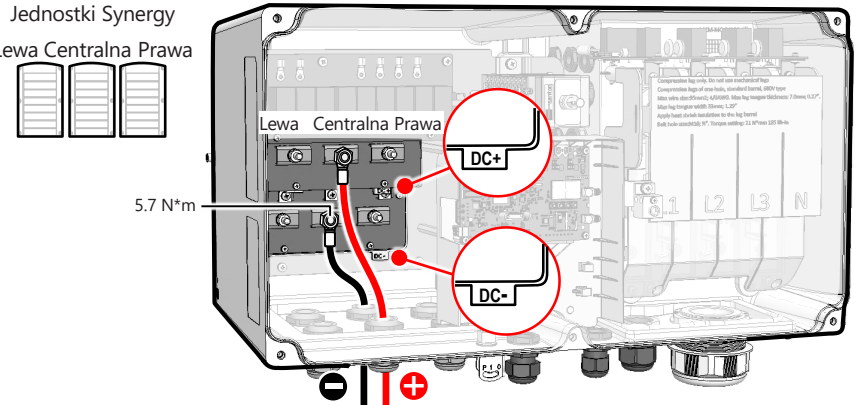

Ważne: W przypadku instalacji systemu z więcej niż 3 łańcuchami na jedną jednostkę Synergii (podłączoną bezpośrednio lub przez skrzynkę łączącą) wymagane są bezpieczniki. W systemie SolarEdge należy stosować bezpieczniki 25A.

Funkcjonalne uziemienie elektryczne bieguna ujemnego lub dodatniego po stronie DC jest zabronione, ponieważ falownik nie ma transformatora. Uziemienie (uziemienie) ram modułów i wyposażenia montażowego modułów panelu fotowoltaicznego jest dopuszczalne

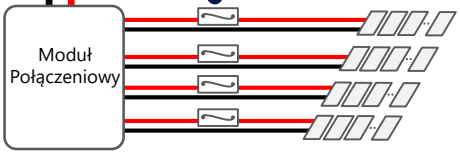

9 Podłączenie AC i uziemienie ochronne (PE)

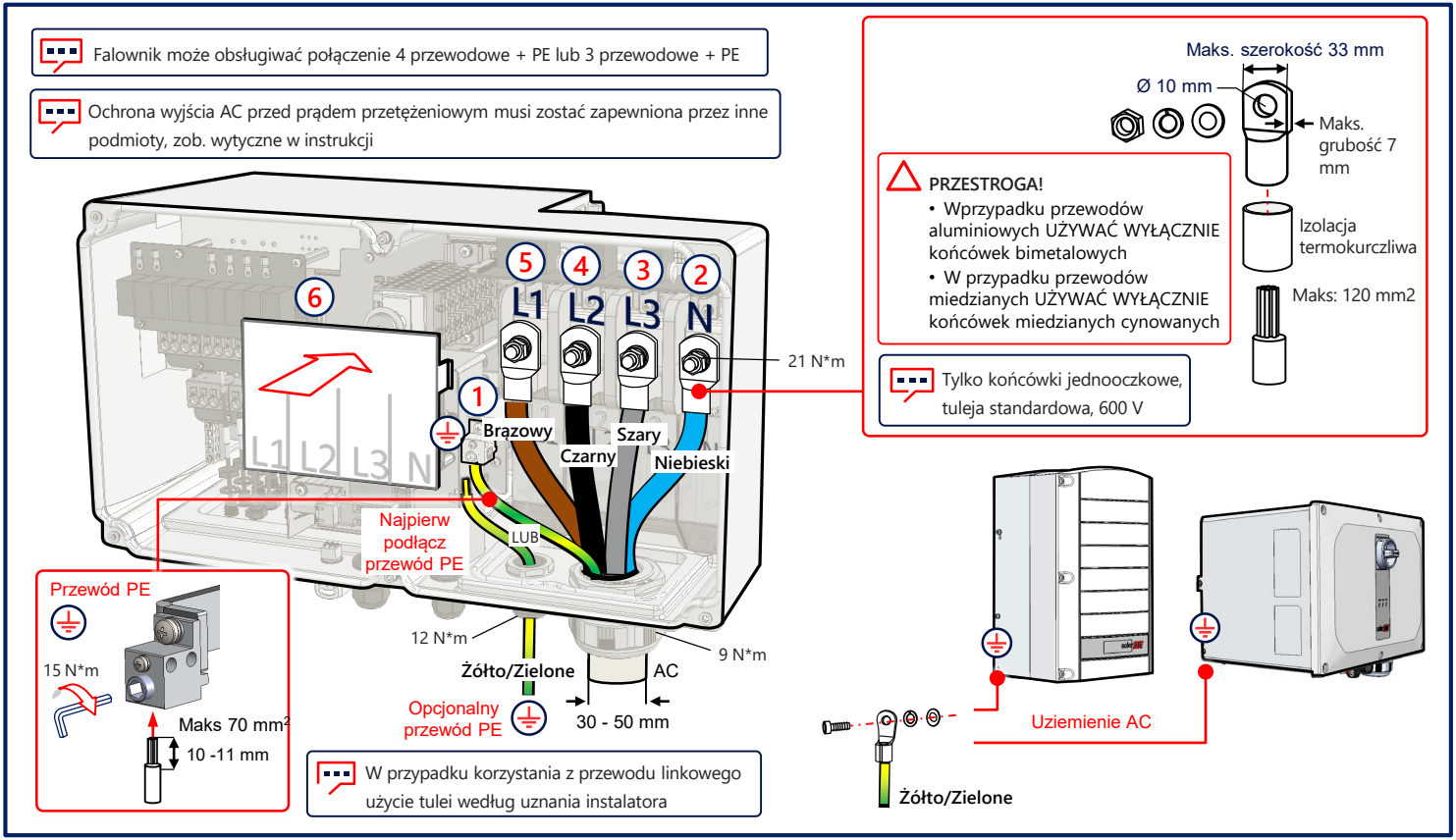

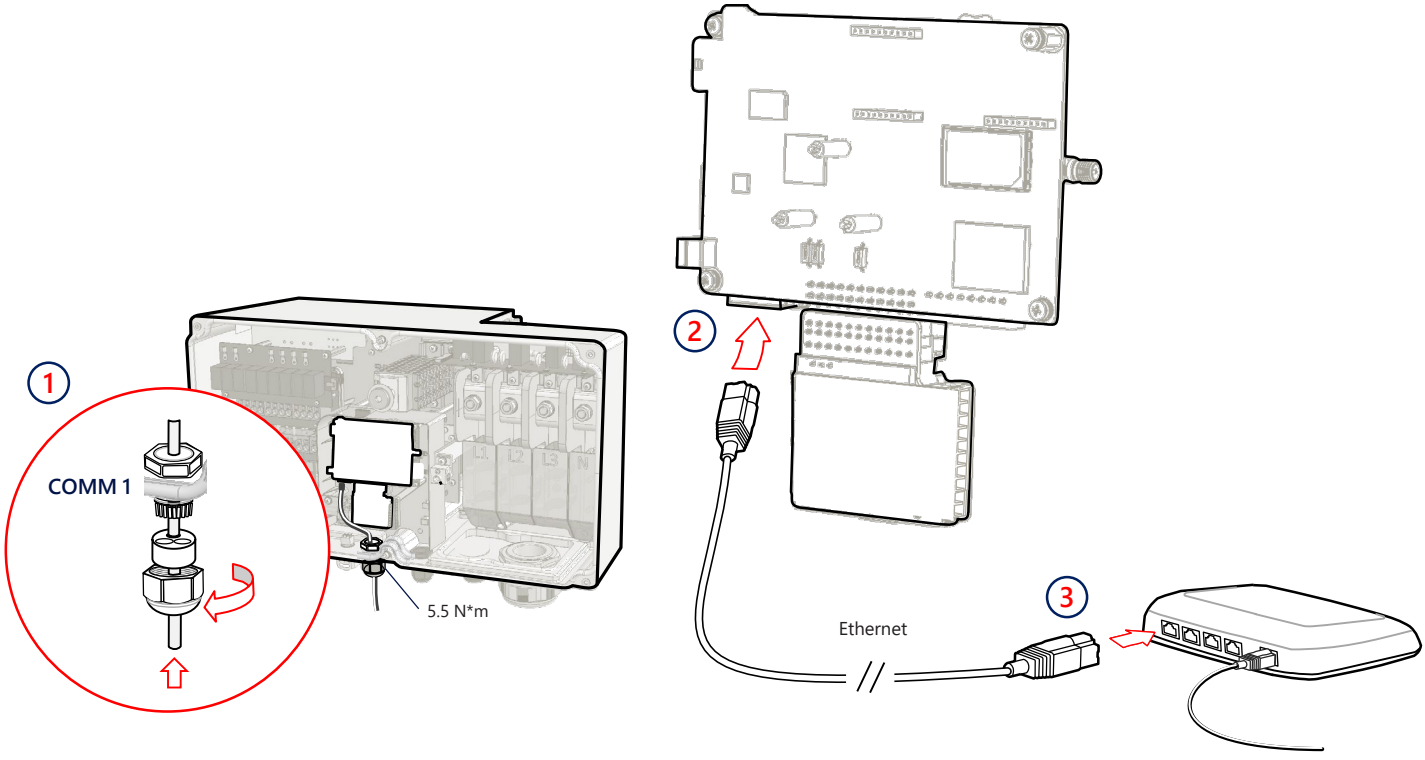
1
COMM 1
5.5 N*m
2
Ethernet
3

11 RS485 Podłączenie kilku falowników

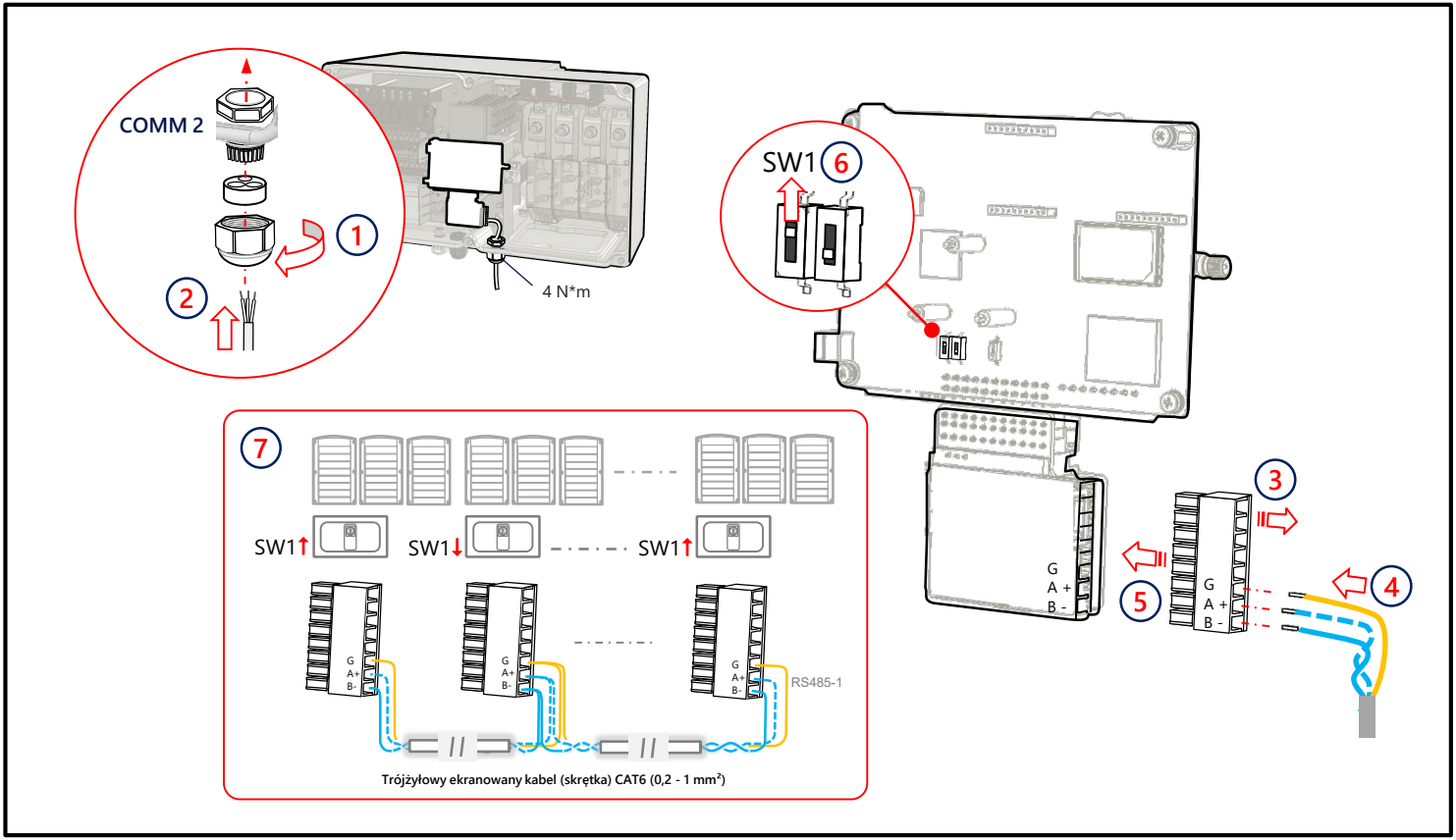

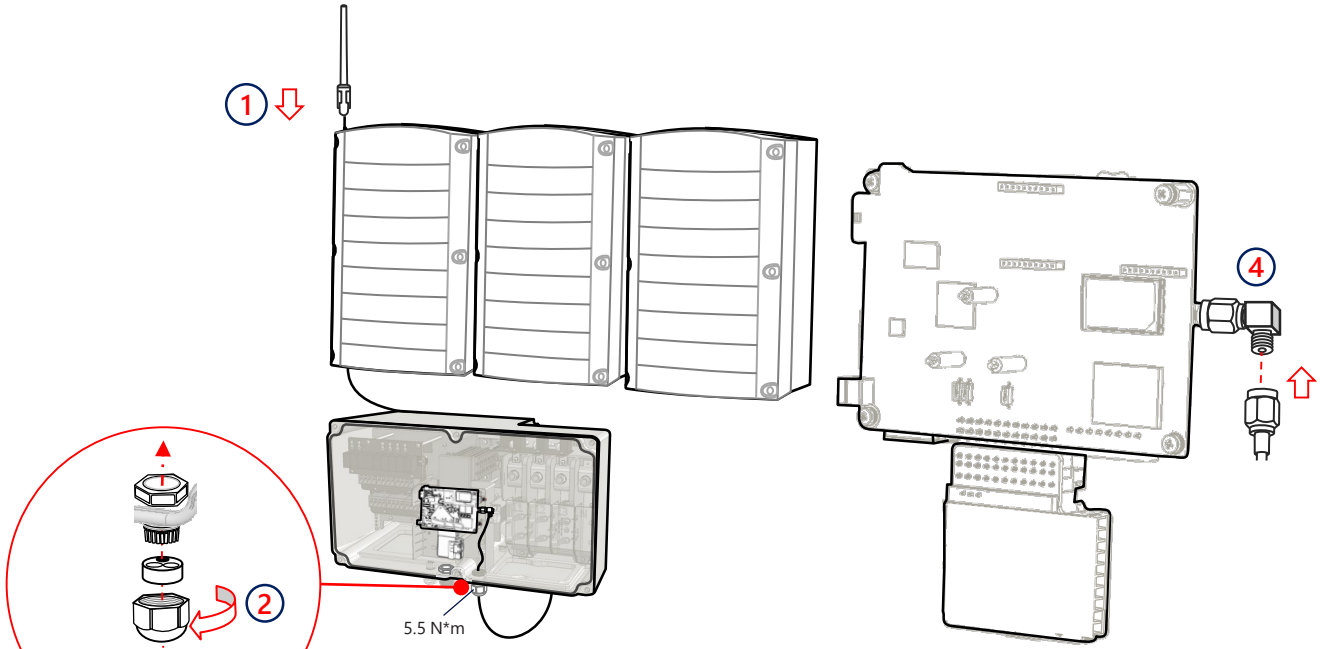
1
2
3
4
5.5 N*m

13 Komunikacja komórkowa (opcjonalnie)

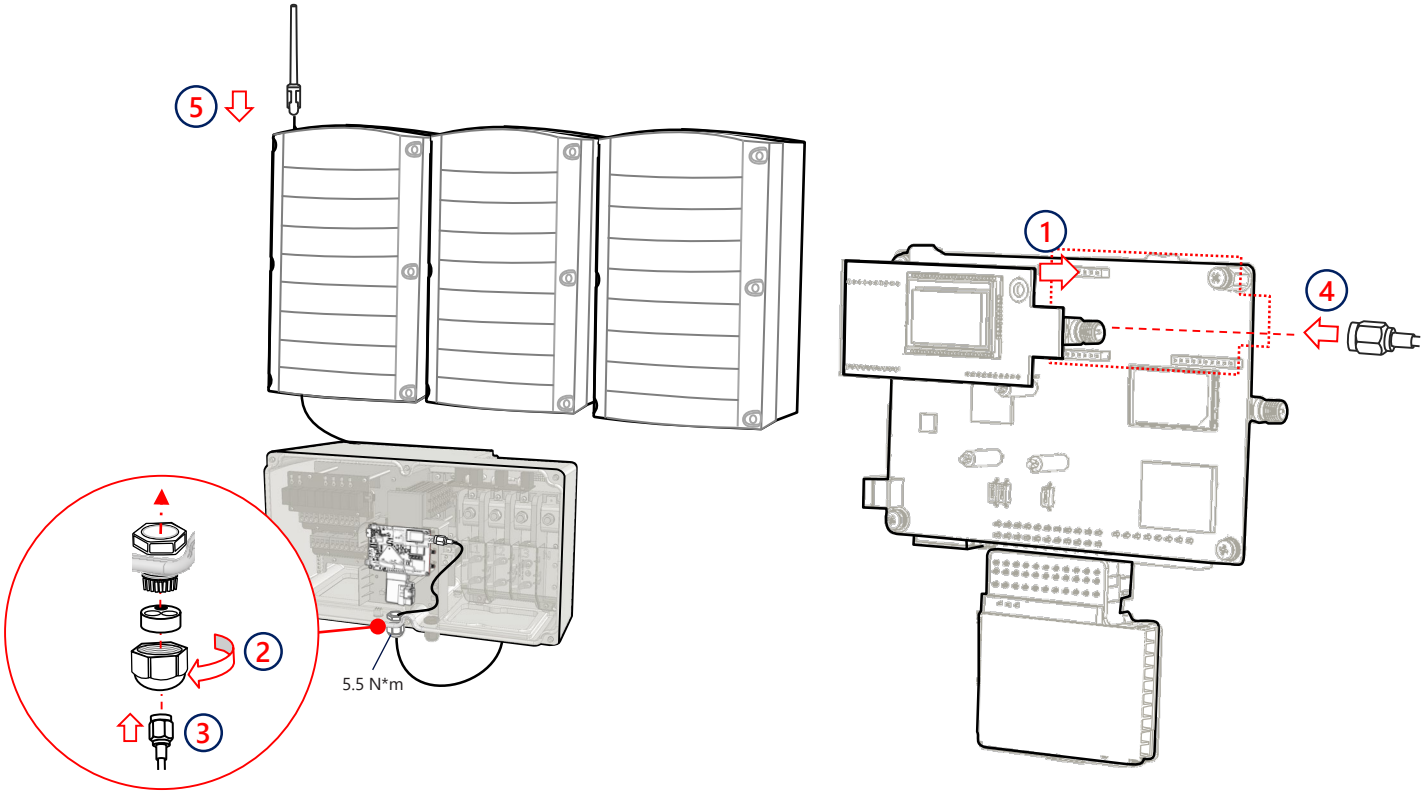

Zakładanie pokrywy

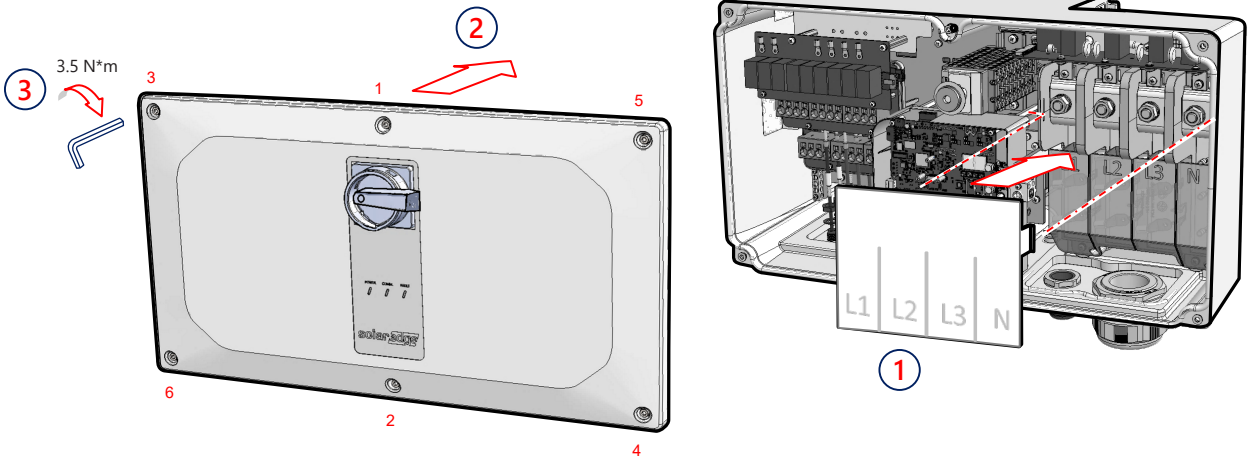

15 Wstępne przekazanie instalacji do eksploatacji przy braku zasilania AC (opcja 1)

1 Pobierz aplikację SolarEdge SetApp



GET IT ON Google Play

Download on the App Store

2 Włącz przełącznik DC

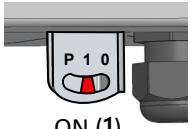

ON (1)



3 Podłącz Powerbank

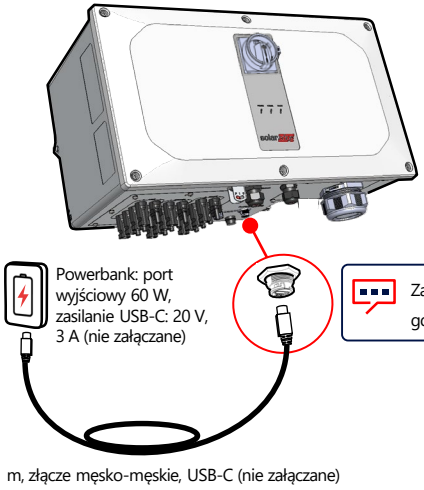

4 Uruchom SetApp



Przekazanie do eksploatacji przy podłączonym zasilaniu DC i AC (opcja 2)

1. Pobierz aplikację SolarEdge SetApp



GET IT ON Google Play

Download on the App Store

2. Włącz zasilanie



3. Uruchom aplikację SetApp i postępuj zgodnie ze wskazówkami



17 Przekazanie falownika nadrzędnego do eksploatacji

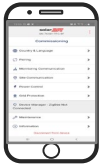

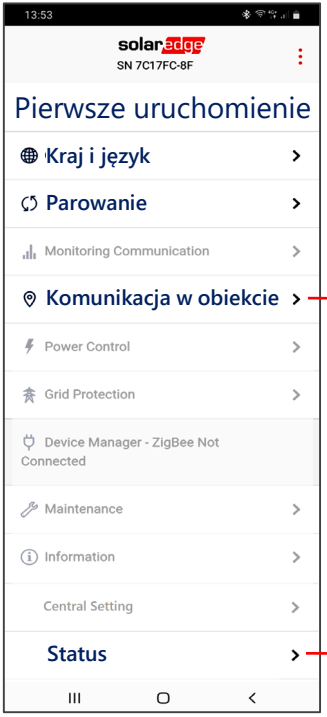

RS485-1 → Protokół → SolarEdge → **Urządzenie nadrzędne SolarEdge**

RS485-1 → **Wykrycie urządzenia podrzędnego**

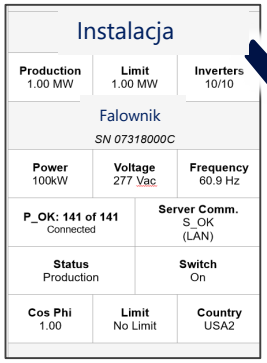

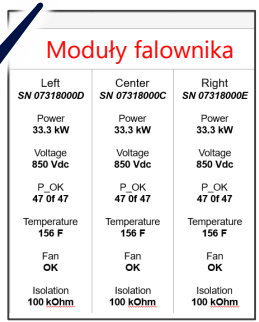

Wskazania diod LED

ZASILANIE KOMUNIKACJA BŁĄD

Zielony Niebieski Czerwony

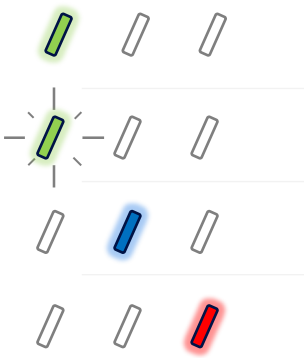

System wytwarza energię

Sieć AC jest podłączona, ale system nie wytwarza energii

Falownik komunikuje się z Platformą Monitoringu

Błąd systemu

Kontakt z działem wsprawcia:
Jeśli masz problem techniczne z produktami SolarEdge, skontaktuj się z nami poprzez:
https://www.solaredge.com/service/support

Zastrzega się możliwość zmian bez uprzedzenia.
Copyright © SolarEdge Inc. Wszelkie prawa zastrzeżone. Marzec 2021.

3-fas växelriktare med synergiteknik

Snabbinstallationsguide

PN: SExxK-xxxxIxxxx

För Europa, APAC och Sydafrika

Version 1.3

Teckenförklaring

OBS!

Denna symbol anger information avsedd till att hjälpa användaren att utnyttja produkten på optimalt vis.

OBSERVERA!

Anger en fara. Den uppmärksammar ett förfarande som, om det inte utförs korrekt eller följs, skulle kunna leda till skada på eller förstörelse av produkten. Fortsätt inte efter en observationsanvisning om de indikerade förhållandena inte förstås och följs helt.

VARNING!

Anger en fara. Den uppmärksammar ett förfarande som, om det inte utförs korrekt eller följs, skulle kunna leda till personskada eller dödsfall. Fortsätt inte efter en varningsanvisning tills de angivna förhållandena förstås och följs till fullo.

Skär inte kabelkontakter

Denna symbol visas vid jordningspunkter i SolarEdge-handboken och på utrustningen.

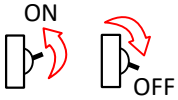

Slå PÅ/AV växelströmbrytaren till huvudkretskortet och vänta 5 minuter



Slå PÅ/AV likströmbrytaren på synergihanteraren och vänta 5 minuter (Gäller endast för modeller med likströmbrytare)

SPARA DESSA ANVISNINGAR – Denna handbok innehåller viktiga anvisningar för 3-fas växelriktaren som ska följas under installation och underhåll. Användande av denna utrustning på ett sätt som uttryckligen inte specificerats i detta document kan åsidosätta skyddsfunktioner i utrusningen

1

Använd SolarEdge Designer
för att designa SolarEdgesystem
https://designer.solaredge.com

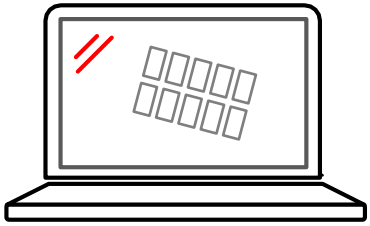

2

Ladda ner SolarEdge Mapper
för att mappa effektoptimerare



GET IT ON Google Play

Download on the App Store

1 Installation av effektoptimerare

③ Skanna QR-kod med Mapper

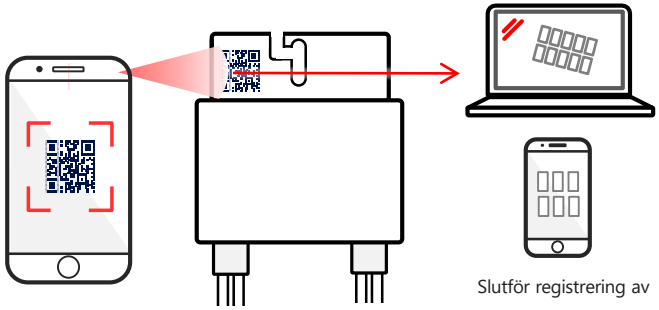

Slutför registrering av anläggning och fysisk layout i monitoreringsportalen

④ Installera effektoptimerare

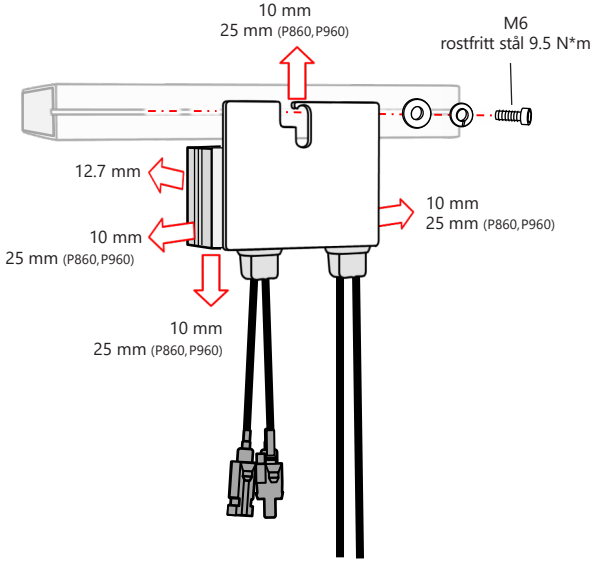

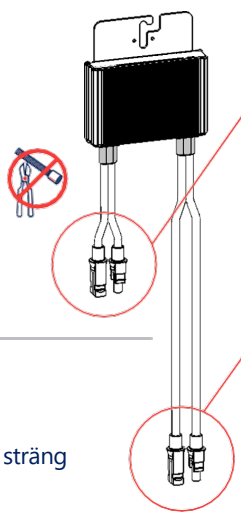

5 Anslut ingång från modul

6 Anslut utgång till sträng

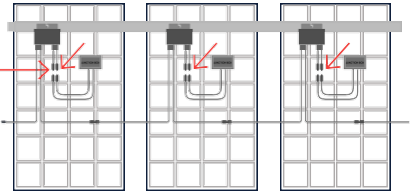

2:1 seriekoppling

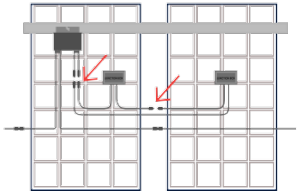

Använd en dubbel ingångsoptimerare (P800p) för parallellkoppling av två solceller eller använd en grenkabel för att ansluta två solceller till en enkel ingångsoptimerare.

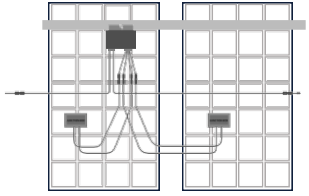

2 Anslutning av solcellsystem

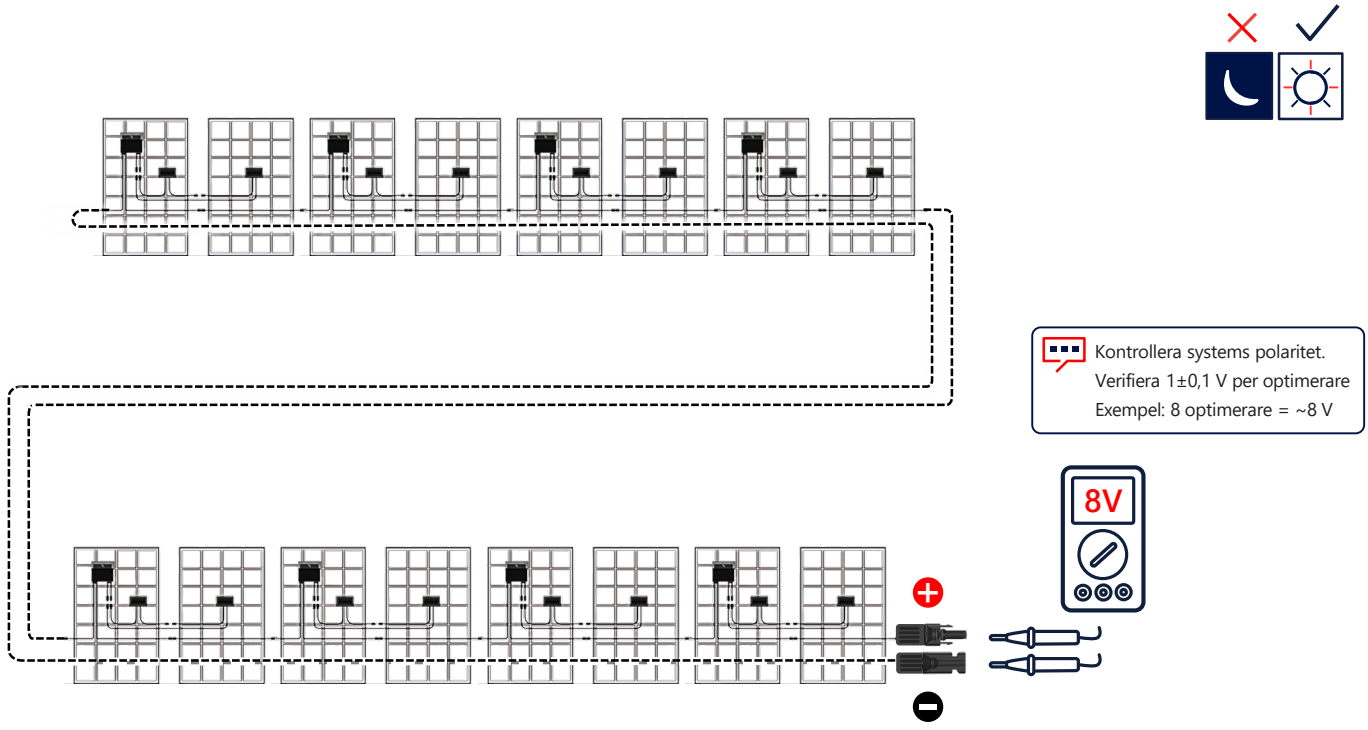

Upprätthålla avstånd

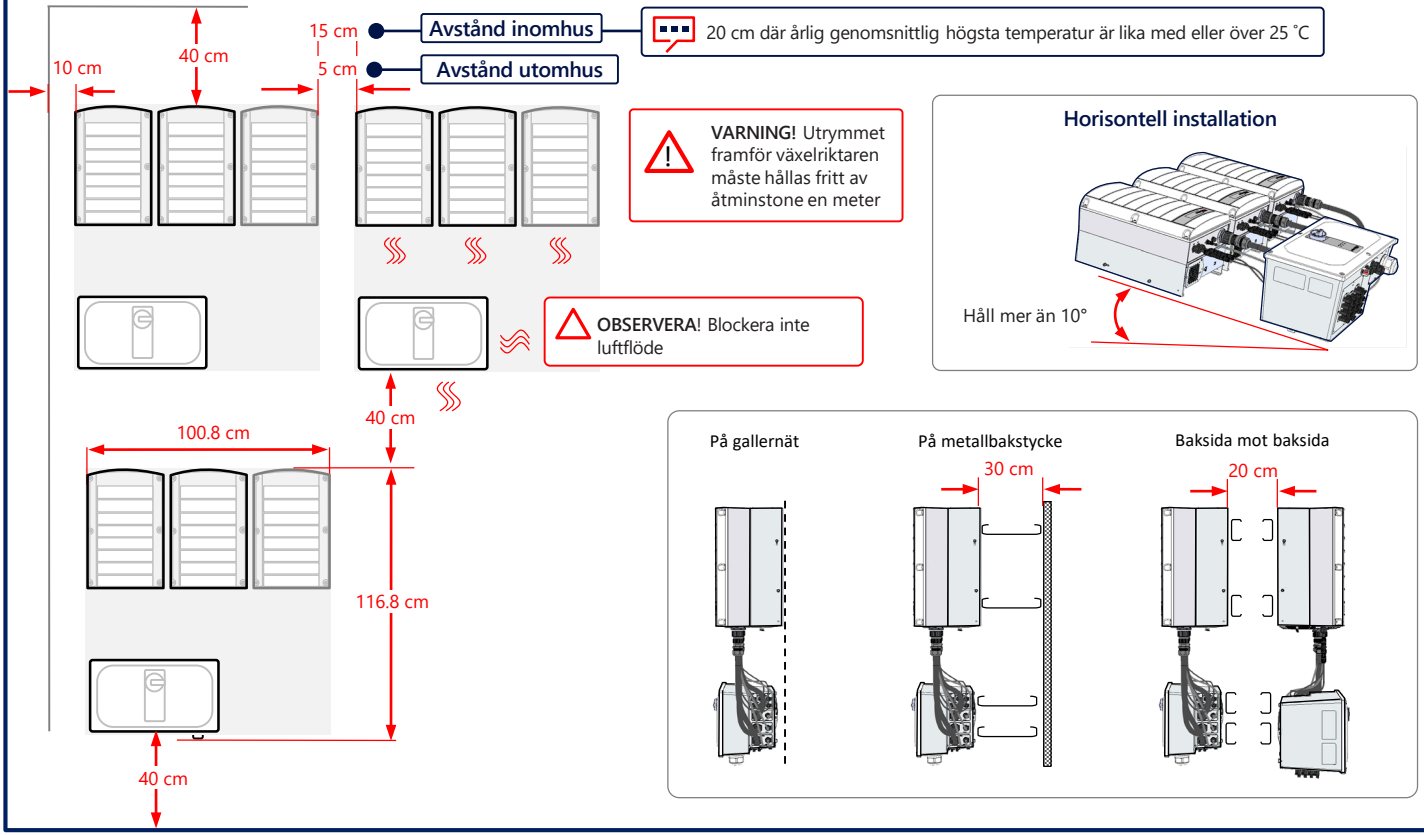

4 Markera och borra hål

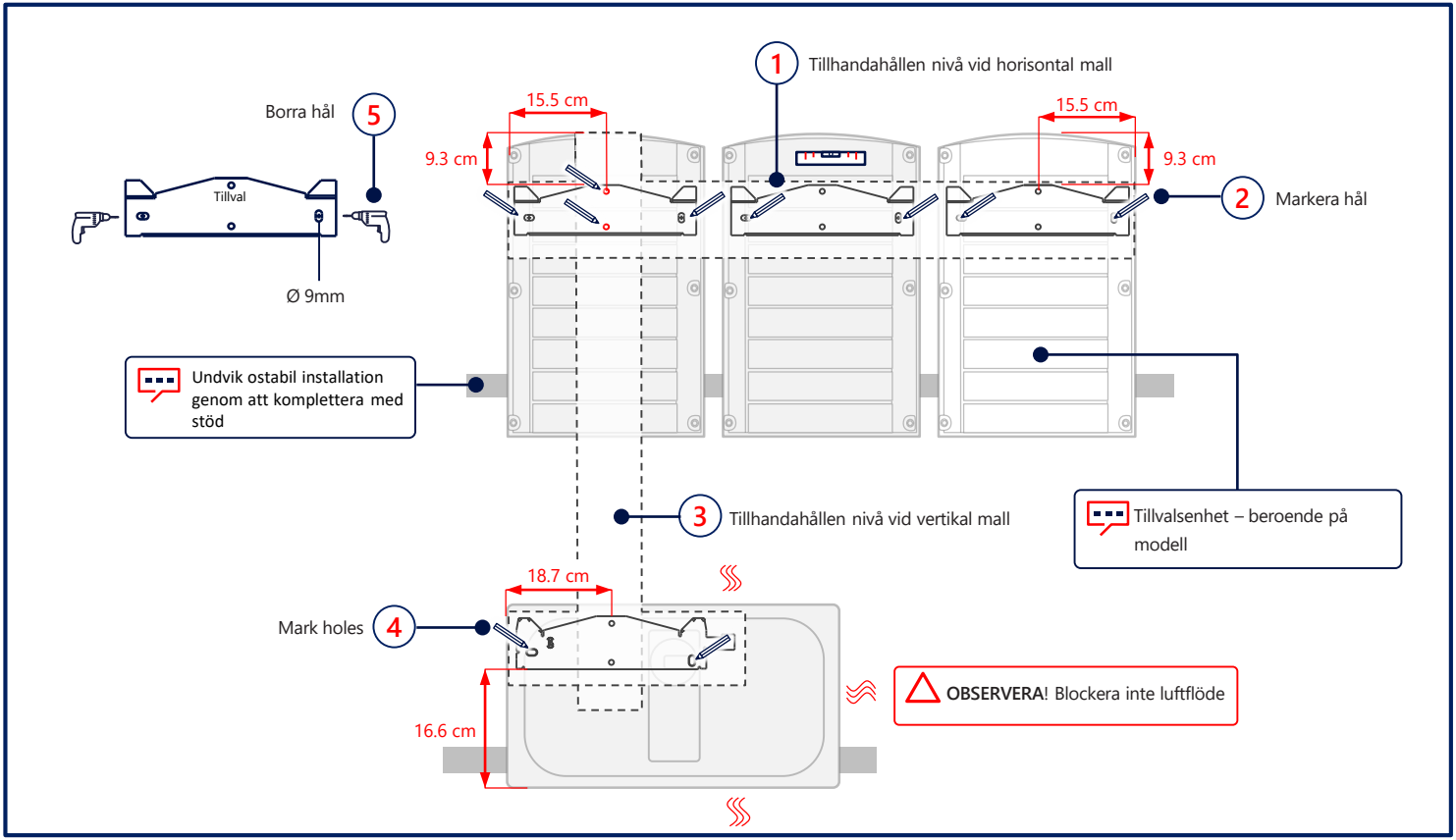

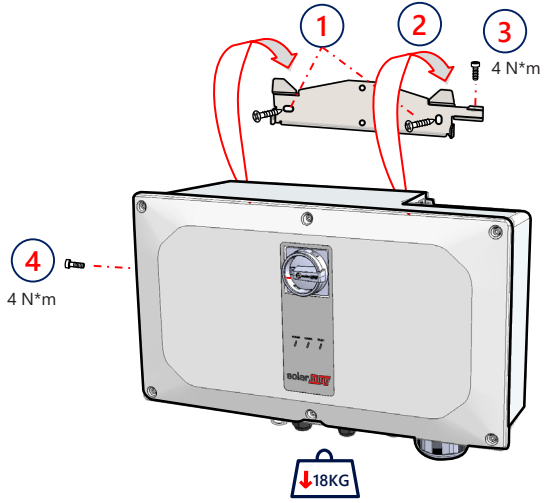
1
2
3
4 N*m
4
4 N*m
18KG

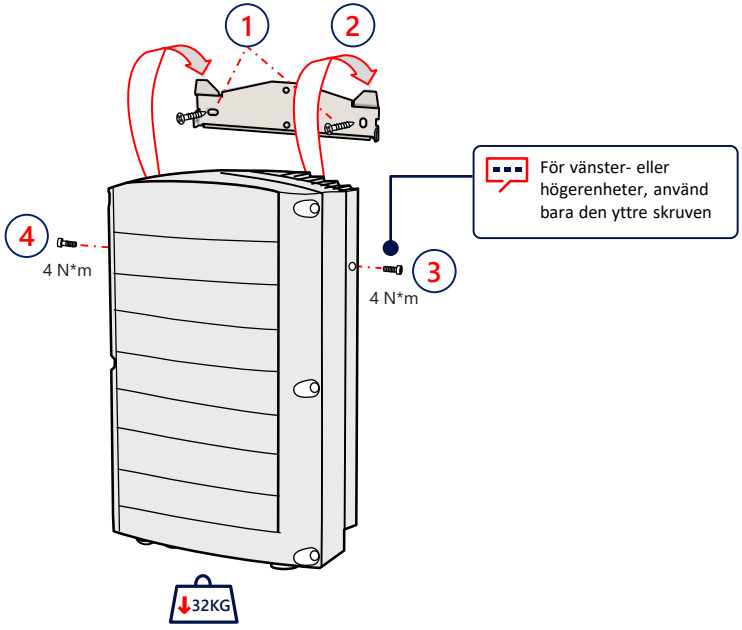
1
2
För vänster- eller högerenheter, använd bara den yttre skruven
4
4 N*m
3
4 N*m
32KG

6 Anslutning av kablar

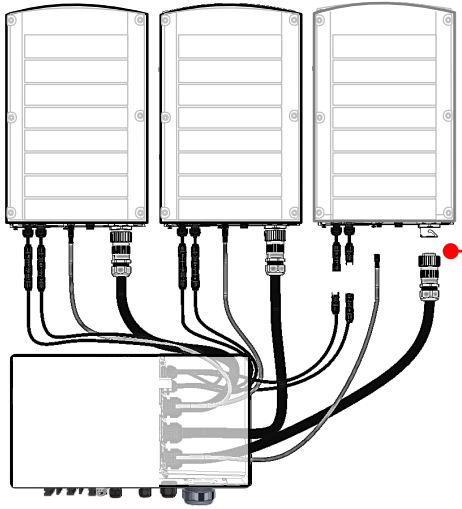

Anslut kablar enligt märkning

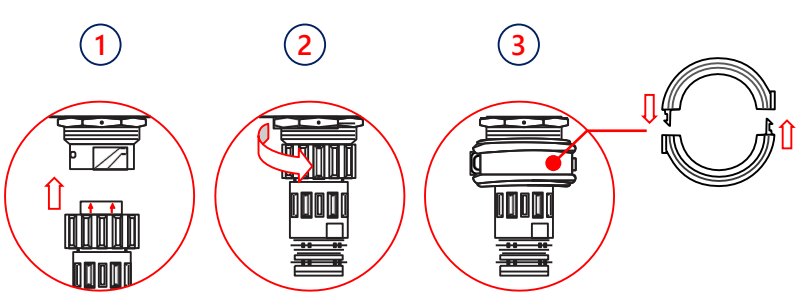

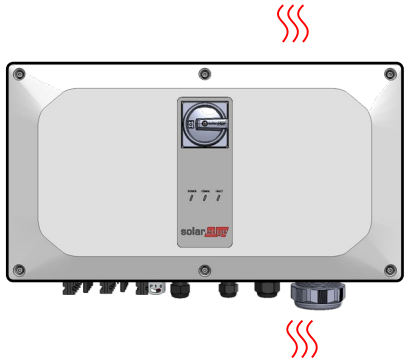

OBSERVERA! Blockera inte luftflöde

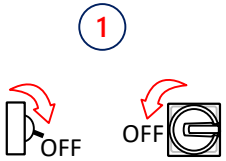

VARNING

FRÅNKOPPLA STRÖM INNAN INSTALLATION PÅBÖRJAS

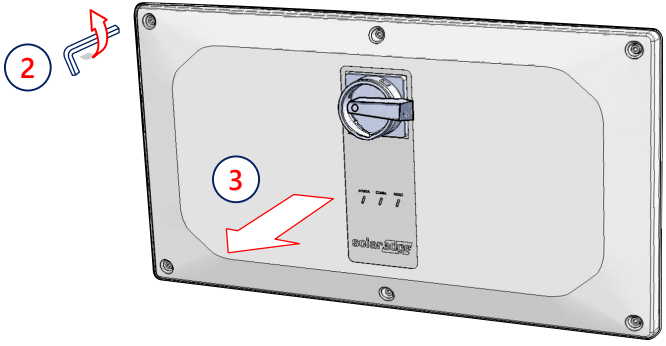

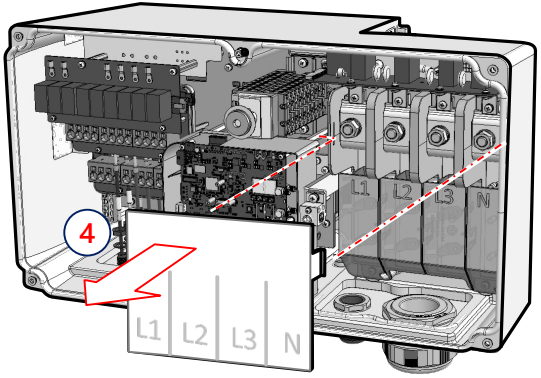

8 Anslutning av solcellsträngar

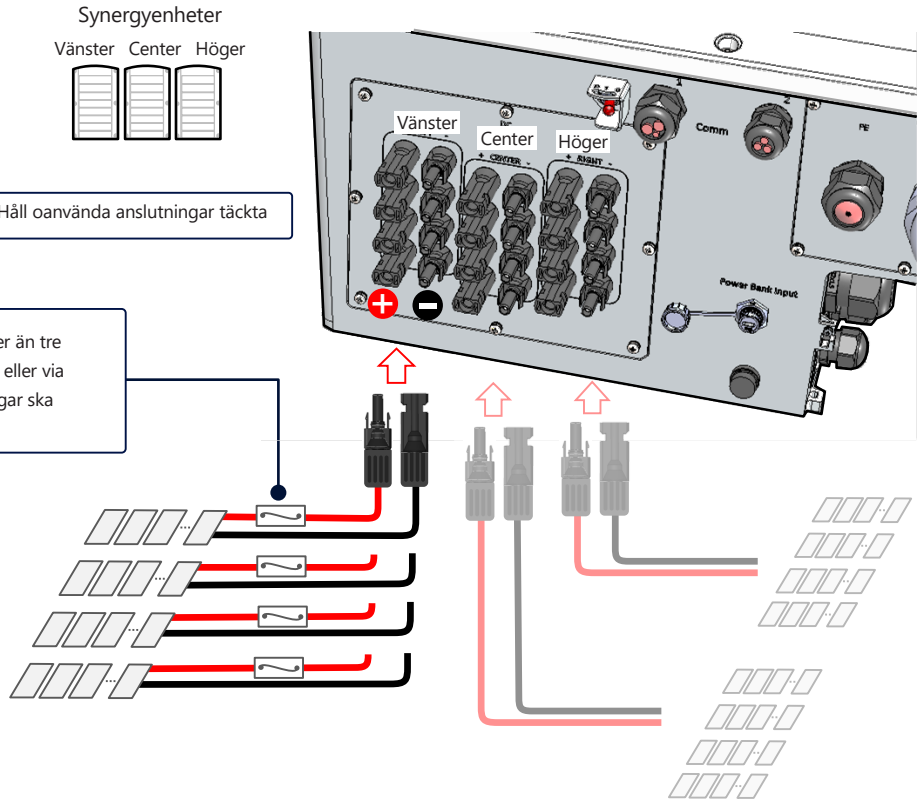

Anslut PV-strängar genom enkel dc-ingång

CAUTION!
- ANVÄND ENDAST kabelskor i bimetall för aluminiumtrådar
- ANVÄND ENDAST förtennade kabelskor för kopparledningar

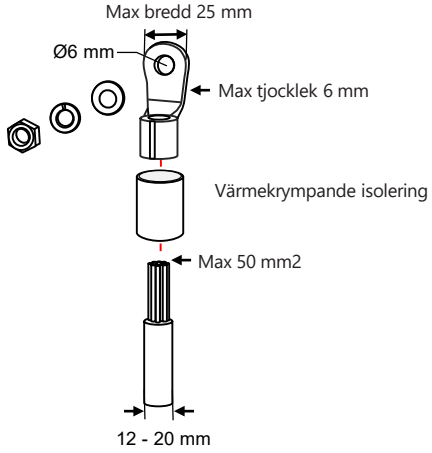

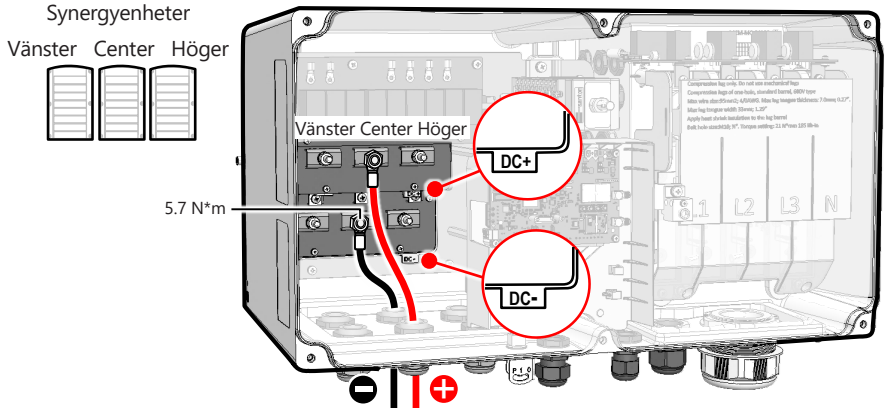

Viktigt: Vid installation av system med fler än tre strängar per enskild Synergyenhet (direkt eller via combinerbox) krävs säkringar. 25A säkringar ska användas.

Funktionsjord av DC-sidans negativa eller positiva pol är förbjudet då växelriktaren saknar transformator.
Jordning av modulramar eller montagesystem är tillåtet

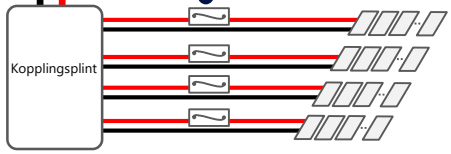

9 Anslutning växelström och skyddande jord (PE)

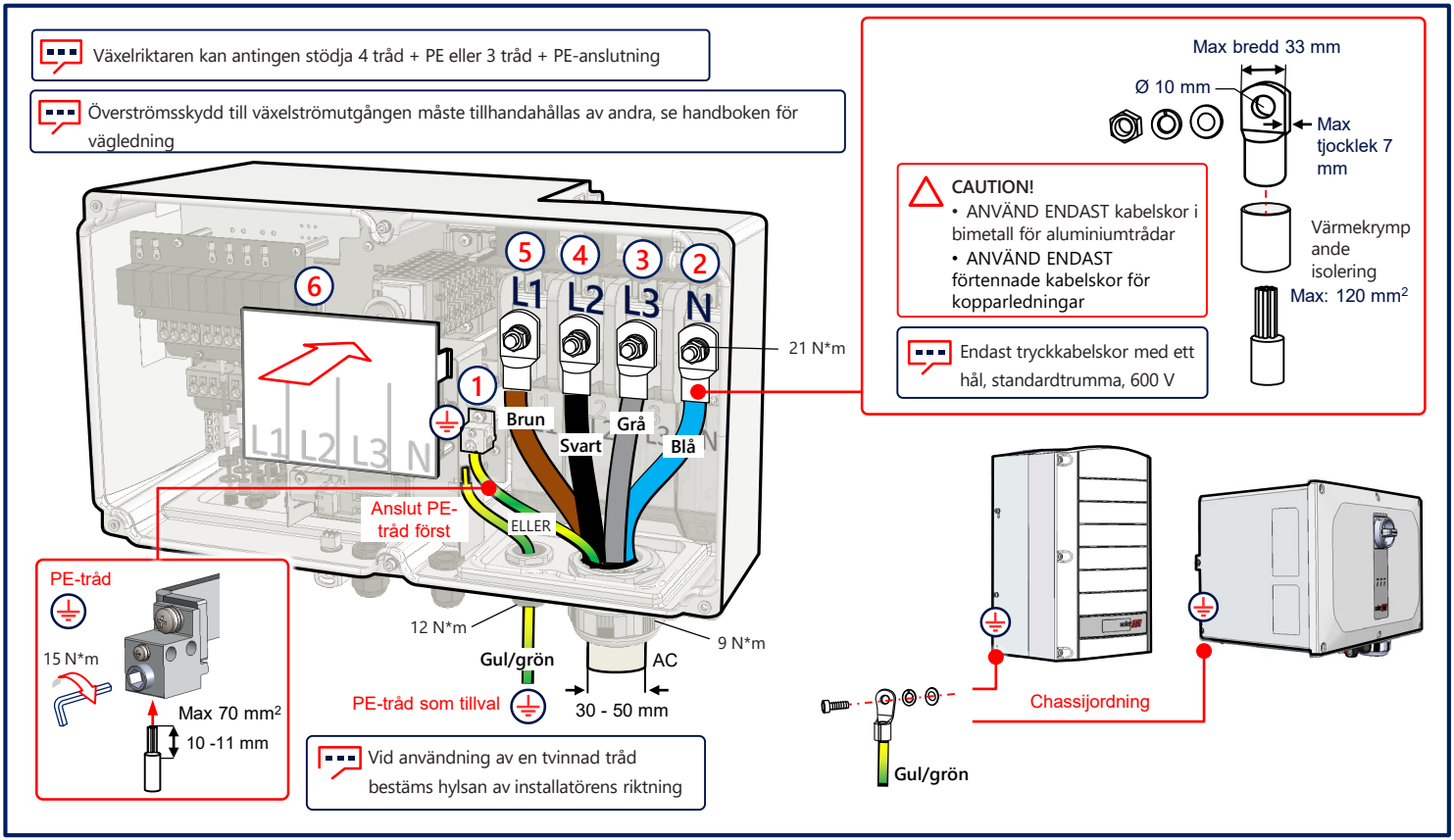

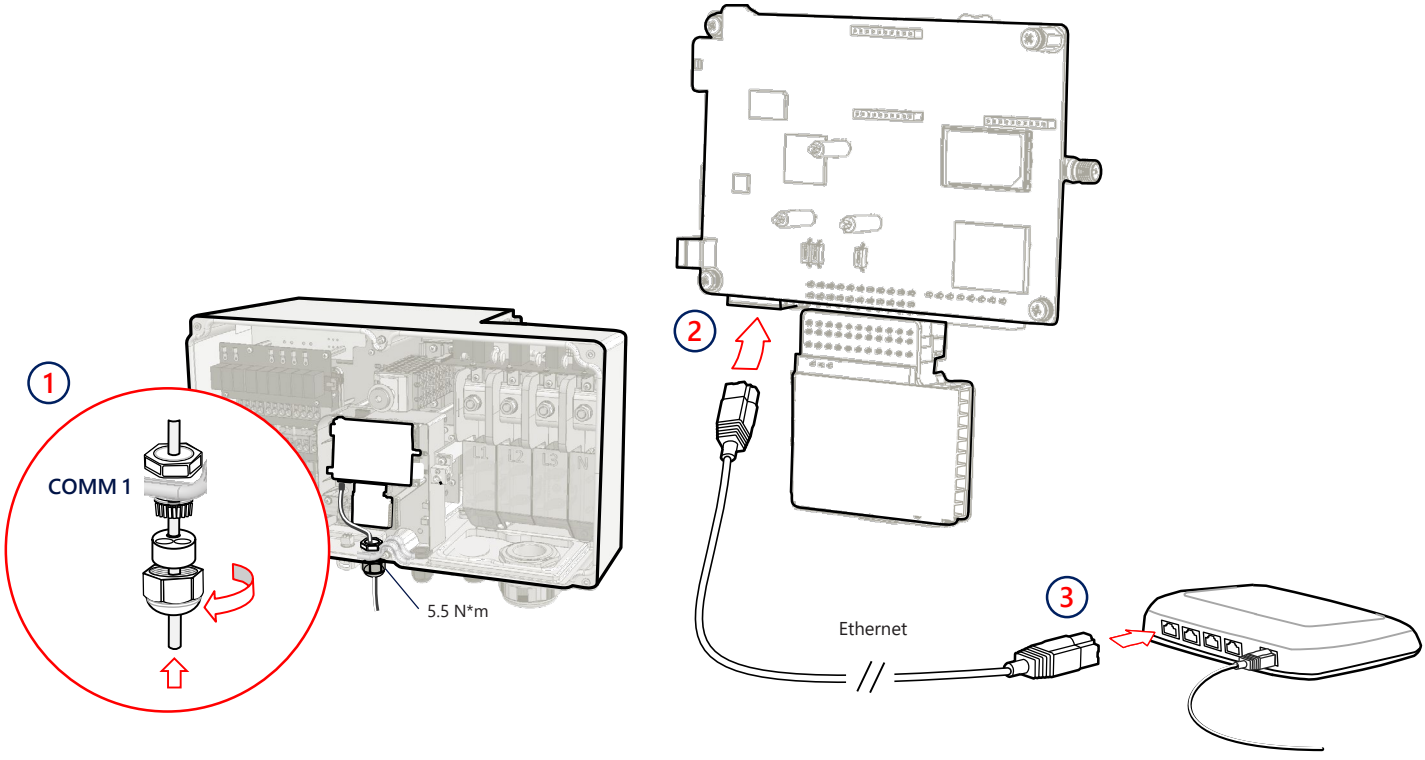
1
COMM 1
5.5 N*m
2
3
Ethernet

11 RS485-anslutning av flera växelriktare

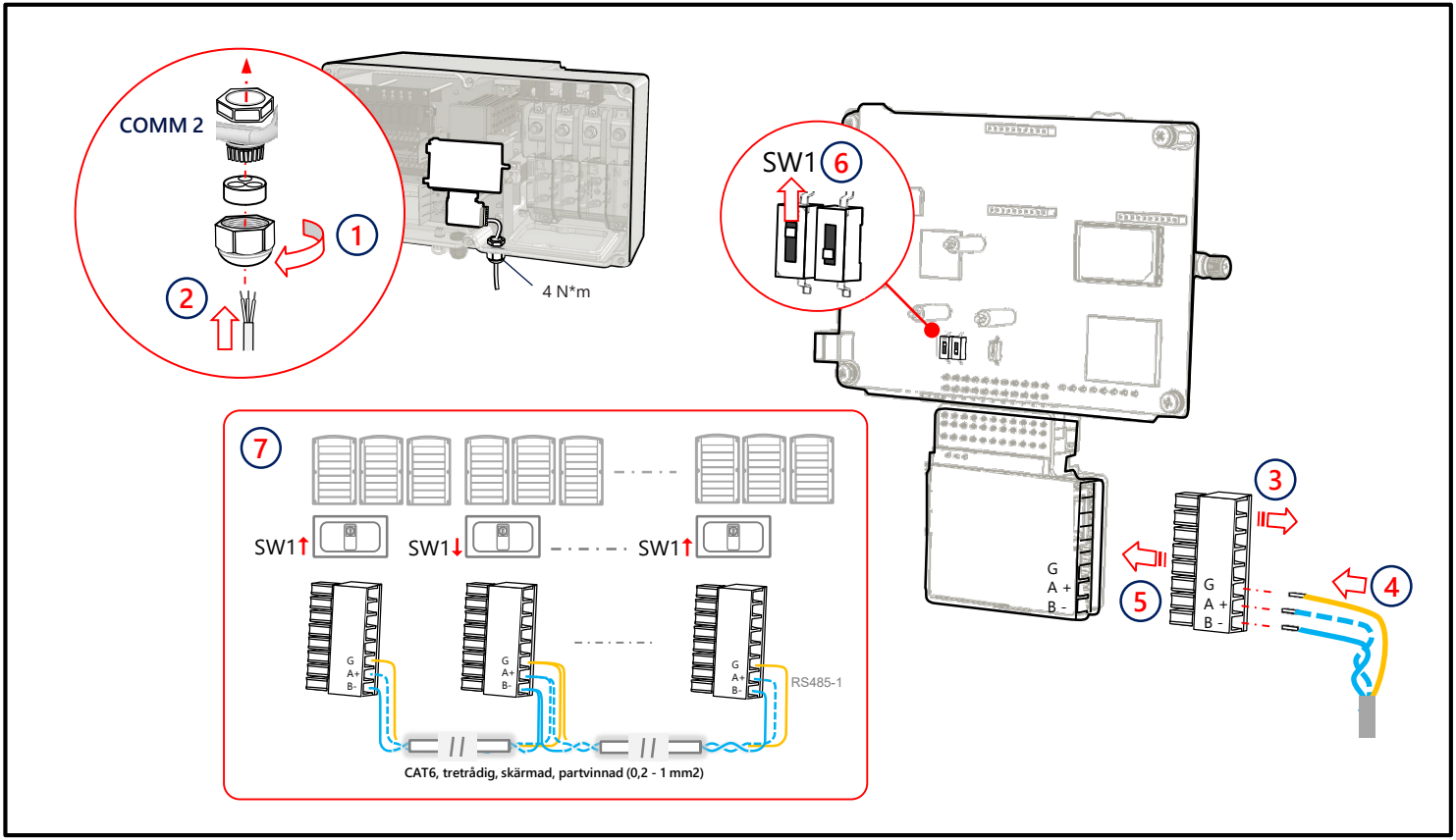

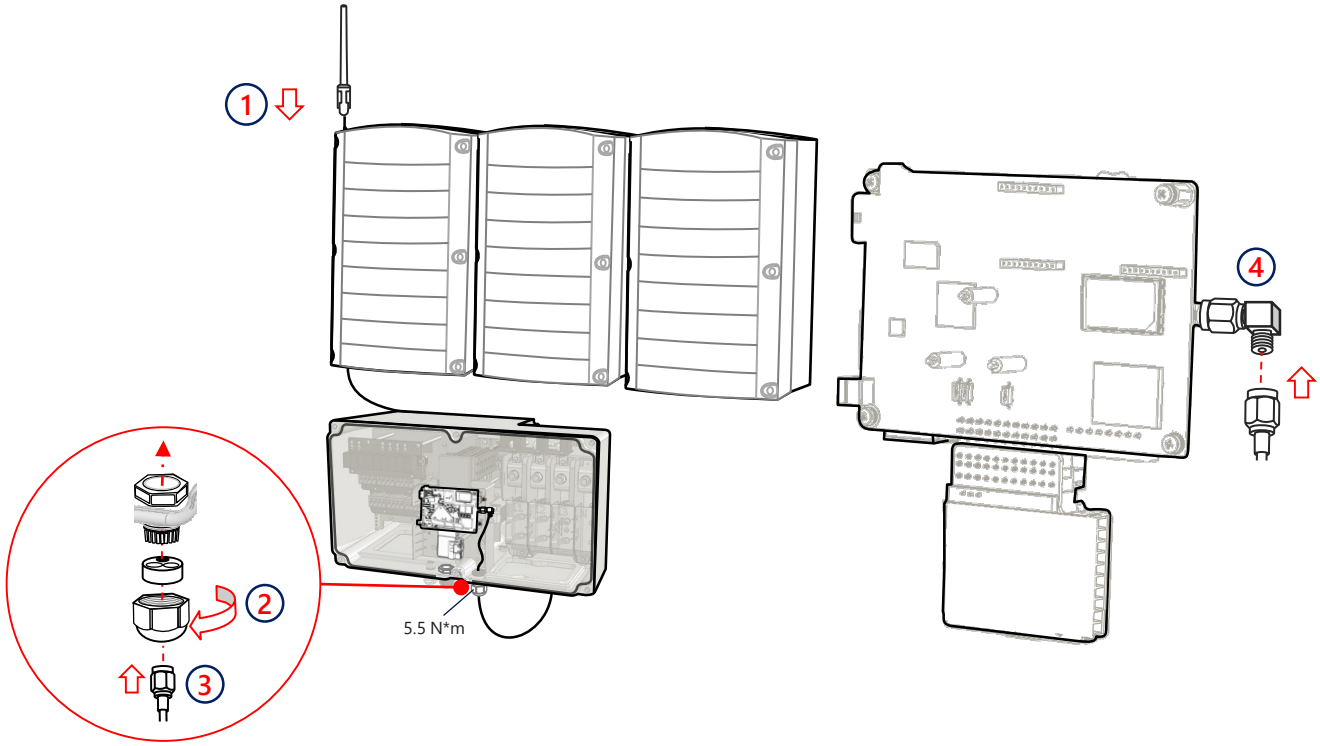
1
2
3
4
5.5 N*m

13 För-driftsättning innan AC är ansluten (Tillval 1)

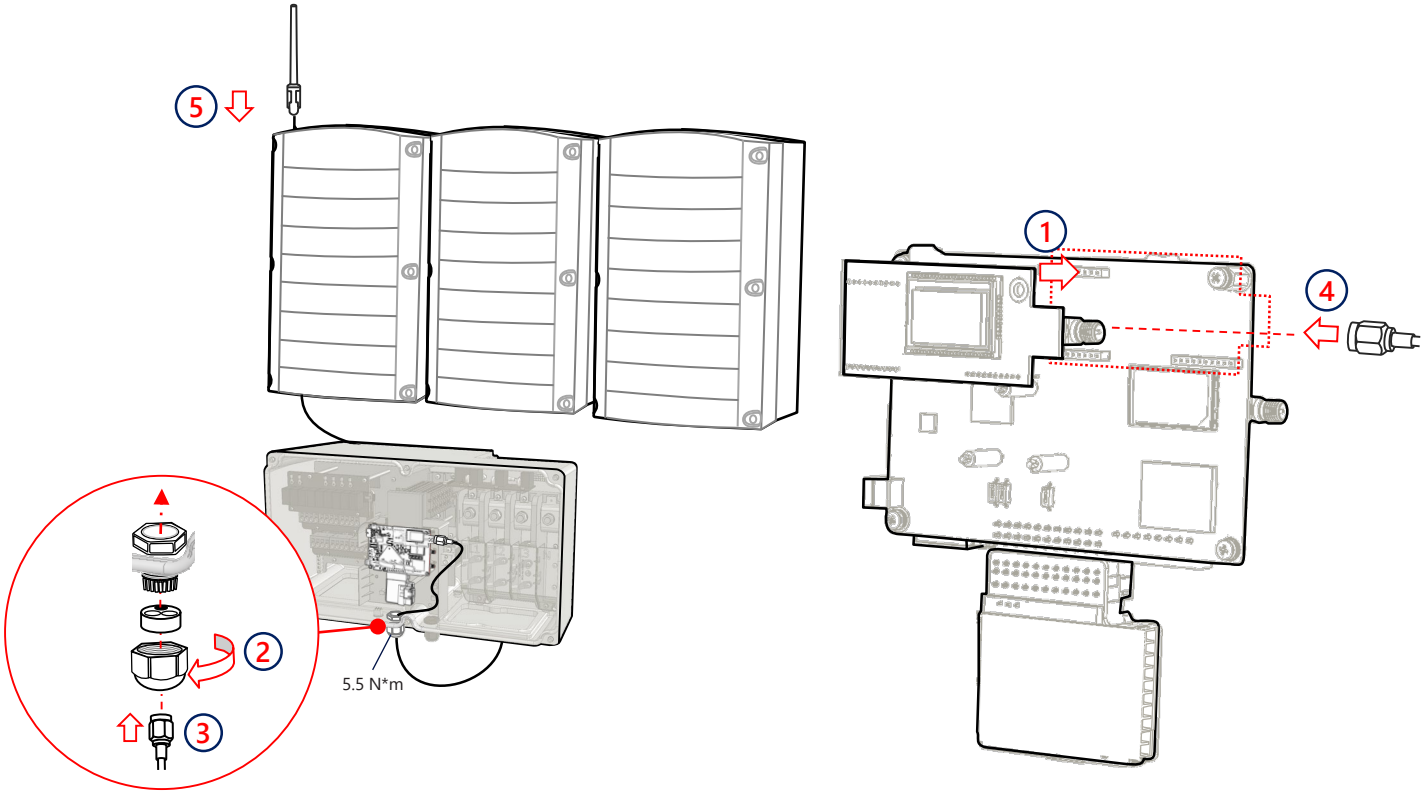

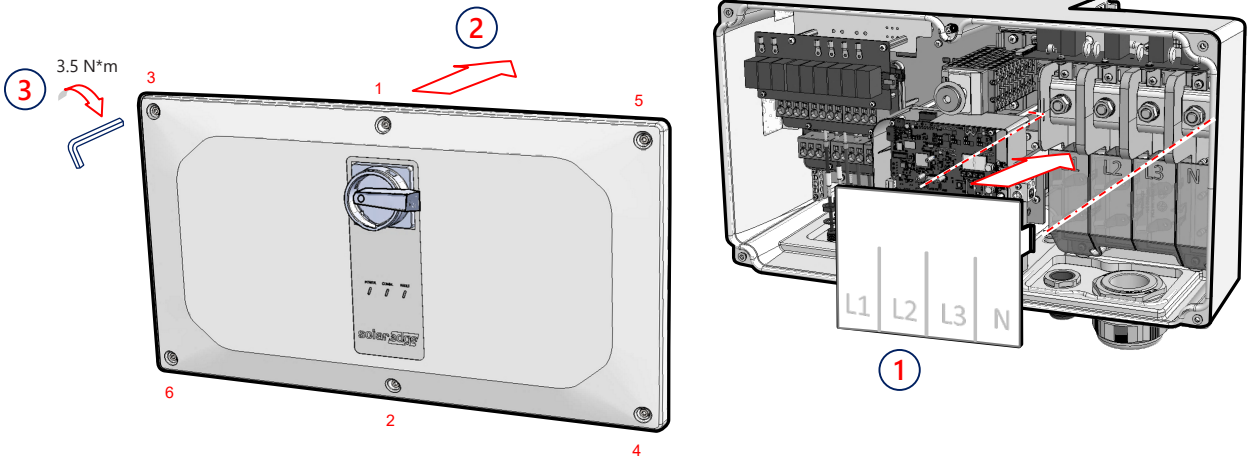
3
3.5 N*m
2
1
3
5
6
2
4
L1
L2
L3
N
1

15 Driftsättning före när likström inte är ansluten (Tillval 1)

1 Ladda ner SolarEdge SetApp



GET IT ON Google Play

Download on the App Store

2 Slå på (1) likströmsbrytare

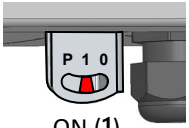

ON (1)



3 Anslut powerbank

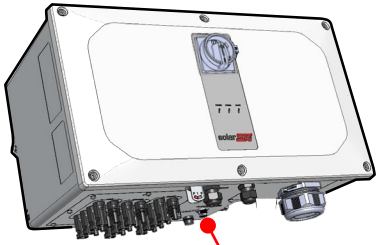



Powerbank: 60 W utgångsport, USB-C strömleverans (PD): 20 V, 3 A (ingår ej)



Skyddskontakt när den inte används

1 m, hane till hane, USB-C (ingår ej)

4 Starta och följ SetApp



Driftsättning med växel- och likström (Tillval 2)

1 Ladda ner SolarEdge SetApp



GET IT ON Google Play

Download on the App Store

2 Slå på ström



3 Starta och följ SetApp



17 Driftsättning av primär växelriktare

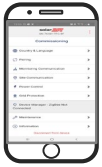

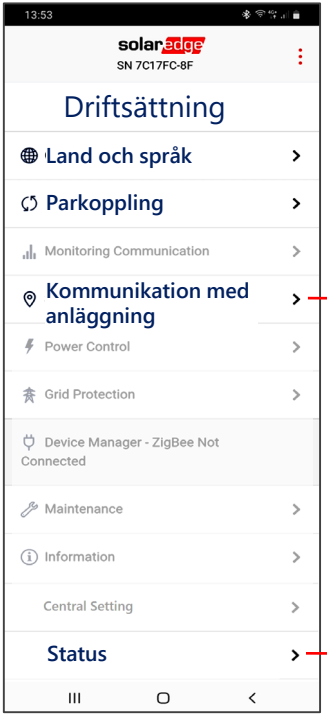

RS485-1 → Protokoll → SolarEdge → **Primär SolarEdge**

RS485-1 → **Detektering av följare**

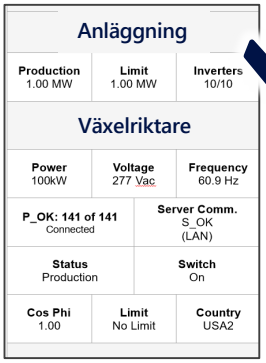

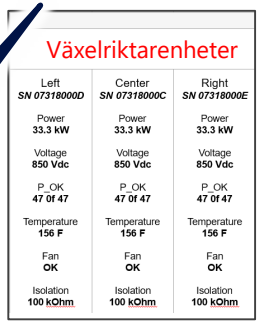

LED-indikationer

STRÖM Grön	KOMM Blå	FEL Röd	
			System producerar ström
			Växelspänning är ansluten, men systemet producerar inte ström
			Växelriktare kommunicerar med monitoreringsportalen
			Systemfel

Support Kontaktinformation
Om du har tekniska problem avseende SolarEdgeprodukter, vänligen kontakta oss:
https://www.solaredge.com/service/support

Kan komma att ändras utan vidare meddelande.
Upphovsrätt © SolarEdge Inc. Alla rättigheter förbehållna. Mars 2021.

Három fázisú inverter Synergy technológiával

Gyors telepítési útmutató

PN: SExxK-xxxxIxxxx

Európában, az Ázsiai és Csendes-óceáni térségben és Dél-Afrikában való felhasználásra

1.3 Verzió

Jelmagyarázat

MEGJEGYZÉS

Ez a jel olyan információt jelöl, amely a felhasználót a termék lehető legjobb használatában támogatja.

VIGYÁZAT!

Veszélyt jelöl. Olyan eljárásra hívja fel a figyelmet, amelynek nem megfelelő módú kivitelezése vagy nem pontos betartása a termék károsodásához vagy megsemmisüléséhez vezethet. A Vigyázat jelzés után ne folytassa a munkát, amíg a jelzett feltételeket tökéletesen meg nem érti és azok nem teljesültek.

FIGYELMEZTETÉS!

Veszélyt jelöl. Olyan eljárásra hívja fel a figyelmet, amelynek nem megfelelő módú kivitelezése vagy nem pontos betartása személyi sérüléshez vagy halálhoz vezethet. A Figyelmeztetés jelzés után ne folytassa a munkát, amíg a jelzett feltételeket tökéletesen meg nem érti és azok nem teljesültek.



Ne vágja le a kábelek csatlakozóit



Ez a szimbólum a SolarEdge berendezés földelési pontjainál jelenik meg.

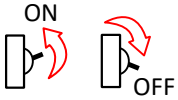

A fő áramköri lapon kapcsolja BE/KI az AC kapcsolót és várjon 5 percet



A Synergy Menedzseren kapcsolja BE/KI a DC biztonsági kapcsolót és várjon 5 percet (Csak a DC biztonsági kapcsolóval felszerelt modellek esetében)

EZT AZ ÚTMUTATÓT ŐRIZZE MEG – Az útmutató a Három fázisú inverter összeszerelése és karbantartása során követendő fontos utasításokat tartalmaz. A berendezésnek a SolarEdge által ebben a dokumentumban nem meghatározott módon történő használata ronthatja a berendezés által nyújtott védelmet.

1

Használja a SolarEdge Tervezőt az SE rendszerek megtervezéséhez
https://designer.solaredge.com

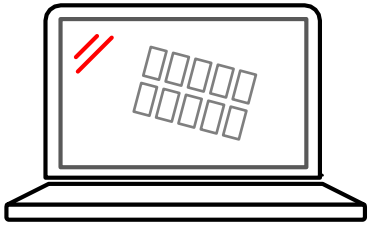

2

Töltse le a SolarEdge Mapper alkalmazást a sztring teljesítményoptimalizálóinak leképezéséhez

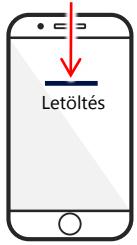

GET IT ON Google Play

Download on the App Store

1 A teljesítményoptimalizálók telepítése

3

QR-kód szkennelése Mapper használatával

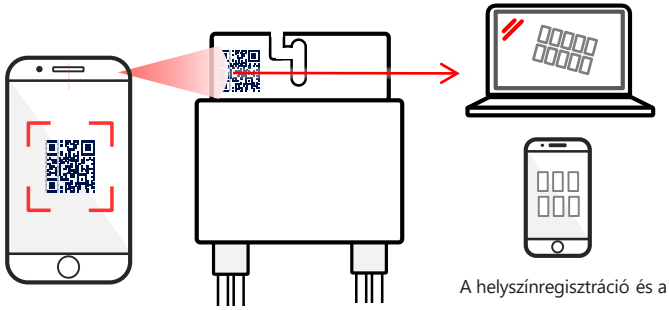

A helyszínregisztráció és a fizikai elrendezés elvégzése a Felügyeleti platformon

4

A teljesítményoptimalizáló telepítése

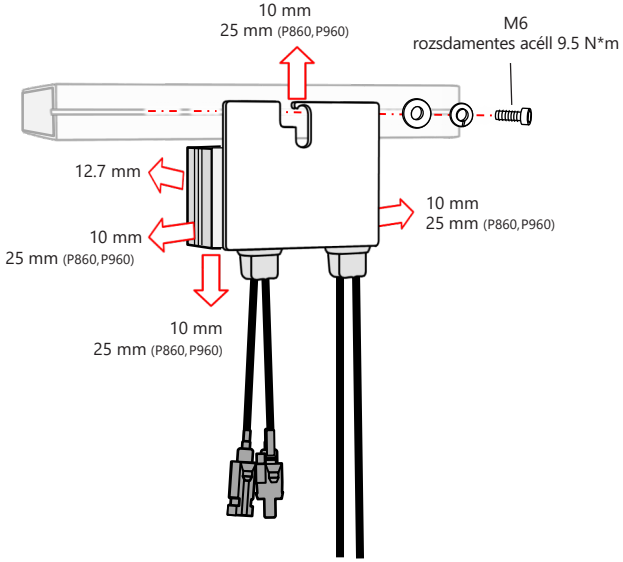

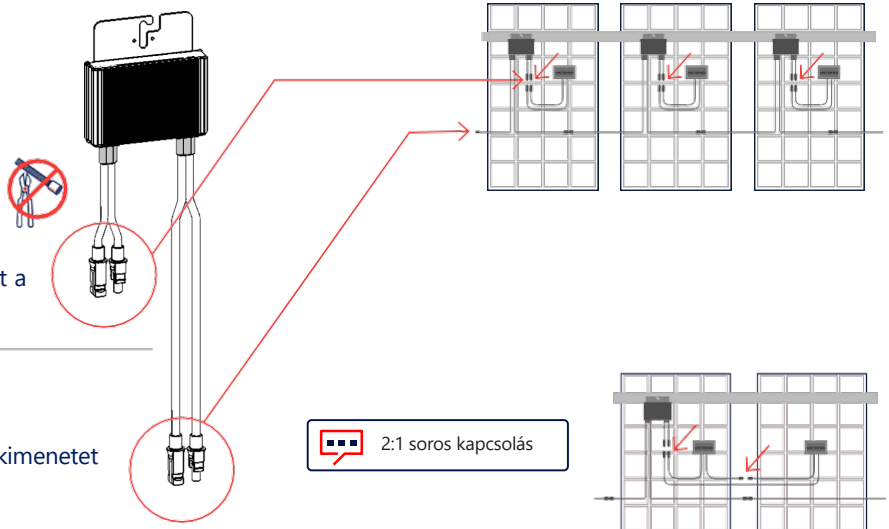

5 Csatlakoztassa a bemenetet a Modulhoz

6 Csatlakoztassa a kimenetet a Stringhez

2:1 soros kapcsolás

Két PV modul párhuzamos csatlakoztatásához használjon kettős bemenet-optimalizálót (P800p), vagy elágaztatót, ha a két PV modult egyetlen bemenet-optimalizálóhoz csatlakoztatja.

2 A PV mező csatlakoztatása

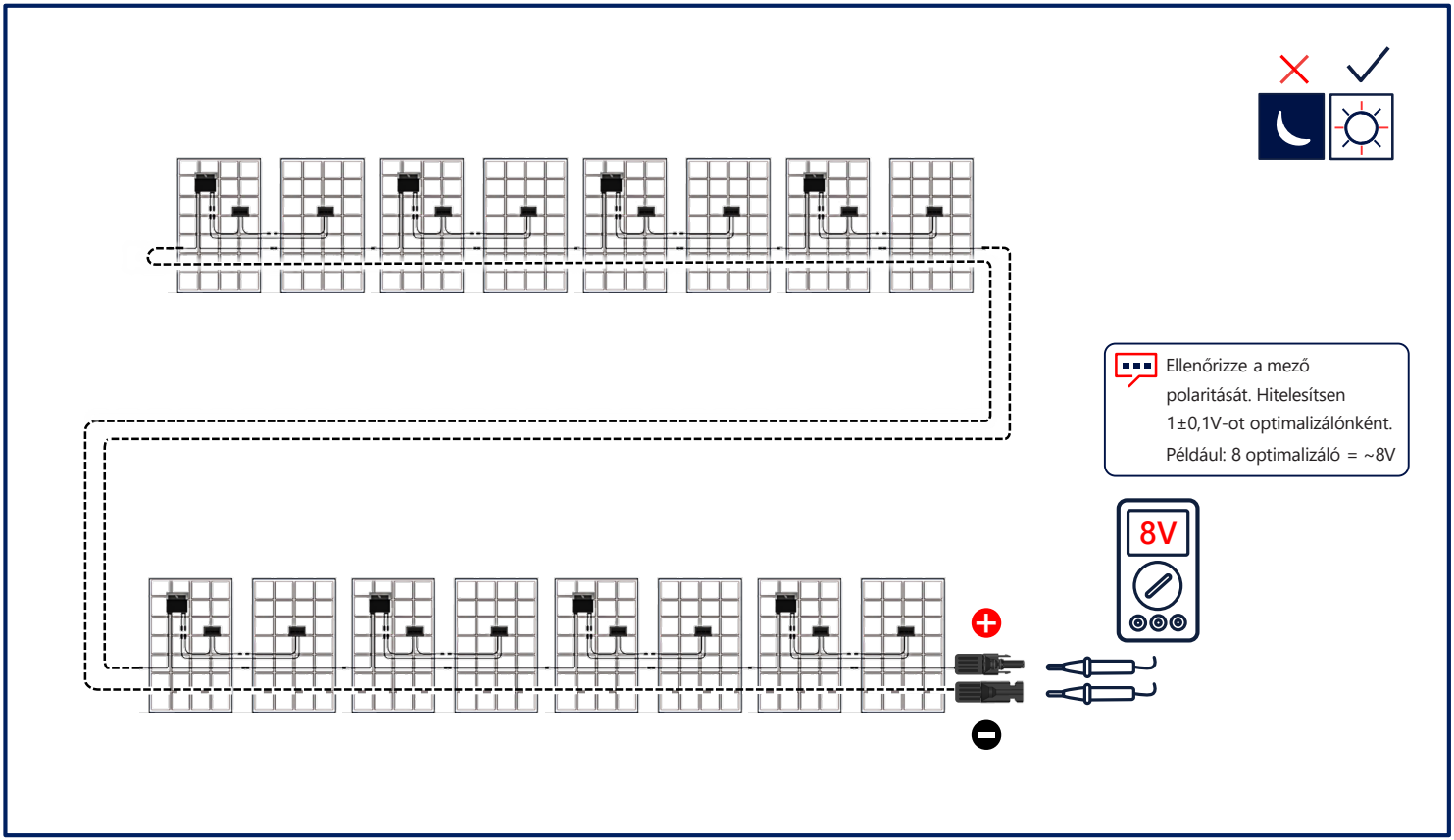

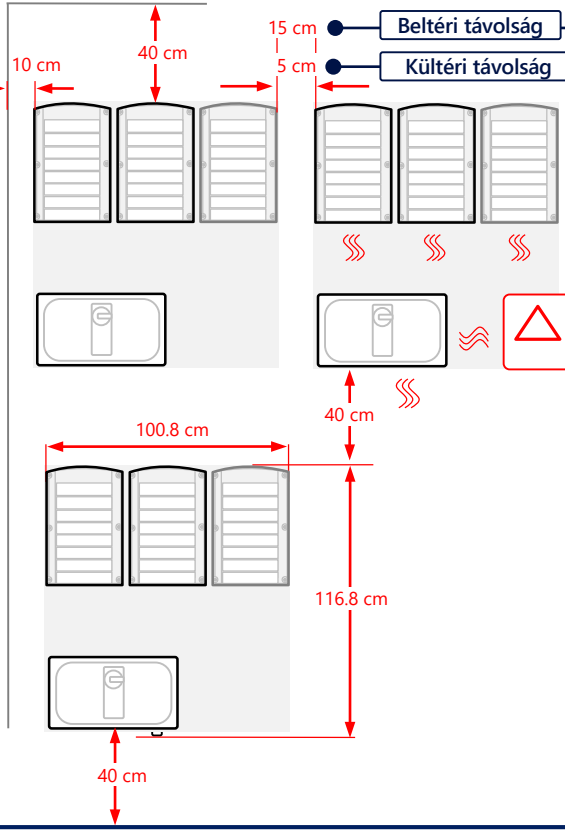

Beltéri távolság

Kültéri távolság

20 cm, ha az éves átlaghőmérséklet eléri vagy meghaladja a 25˚C-t

FIGYELMEZTETÉS!
Az inverter előtti területet legalább egy méterig szabadon kell tartani

VIGYÁZAT! Ne zárja el a levegőáramlás útját

Vízszintes telepítés

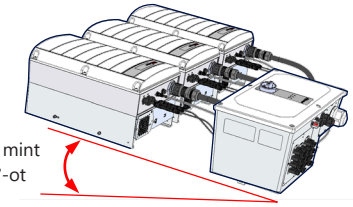

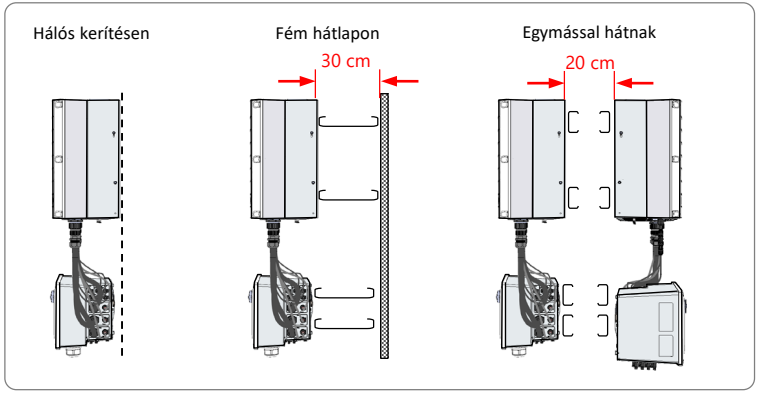

4 Lyukak helyének megjelölése és kifúrása

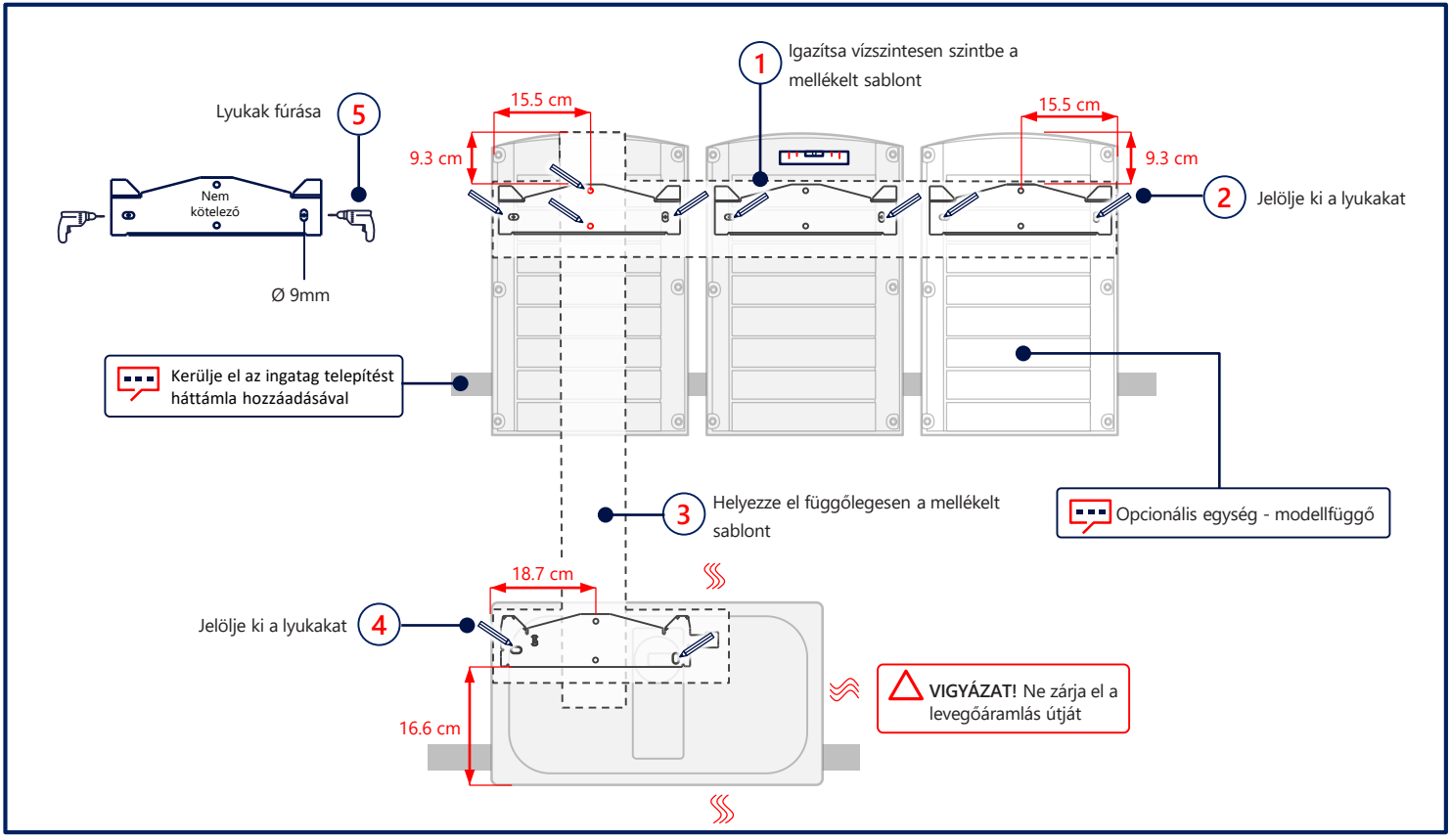

Az egységek rögzítése

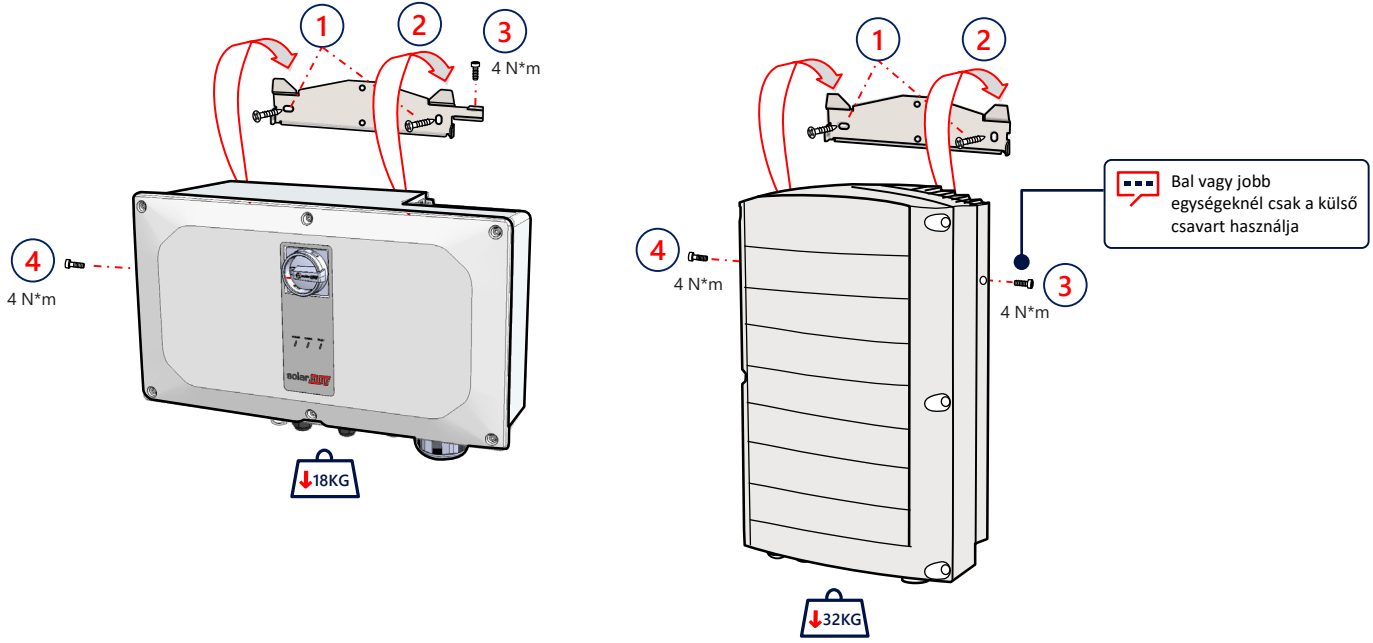

6 Az összekötő kábelek csatlakoztatása

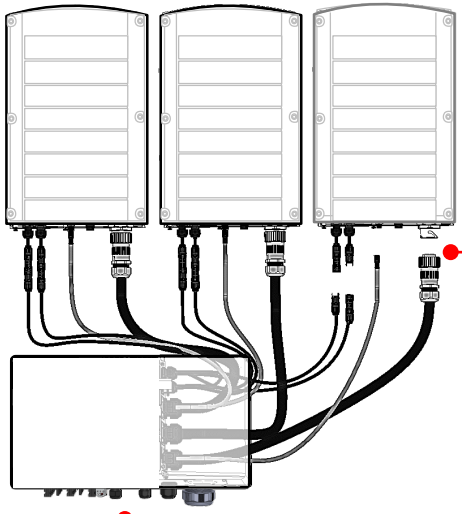

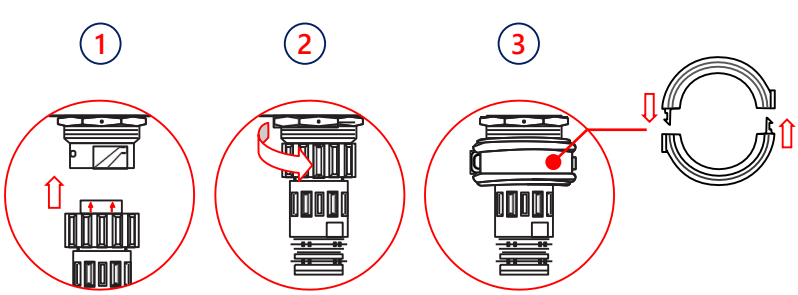

Csatlakoztassa a kábeleket a címkék szerint

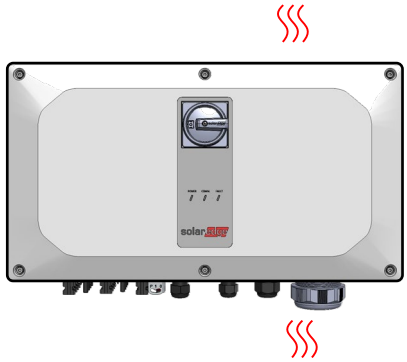

VIGYÁZAT! Ne zárja el a levegőáramlás útját

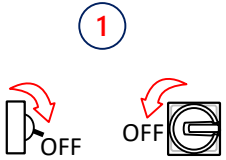

FIGYELMEZTETÉS

A TELEPÍTÉS MEGKEZDÉSE ELŐTT VÁLASSZA LE AZ ÁRAMFORRÁST

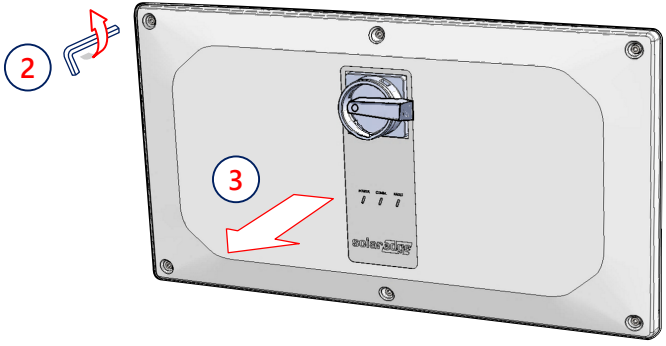

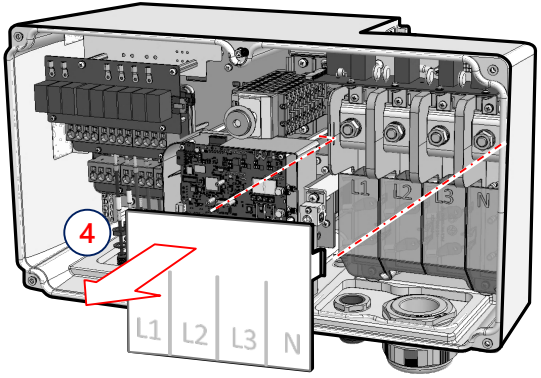

8 A PV stringek csatlakoztatása

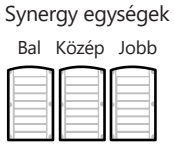

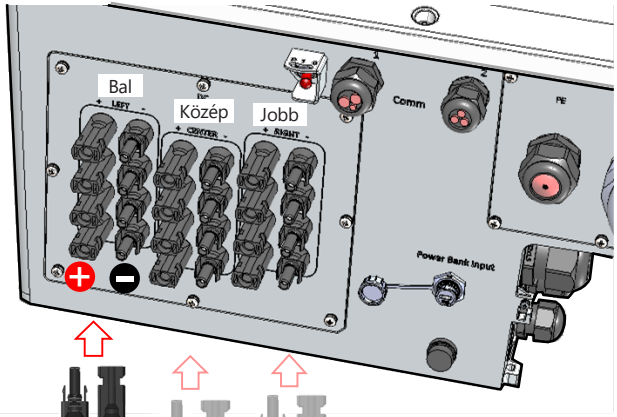

A használaton kívüli csatlakozókat tartsa lefedve

Fontos: Ha egy olyan rendszert telepítenek, amely egy Synergy egységenként több mint 3 stringet tartalmaz (függetlenül attól, hogy közvetlenül vagy kombinációs dobozon keresztül csatlakozik-e), biztosítékokra van szükség. A SolarEdge rendszerben 25A biztosítékokat kell használni.

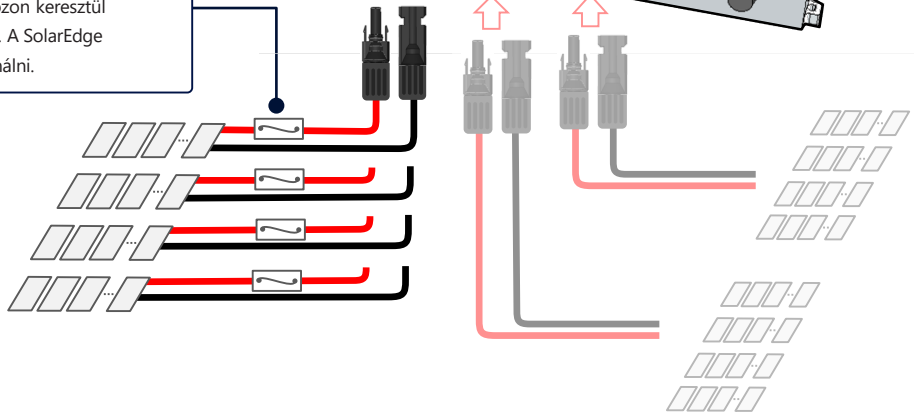

PV stringek csatlakoztatása egyetlen DC bemeneten keresztül

VIGYÁZAT!

- Alumíniumvezetőkhöz CSAK bimetál szemes sarut HASZNÁLJON
- Rézvezetőkhöz CSAK ónozott réz szemes sarut HASZNÁLJON

Synergy egységek



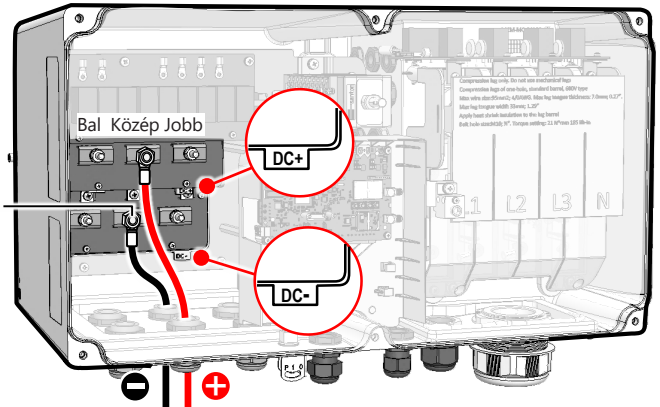

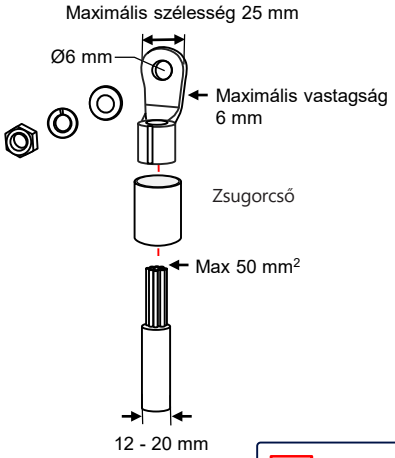

Fontos: Ha egy olyan rendszert telepítenek, amely egy Synergy egységenként több mint 3 stringet tartalmaz (függetlenül attól, hogy közvetlenül vagy kombinációs dobozon keresztül csatlakozik-e), biztosítékokra van szükség. A SolarEdge rendszerben 25A biztosítékokat kell használni.

A DC oldali negatív vagy pozitív pólus funkcionális elektromos földelése tilos, mert az inverterben nincs transzformátor. A tartószerkezet és a PV-tömb modulok kereteinek földelése megengedett

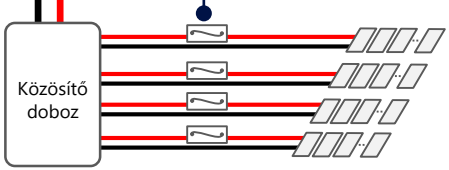

9 Az AC és a Védőföld csatlakoztatása (PE)

Az inverter 4 vezető + PE vagy 3 vezető + PE csatlakozást támogat

Az AC kimenet túláramvédelmét más forrásból kell biztosítani, lásd a szerelési útmutatót

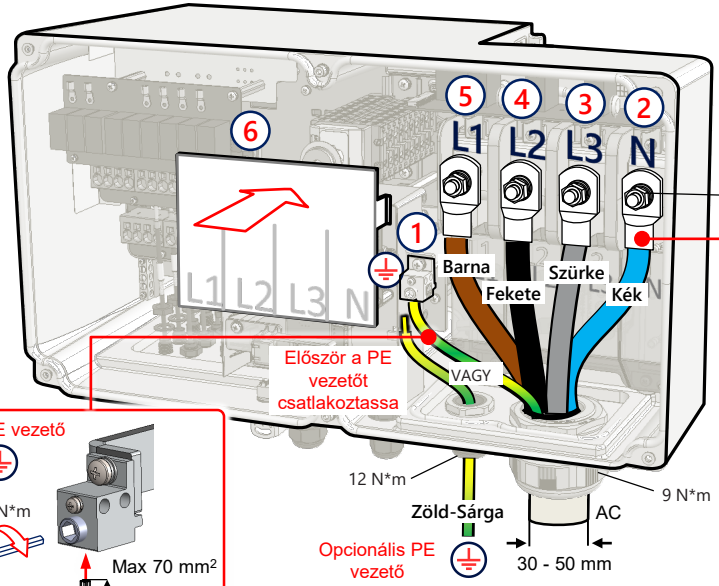

Sodort huzal használata esetén az érvéghüvely használata a telepítő döntése alapján történik

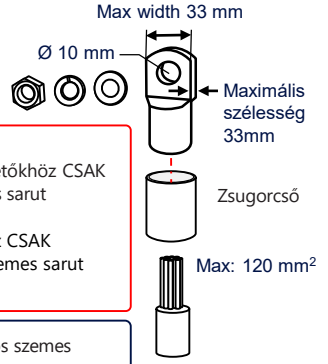

VIGYÁZAT!

- Alumíniumvezetőkhöz CSAK bimetál szemes sarut HASZNÁLJON
- Rézvezetőkhöz CSAK ónozott réz szemes sarut HASZNÁLJON

Egylyukú szabványos szemes csősaru, csak kompressziós, 600V

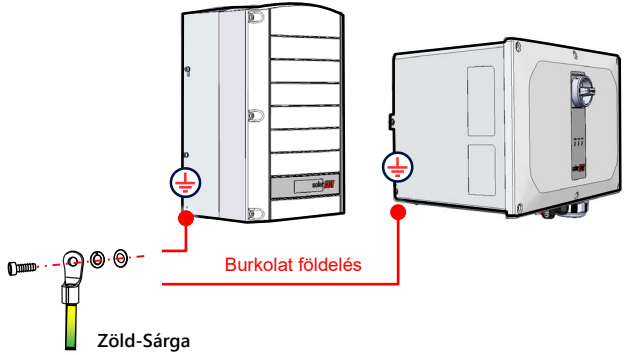

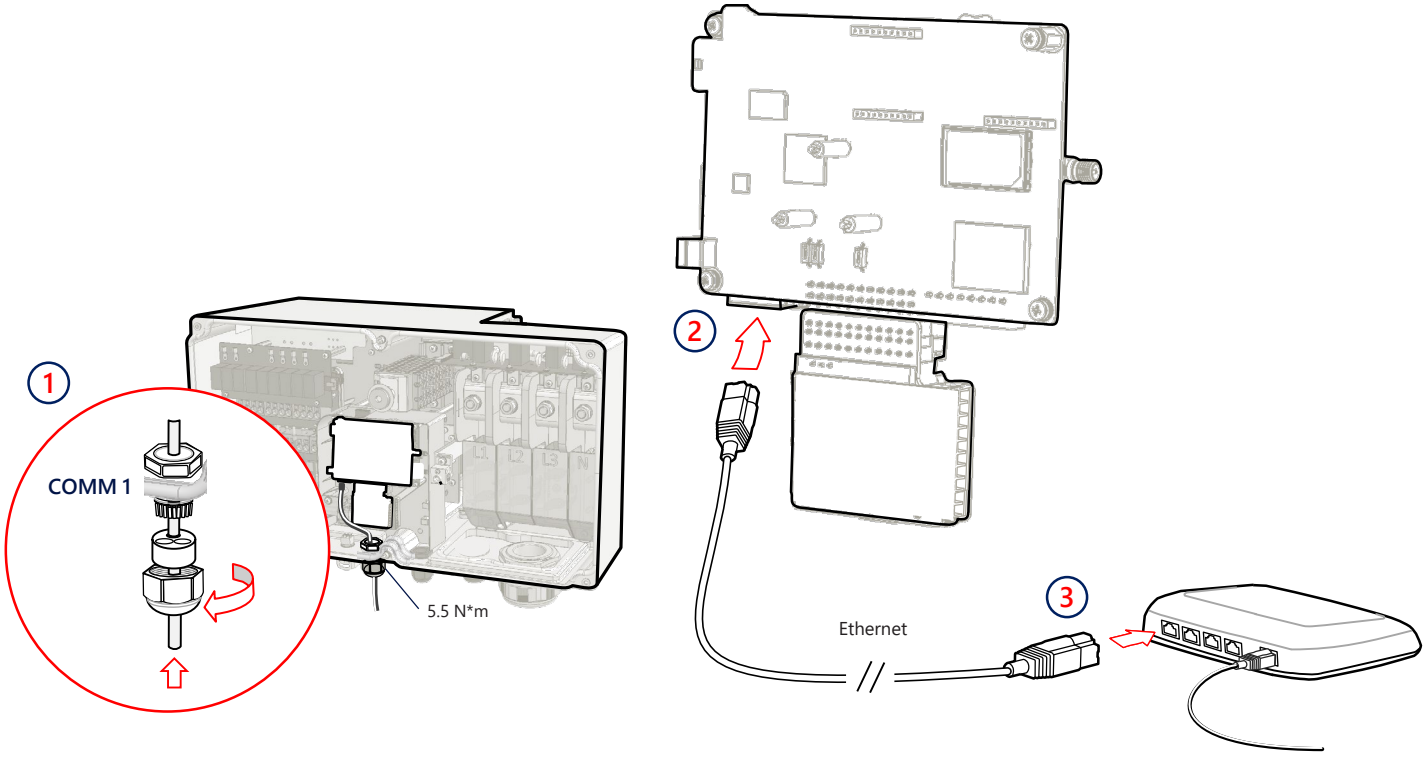
1
COMM 1
5.5 N*m
2
3
Ethernet

11 Több inverter csatlakozása RS485-ön

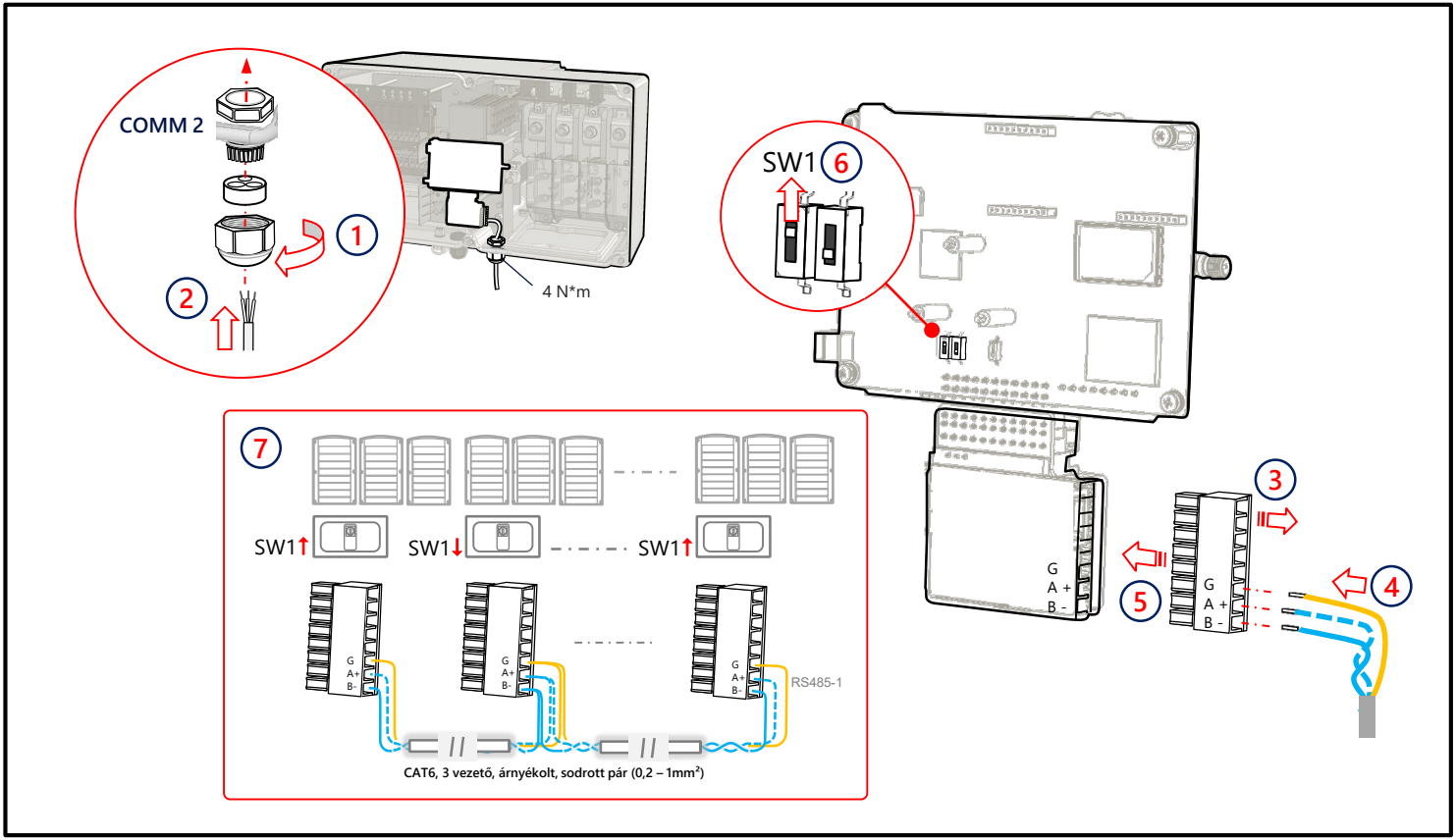

Wifi kommunikáció csatlakoztatása (Opcionális)

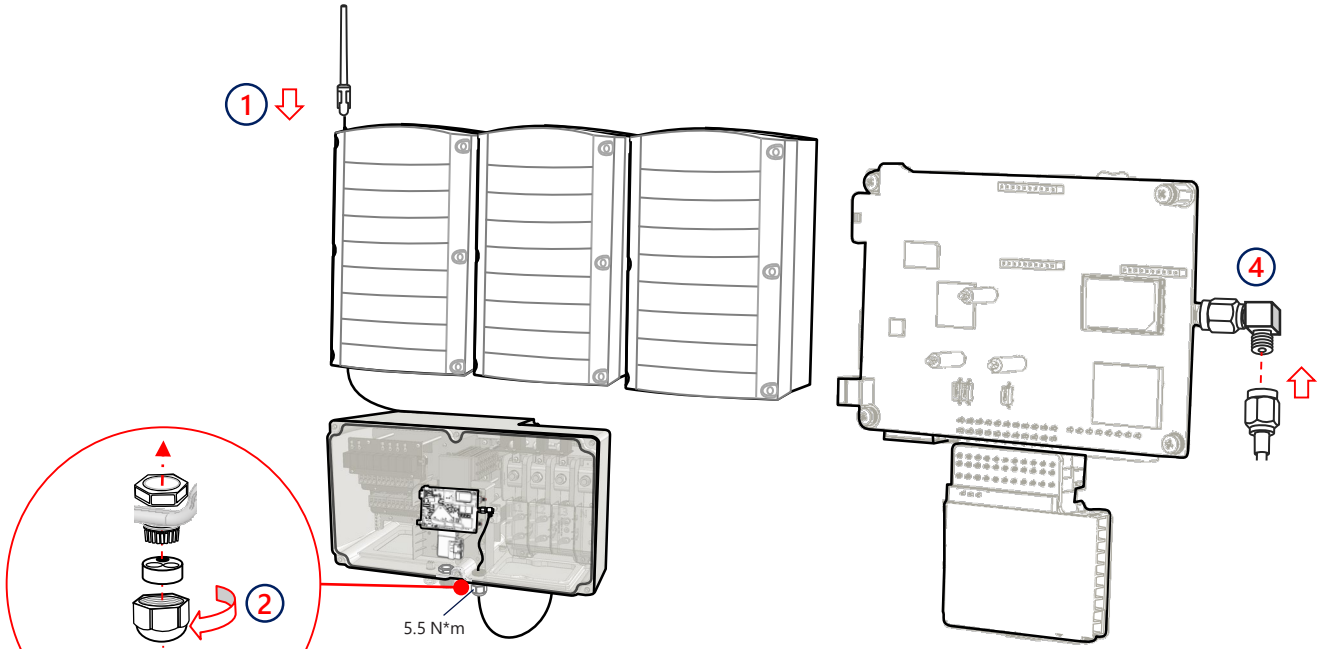

13 Mobilnetes kommunikáció csatlakoztatása (Opcionális)

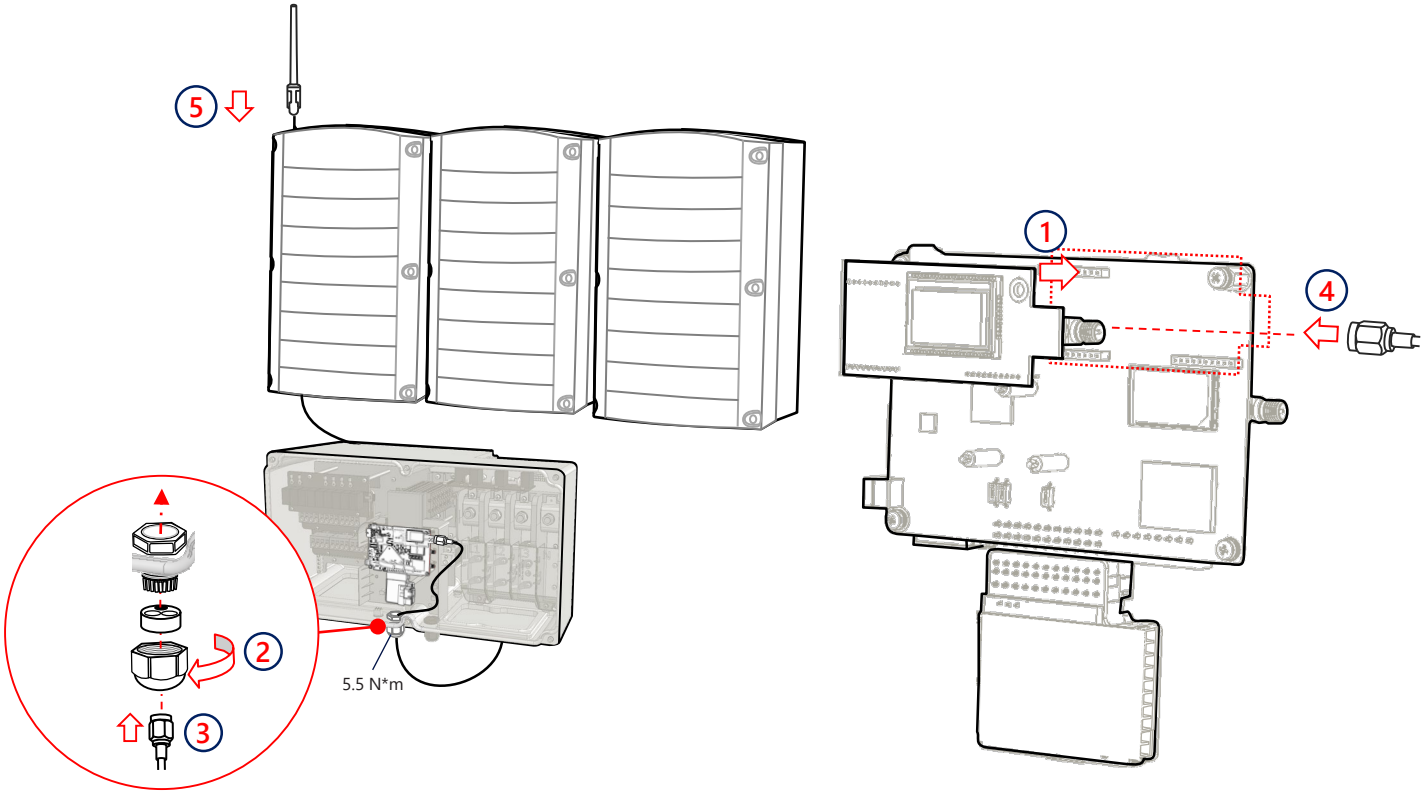

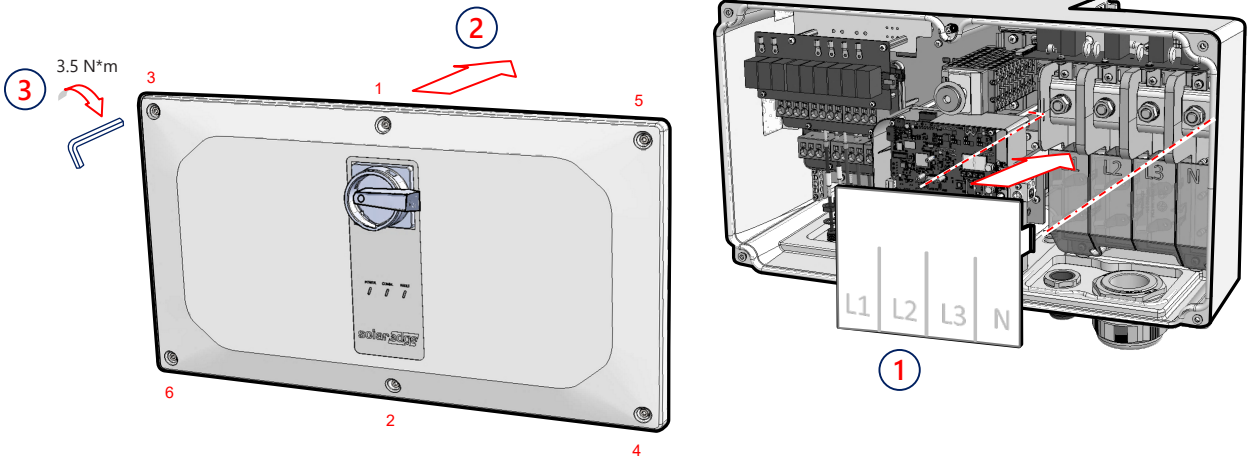
3
3.5 N*m
2
3
1
5
6
2
4
L1
L2
L3
N
1

15 Előzetes üzembe helyezés, ha az áramellátás (AC) nincs csatlakoztatva (1. lehetőség)

1

Töltse le a SolarEdge SetApp-ot



GET IT ON Google Play

Download on the App Store

2

Állítsa a DC-kapcsolót be állásba

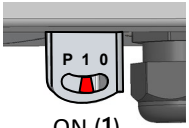

ON (1)



3

Csatlakoztassa a hordozható akkut

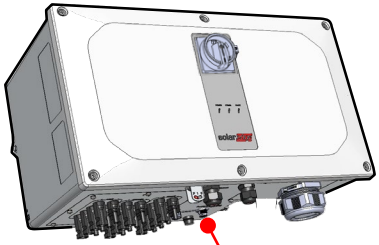

Hordozható akku: 60W-os kimenet port, USB-C áramellátás (PD): 20V 3A (nincs mellékelve)

A csatlakozó legyen lefedve ha használaton kívül van

1méter, apa-apa csatlakozó, USB-C (nincs mellékelve)

4

Indítsa el a SetAppot és kövesse az utasításait



Üzembe helyezés DC és AC áramellátással (2. lehetőség)

1

Töltse le a SolarEdge SetApp-ot



GET IT ON Google Play

Download on the App Store

2

Kapcsolja be az áramellátást



3

Indítsa el a SetAppot és kövesse az utasításait



17 Az irányító inverter üzembe helyezése

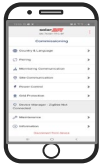

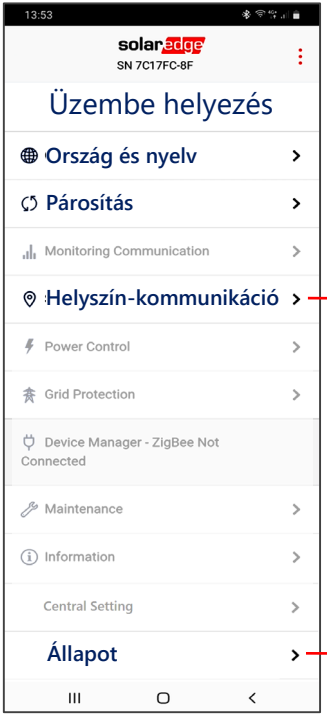

RS485-1 → Protokoll → SolarEdge → **Solaredge Irányító**

RS485-1 → **Követő azonosítás**

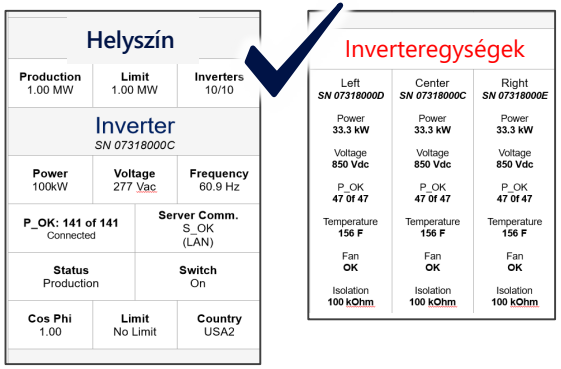

TELJ.	KOMM.	HIBA	
Zöld	Kék	Piros	
			A rendszer energiát termel
			Az AC csatlakoztatva van, de a rendszer nem termel energiát
			Az inverter kommunikál a felügyeleti platformmal
			Rendszerhiba

Támogatás elérhetőségei
Ha technikai problémái vannak a SolarEdge termékekkel kapcsolatban, kérjük, lépjen velünk kapcsolatba:
https://www.solaredge.com/service/support

Előzetes értesítés nélkül változtatható.
Copyright © SolarEdge Inc.
SolarEdge Technologies, Inc. Minden jog fenntartva. 2021. Március

Třífázový měnič se synergickou technologií

Stručný návod k instalaci

PN: SExxK-xxxxIxxxx

Pro Evropu, oblast APAC a Jižní Afriku

Verze 1.3

Legenda

POZNÁMKA

Tímto symbolem se označují informace, které mají uživateli pomoct s optimálním používáním produktu.

Tímto symbolem jsou v manuálech a na zařízeních SolarEdge opatřeny zemnicí body.

UPOZORNĚNÍ!

Představuje riziko. Nedodržení nebo nesprávné provedení tohoto postupu může způsobit poškození nebo zničení produktu. Nepokračujte v provádění postupu, který následuje za upozorněním, dokud plně nepochopíte a nesplníte uvedené podmínky.

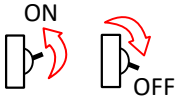

Zapněte/vypněte hlavní AC jistič a počkejte 5 minut

VAROVÁNÍ!

Představuje riziko. Nedodržení nebo nesprávné provedení tohoto postupu může způsobit zranění nebo smrt. V případě varování nepokračujte v provádění postupu, dokud plně nepochopíte a nesplníte uvedené podmínky.



Zapněte/vypněte bezpečnostní DC odpojovač Synergy Manageru a počkejte 5 minut (Platí pouze pro modely s bezpečnostním DC odpojovačem.)



Nestříhejte konektory kabelů.

TYTO POKYNY USCHOVEJTE – Tento průvodce obsahuje důležité pokyny k třífázovému měniči, které je nutné dodržovat během instalace a údržby. Používání tohoto zařízení způsobem, který není v tomto dokumentu specifikován společností SolarEdge, může narušit ochranu poskytovanou tímto zařízením.

Instalace výkonových optimizérů

1

Pro návrh SE systému
použijte SolarEdge Designer
https://designer.solaredge.com

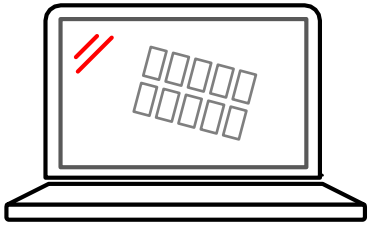

2

Stáhněte si SolarEdge Mapper pro
mapování výk. optimizérů stringů



GET IT ON Google Play
Download on the App Store

1 Instalace výkonových optimizérů

3

Naskenujte QR kód pomocí Mapperu.

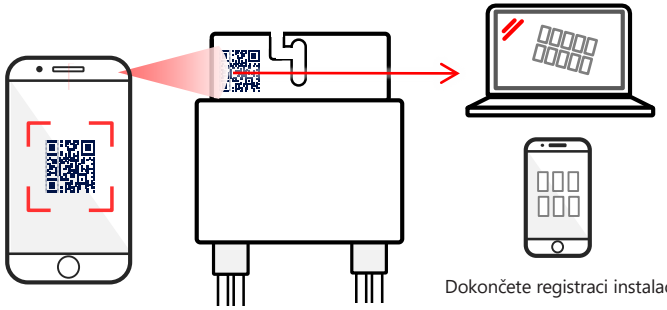

Dokončete registraci instalace a fyzické rozvržení v monitorovací platformě

4

Nainstalujte výkonový optimizér

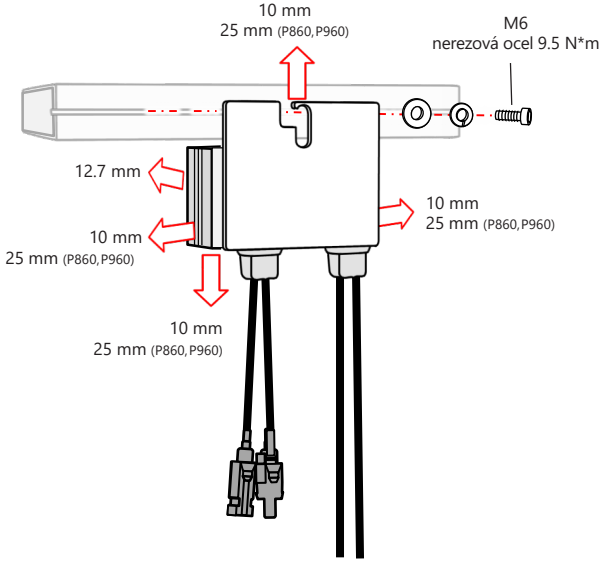

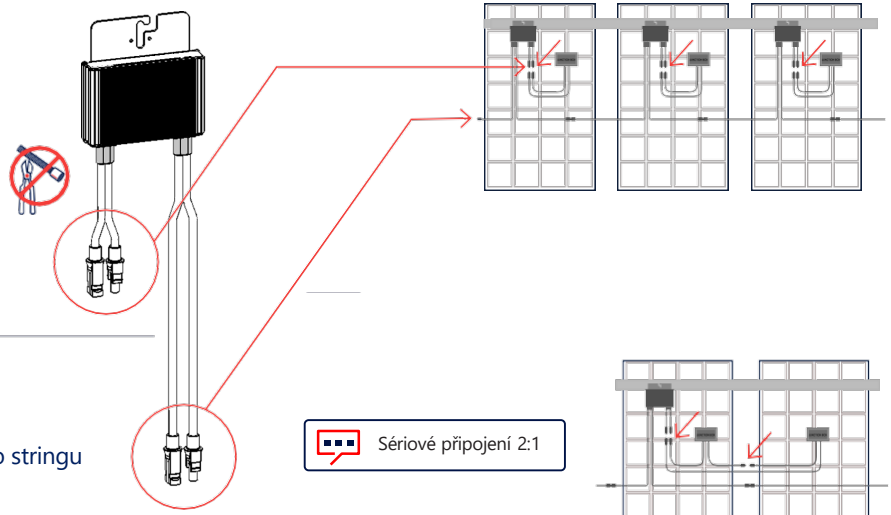

5 Připojte vstup z panelu

6 Připojte výstup do stringu

Sériové připojení 2:1

K paralelnímu připojení dvou FV panelů použijte optimizér se dvěma vstupy (P800p) nebo odbočným kabelem připojte dva FV panely k optimizéru s jedním vstupem.

2 Připojení FV pole

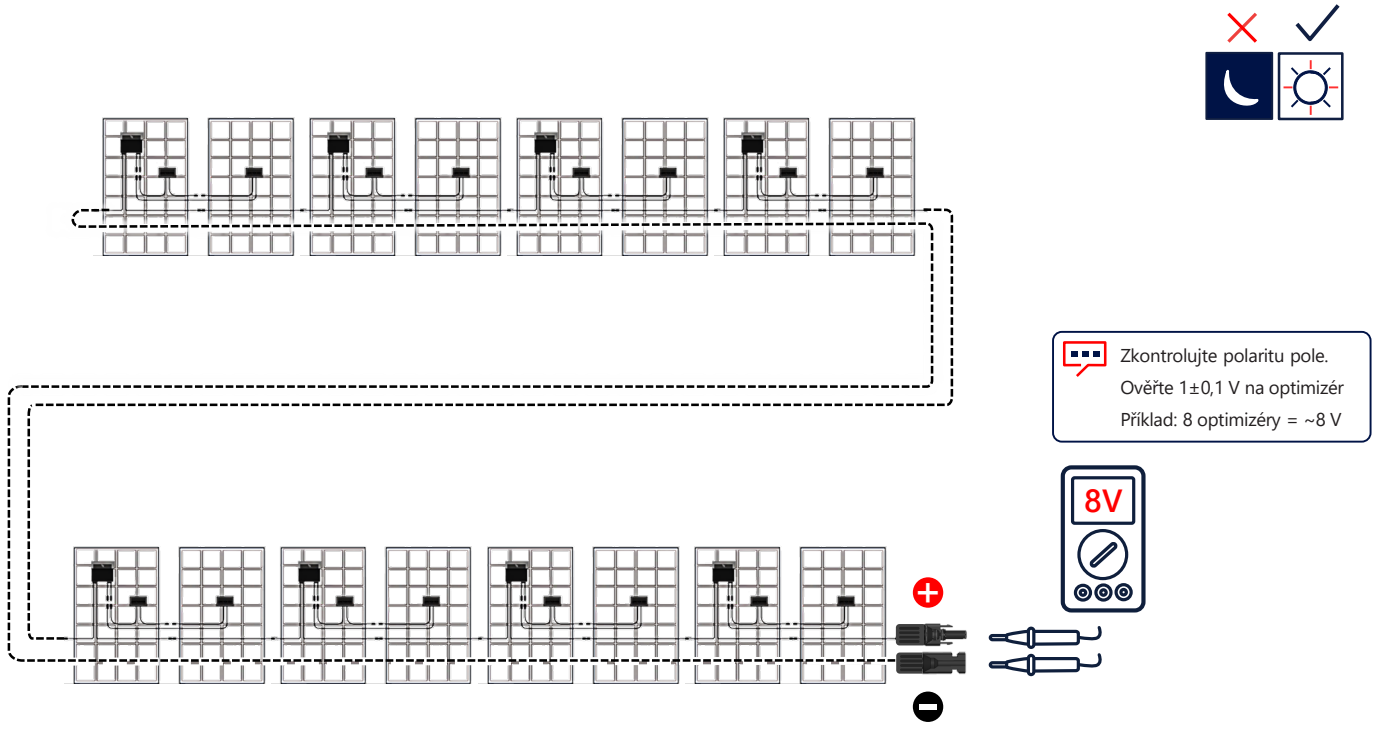

Zachování vzdálenosti

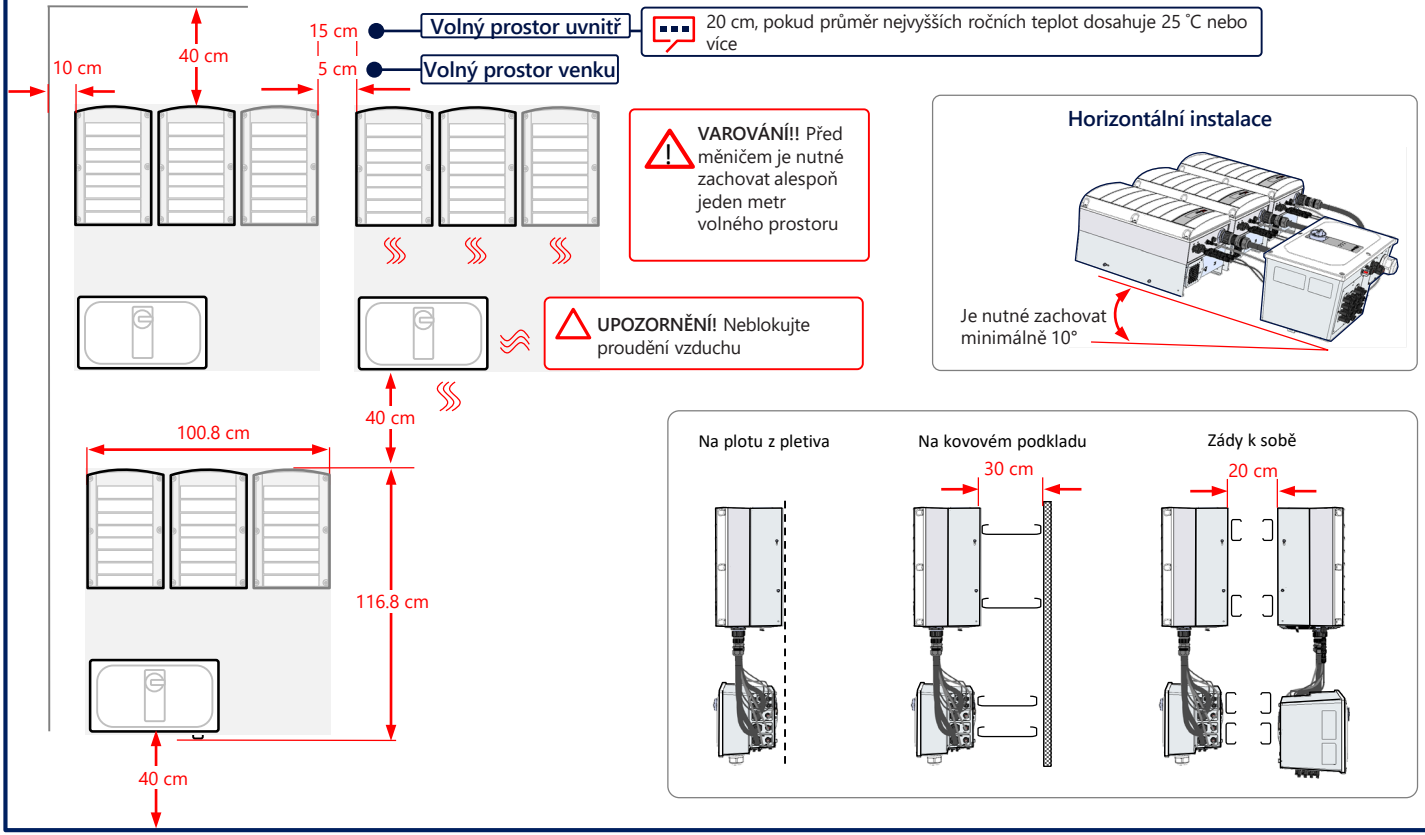

4 Značky a vrtání otvorů

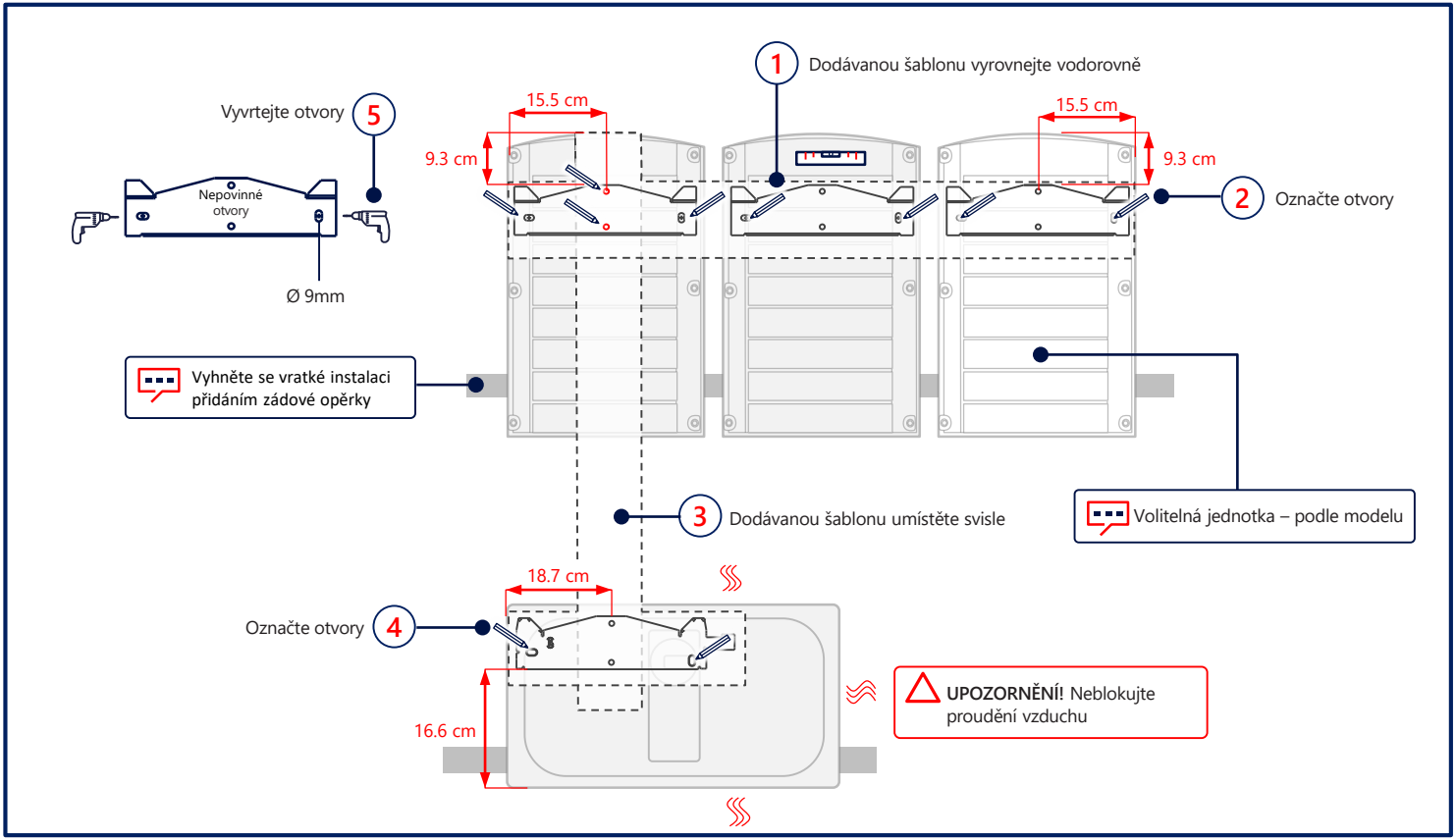

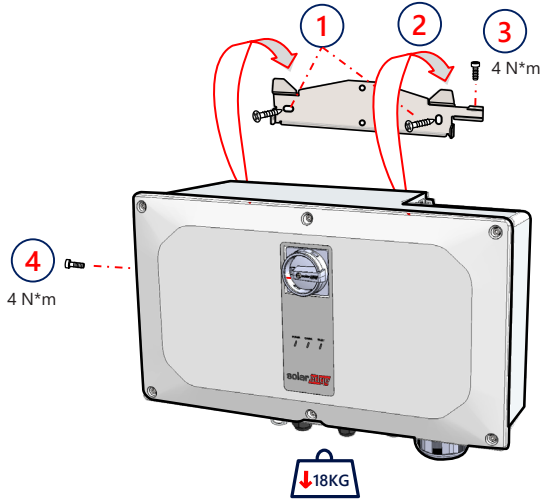
1
2
3
4 N*m
4
4 N*m
18KG

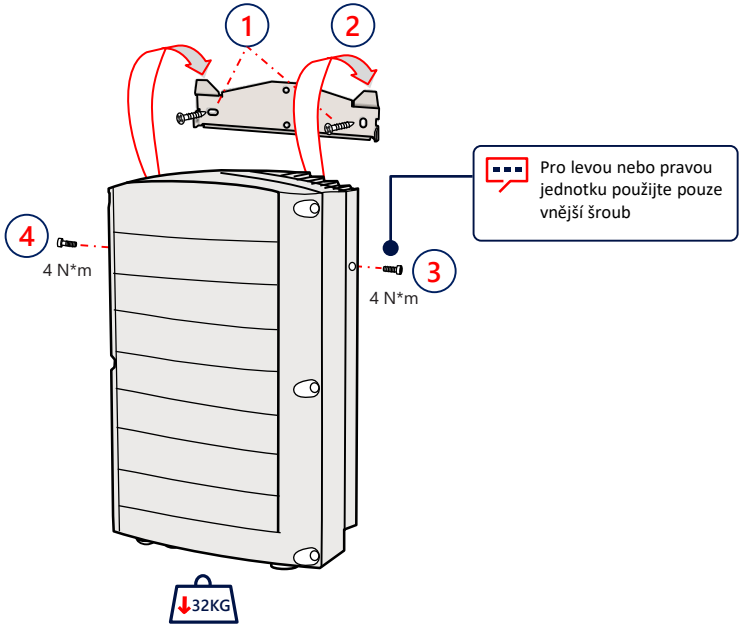
1
2
Pro levou nebo pravou jednotku použijte pouze vnější šroub
4
4 N*m
3
4 N*m
32KG

6 Připojení propojovacích kabelů

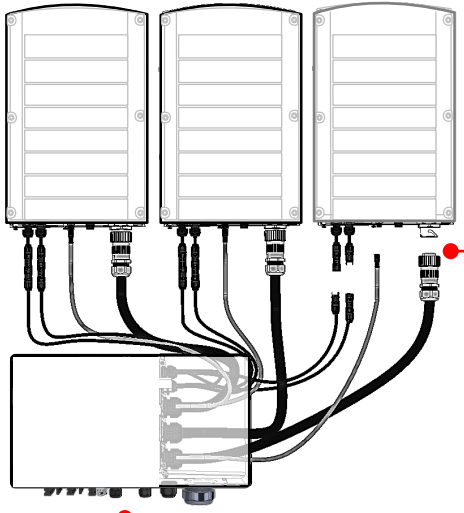

Připojte kabely podle štítků

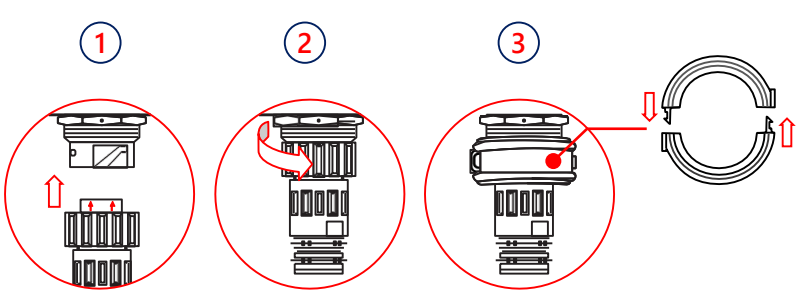



UPOZORNĚNÍ! Neblokujte proudění vzduchu

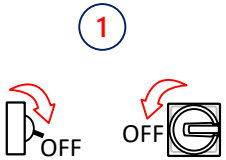

VAROVÁNÍ

PŘED ZAHÁJENÍM MONTÁŽE VYPNĚTE NAPÁJENÍ

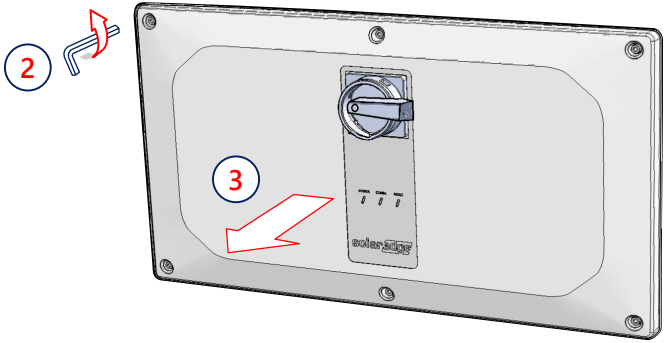

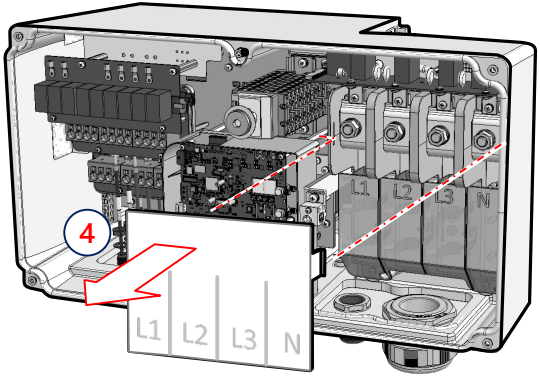

8 Připojení FV stringů

Synergické jednotky

Levá Středová Pravá



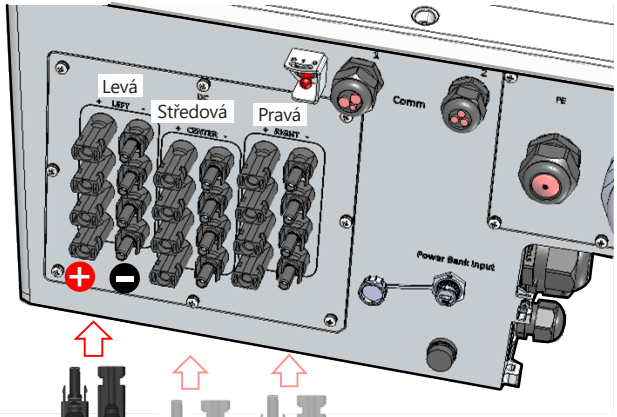

Nepoužité konektory udržujte zakryté

Důležité: Při instalaci systému s více než 3 stringy na jednu synergickou jednotku (ať už jsou připojeny přímo nebo přes sdružovací box) jsou nutné pojistky. V systému SolarEdge musí být použity pojistky 25A.

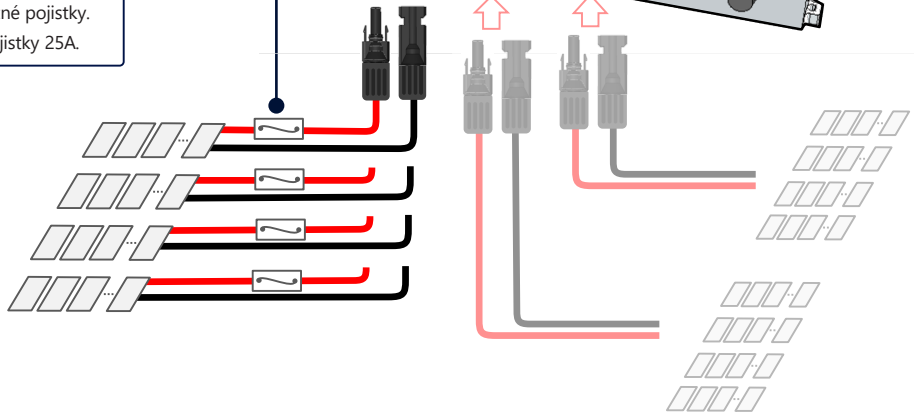

Připojení FV stringů jedním DC vstupem

UPOZORNĚNÍ!

- U hliníkových drátů POUŽÍVEJTE POUZE bimetalická oka
- U měděných drátů POUŽÍVEJTE POUZE měděná pocínovaná oka

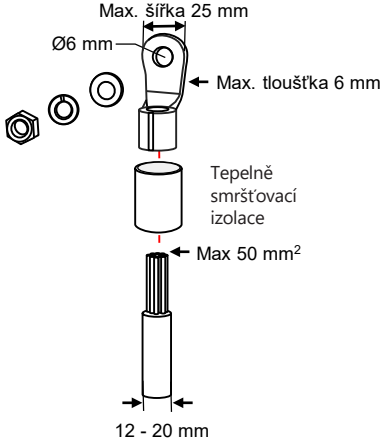

Synergické jednotky

Levá Středová Pravá



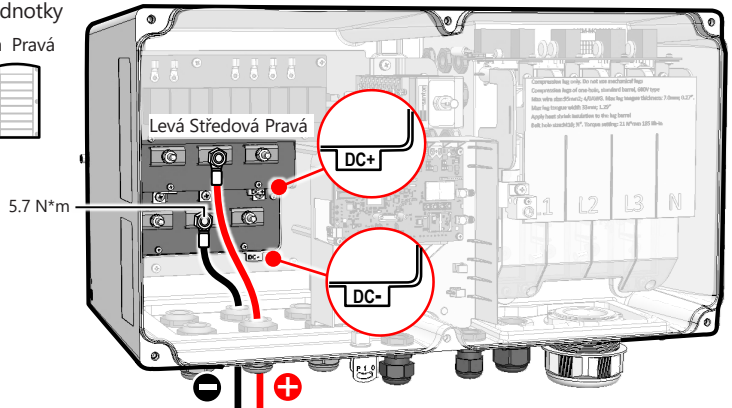

Důležité: Při instalaci systému s více než 3 stringy na jednu synergickou jednotku (ať už jsou připojeny přímo nebo přes sdružovací box) jsou nutné pojistky. V systému SolarEdge musí být použity pojistky 25A.

Funkční elektrické uzemnění záporného nebo kladného pólu na straně DC je zakázáno, protože měnič nemá žádný transformátor. Uzemnění rámů panelů a montážního příslušenství panelů FVS je přijatelné

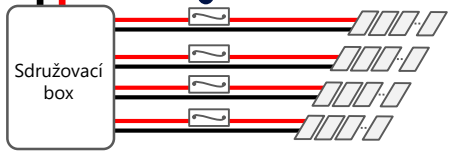

9 Připojení AC a ochranného uzemnění (PE)

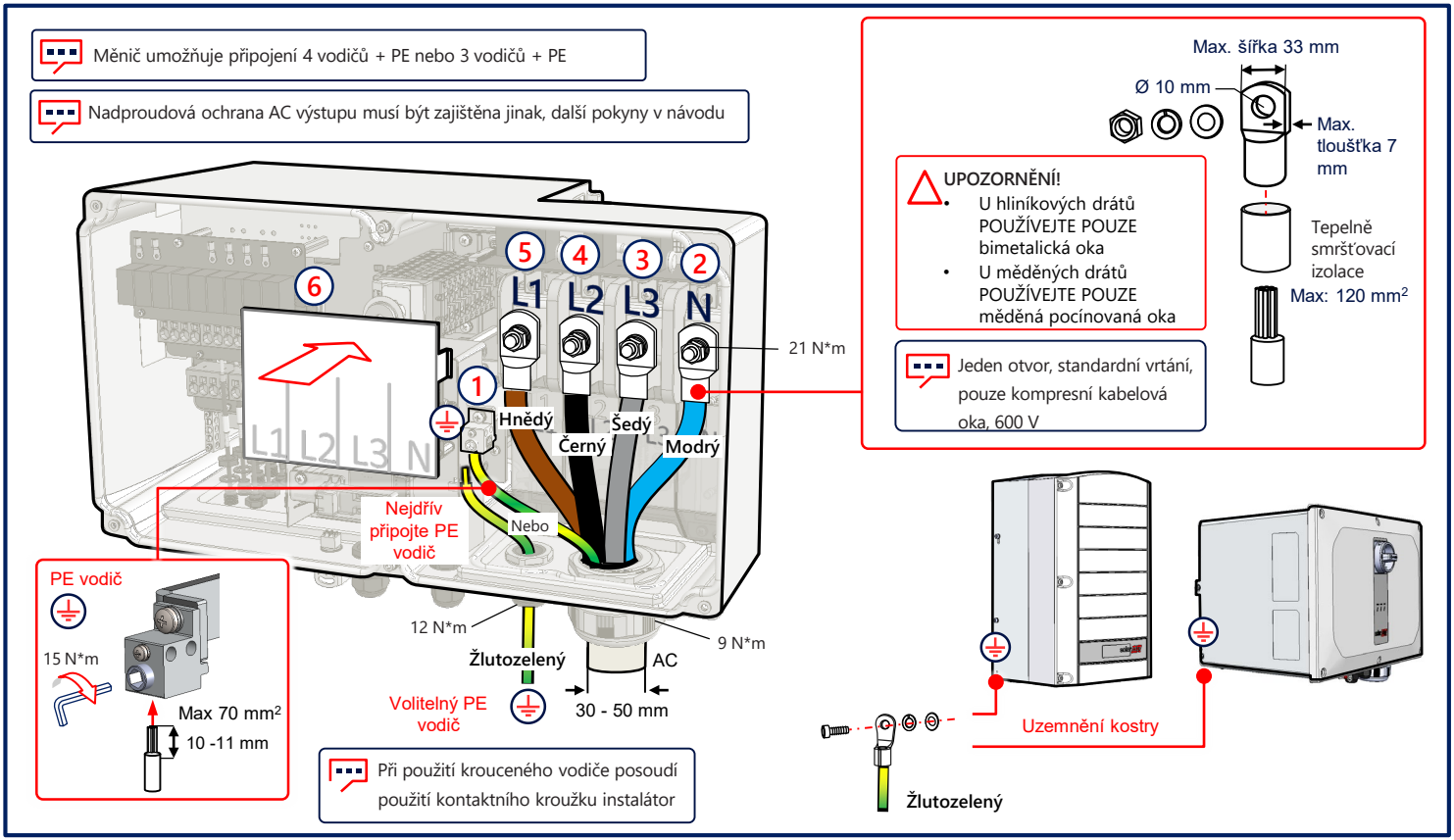

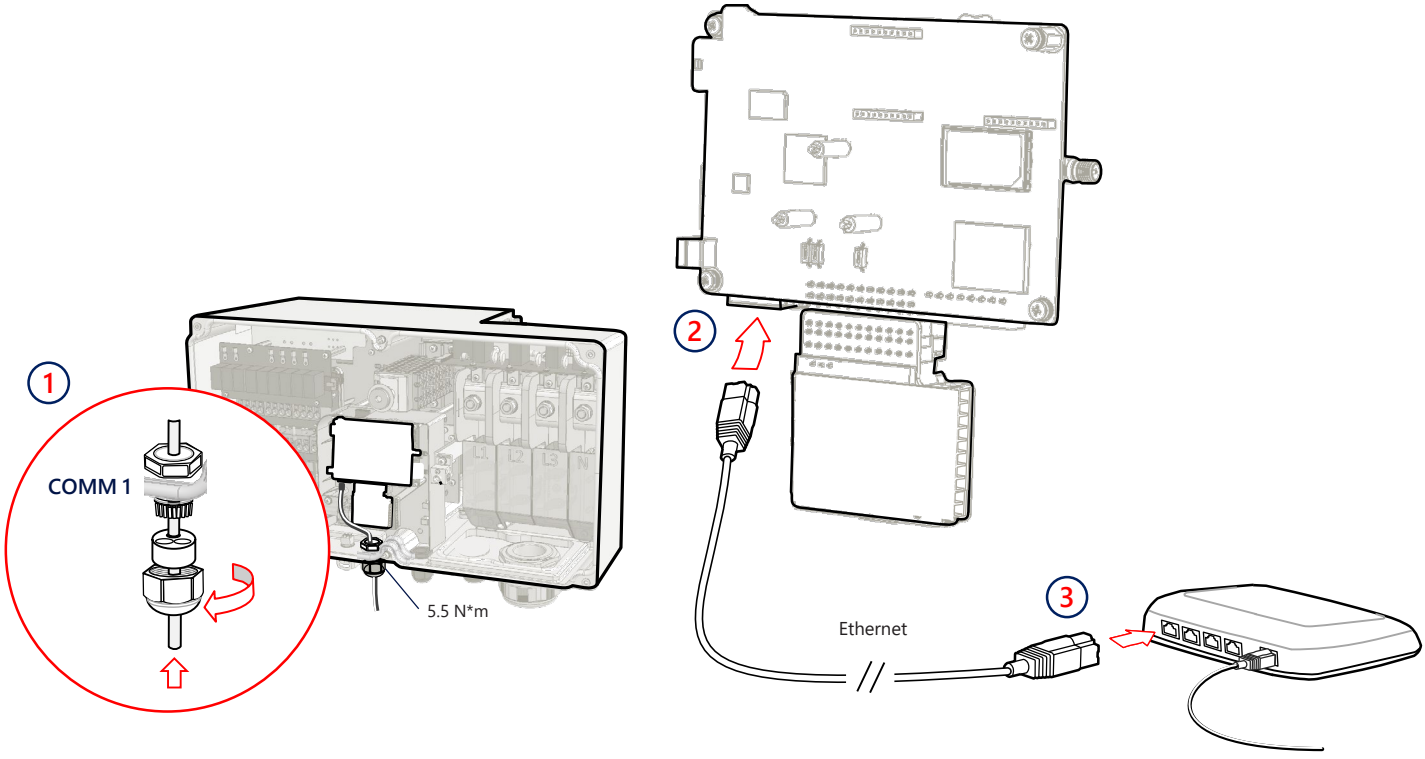
1
COMM 1
5.5 N*m
2
Ethernet
3

11 RS485 připojení několika měničů

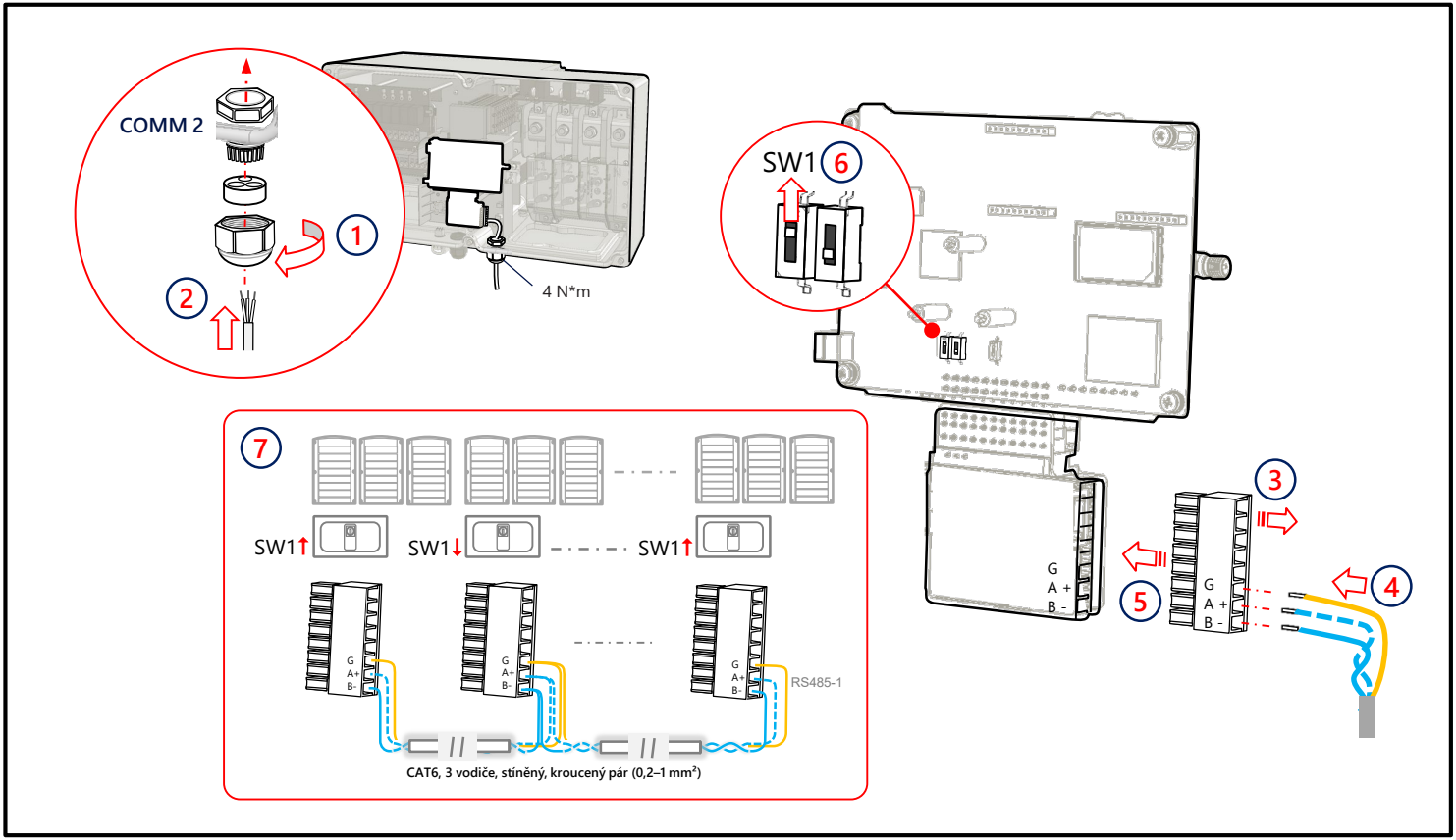

Připojení Wi-Fi komunikace (volitelné)

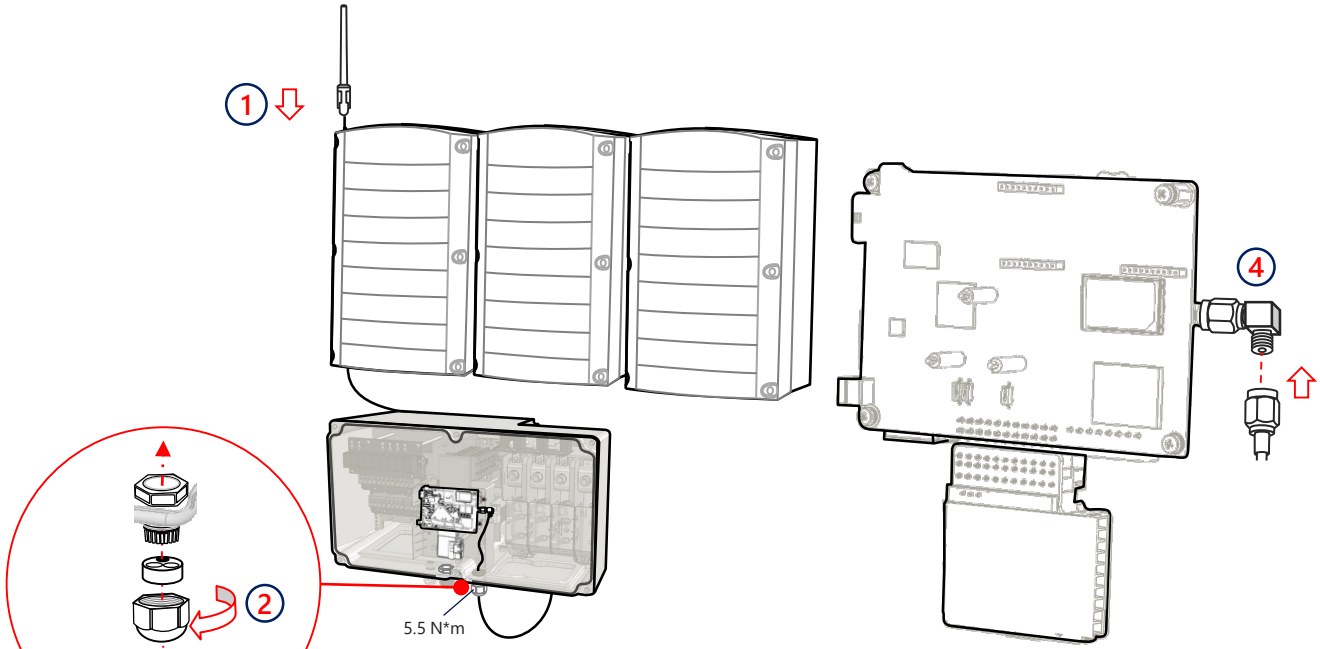

13 Připojení k mobilní síti (volitelné)

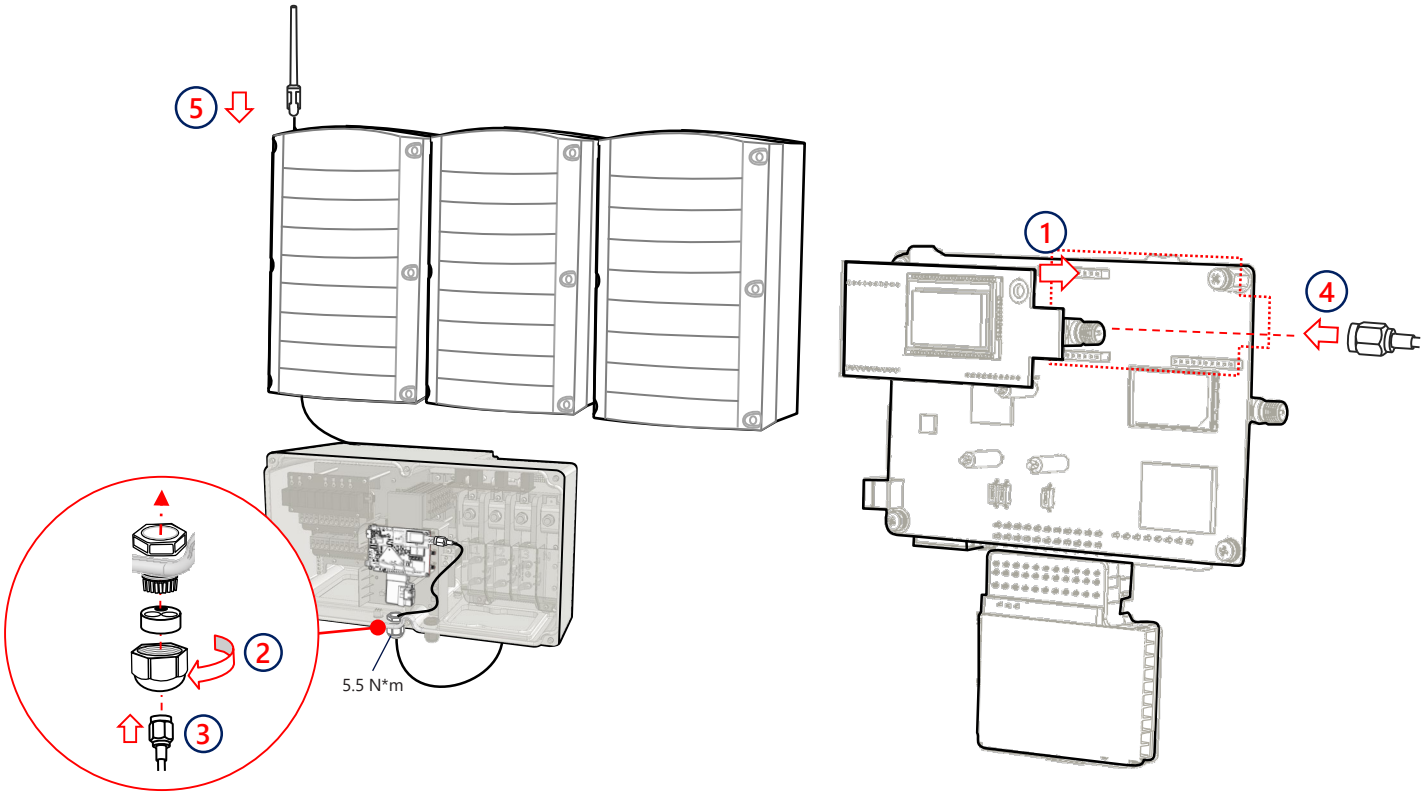

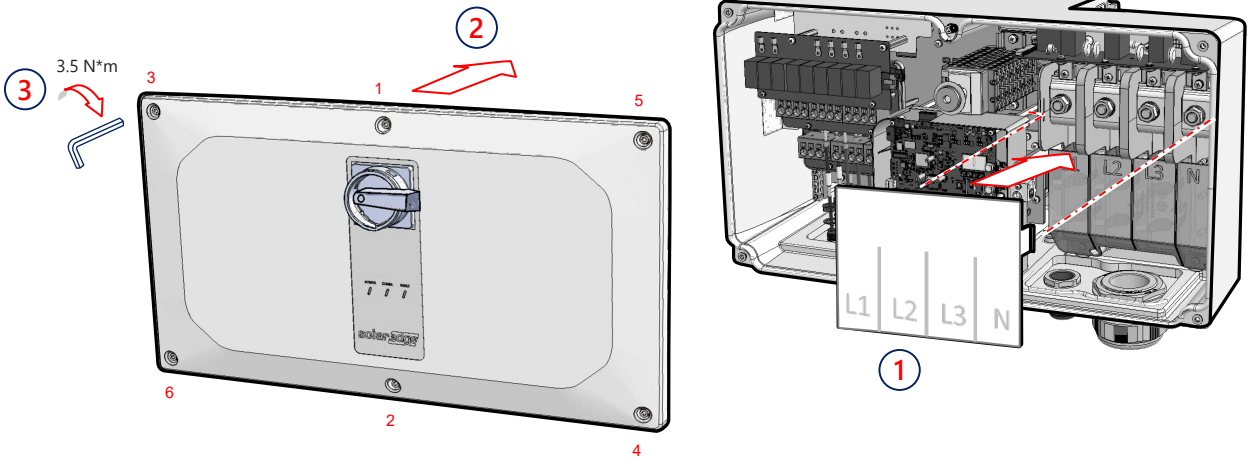
3.5 N*m
3
2
1
3
1
5
6
2
4
L1
L2
L3
N
L1
L2
L3
N
1

Předběžné uvedení do provozu bez připojení k AC (možnost 1)

1 Stáhněte si SolarEdge SetApp



GET IT ON Google Play

Download on the App Store

2 Zapněte (1) DC vypínač

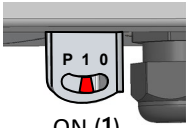

ON (1)



3 Připojte power banku

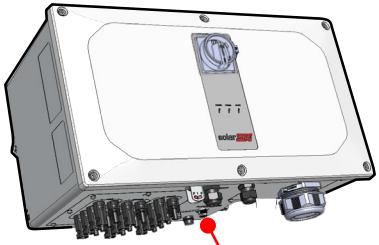

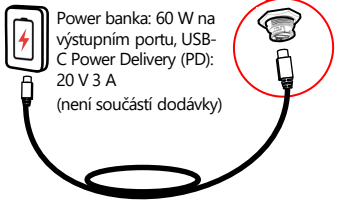

Power banka: 60 W na výstupním portu, USB-C Power Delivery (PD): 20 V 3 A (není součástí dodávky)

Zakrytujte konektor, pokud se nepoužívá

1 metr, samec–samec, USB-C (není součástí dodávky)

4 Spusťte SetApp a řiďte se pokyny



Uvedení do provozu s DC a AC napájením (možnost 2)

1 Stáhněte si SolarEdge SetApp



GET IT ON Google Play

Download on the App Store

2 Zapněte napájení



3 Spusťte SetApp a řiďte se pokyny



17 Uvedení primárního měniče do provozu

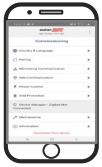

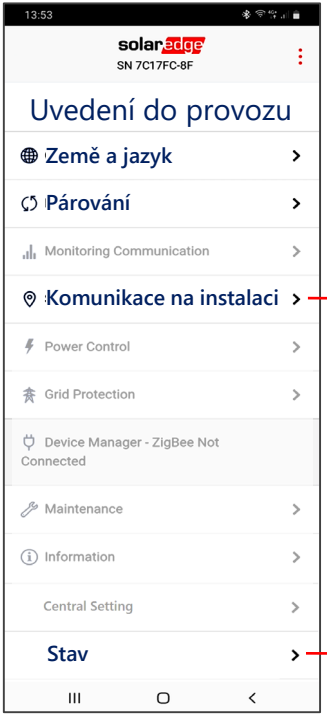

RS485-1 → Protokol → SolarEdge → **Primární (Leader)**

RS485-1 → **Sekundární (Follower) Detekovat**

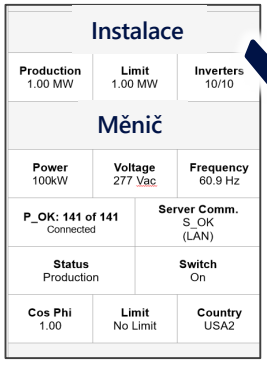

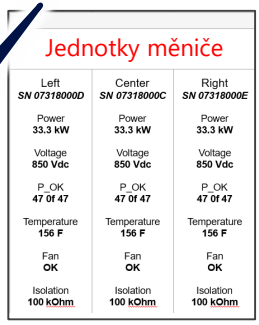

Indikace LED kontrolkami

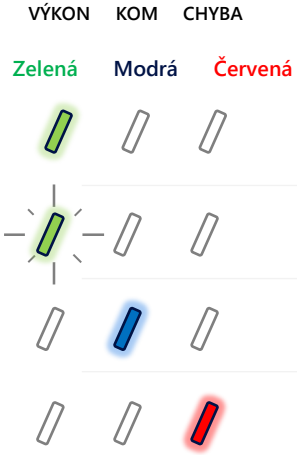

	Systém vyrábí elektřinu
	AC strana je připojena, ale systém nevyrábí elektřinu
	Měnič komunikuje s monitorovací platformou
	Systémová chyba

Kontakt na technickou podporu
V případě technických potíží s produkty SolarEdge nás prosím kontaktujte prostřednictvím:
https://www.solaredge.com/service/support

Změny vyhrazeny bez předchozího upozornění. Copyright © SolarEdge Inc. Všechna práva vyhrazena. Březen 2021.

Sinerji Teknolojili Üç Fazlı İnvertör

Hızlı Kurulum Kılavuzu

PN: SExxK-xxxxIxxxx

Avrupa, Asya Pasifik
ve Güney Afrika için

Sürüm 1.3

Açıklama

NOT

Bu sembol, kullanıcının ürünü en iyi şekilde kullanmasına yardımcı olmayı amaçlayan bilgileri belirtir.

DİKKAT!

Bir tehlikeyi belirtir. Doğru şekilde yapılmaması veya uygulanmaması durumunda ürünün zarar görmesine veya tahrip olmasına neden olabilecek bir işleme dikkat çeker. Belirtilen koşullar tam olarak anlaşılıp karşılanana dek bir uyarı işaretinin ötesine geçmeyin.

UYARI!

Bir tehlikeyi belirtir. Doğru şekilde yapılmaması veya uygulanmaması durumunda yaralanma veya ölümle sonuçlanabilecek bir işleme dikkat çeker. Belirtilen şartlar tam olarak anlaşılıp karşılanana dek bir uyarı notunun ötesine geçmeyin.

Kablo konnektörlerini kesmeyin

Bu sembol, SolarEdge kılavuzları ve ekipmanı üzerindeki topraklama noktalarında görünür.

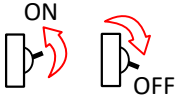

Ana panodaki AC şalteri AÇIN/KAPATIN ve 5 dakika bekleyin



Sinerji Manager üzerindeki DC Güvenlik Şalterini AÇIN/KAPATIN ve 5 dakika bekleyin (Sadece DC Güvenlik Şalterli modeller için geçerlidir)

BU TALİMATLARI SAKLAYIN – Bu kılavuz, Üç Fazlı İnvertörün kurulum ve bakımı sırasında izlenmesi gereken önemli talimatları içerir. Bu ekipmanın SolarEdge tarafından sağlanan bu dökümanda belirtilmeyen bir şekilde kullanılması, bu ekipmanın sağladığı korumayı bozabilir.

1

Dizeyi tasarlamak için
SolarEdge Designer kullanın
https://designer.solaredge.com

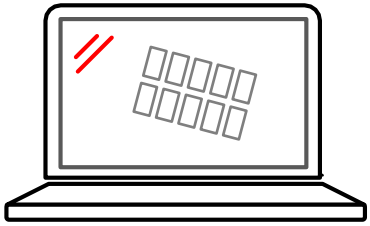

2

Dize optimizerleri eşleştirmek
için SolarEdge Mapper'ı indirin



GET IT ON Google Play

Download on the App Store

1 Optimizerlerin Montajı

① → ② → ③ → ④ → ⑤ → ⑥

3

Mapper ile QR kodunu tarayın

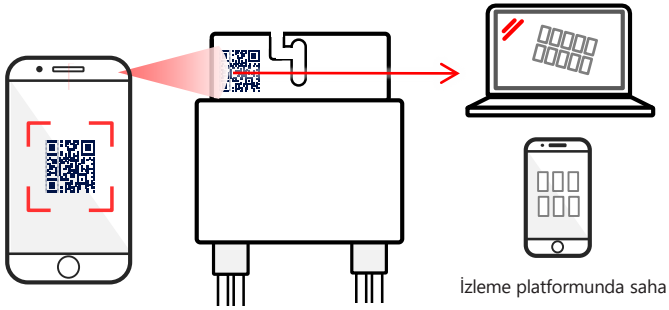

İzleme platformunda saha kaydı ve fiziksel yerleşimi tamamlayın

4

Optimizeri kurun

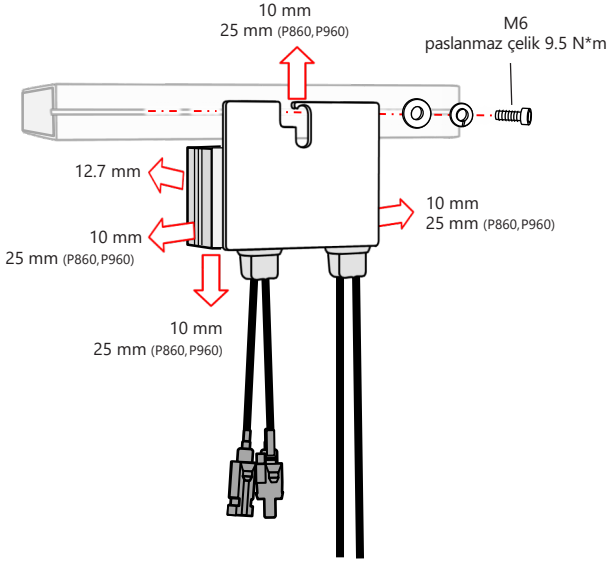

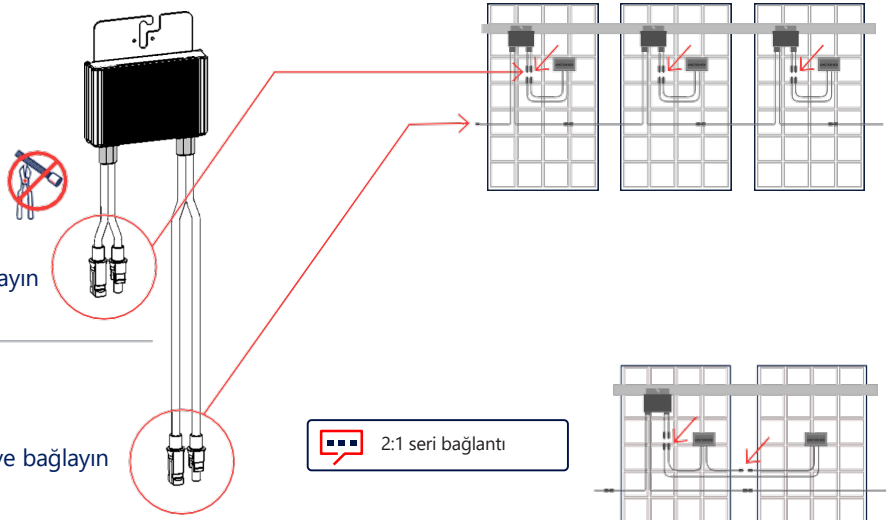

5 Modülden gelen girişi bağlayın

6 Çıkışı dizeye bağlayın

2:1 seri bağlantı

İki PV'nin paralel bağlantısı için çift girişli bir optimizer (P800p) kullanın veya iki PV'yi tek girişli bir optimizere bağlamak için bir ayrık kablo kullanın.

2 PV Dizisinin Bağlanması

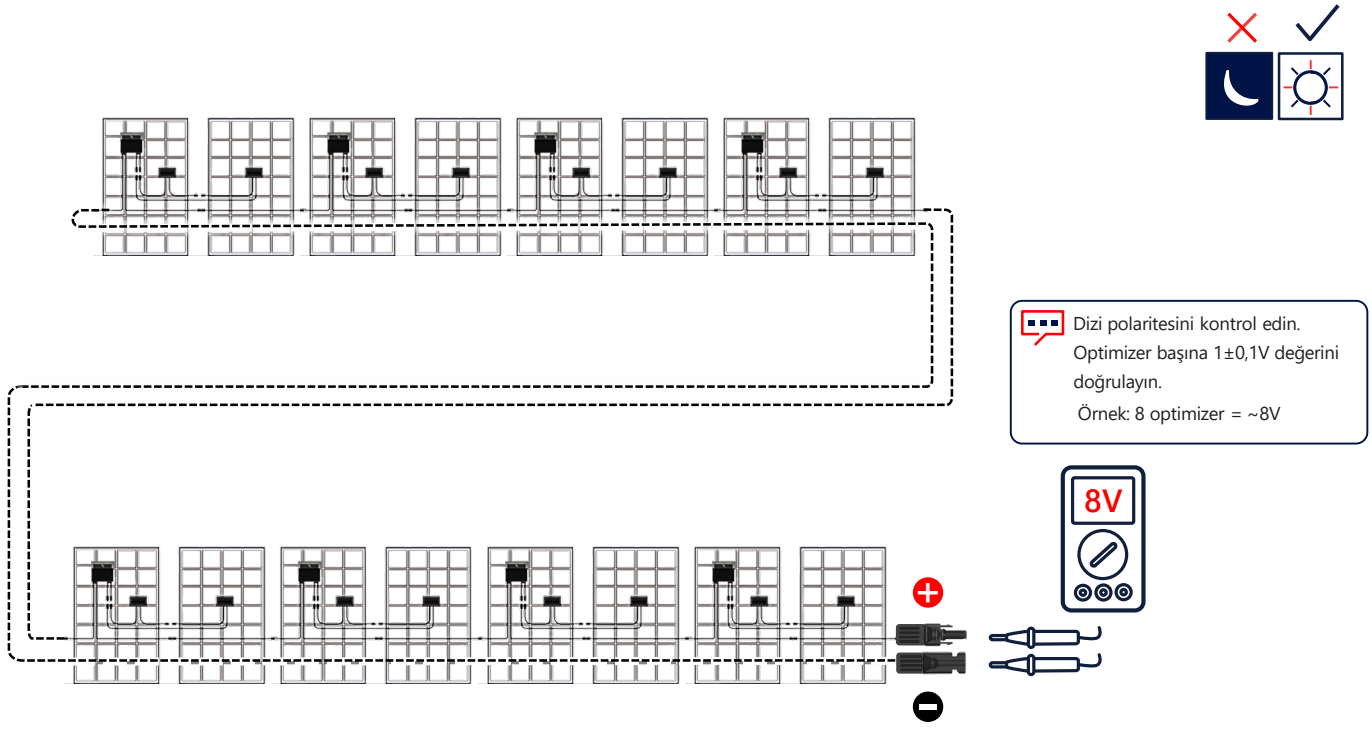

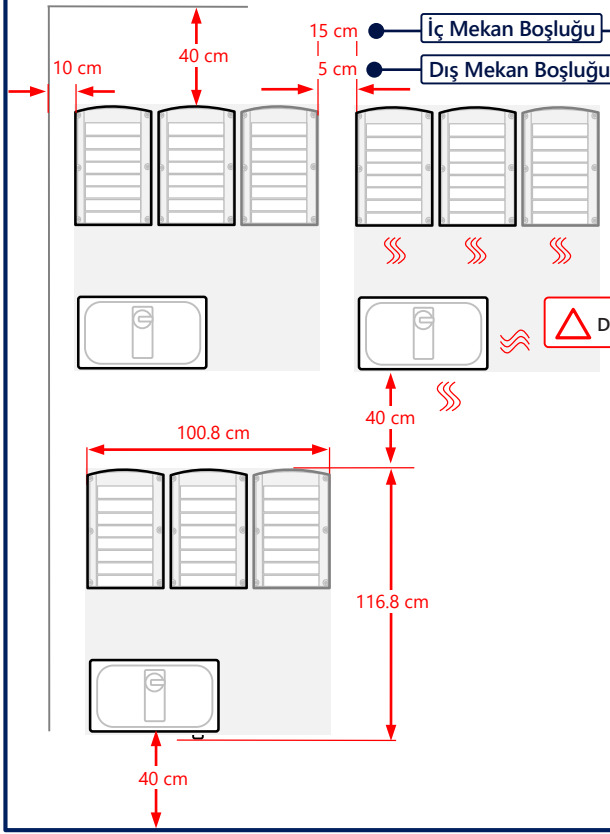

Yıllık ortalama yüksek sıcaklığın 25˚C veya üzerinde olduğu yerlerde 20 cm

UYARI!
Eviricinin önündeki alan en az bir metre açık tutulmalıdır

DİKKAT! Hava akışını engellemeyin

Yatay Kurulum

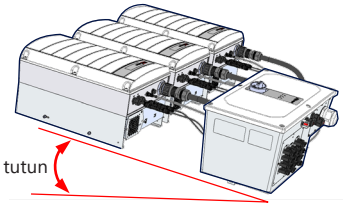

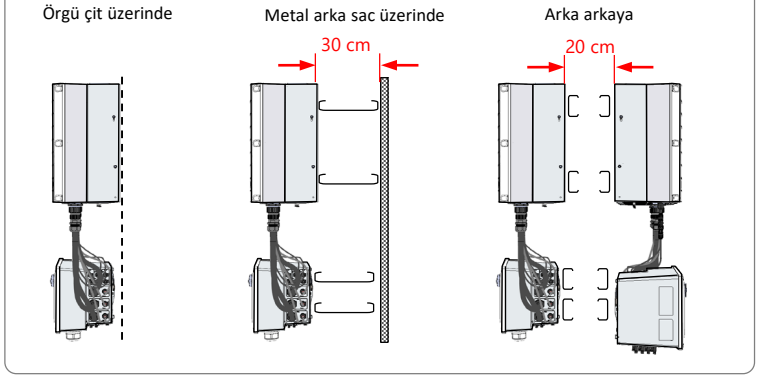

4 İşaretleme ve Delik Delme

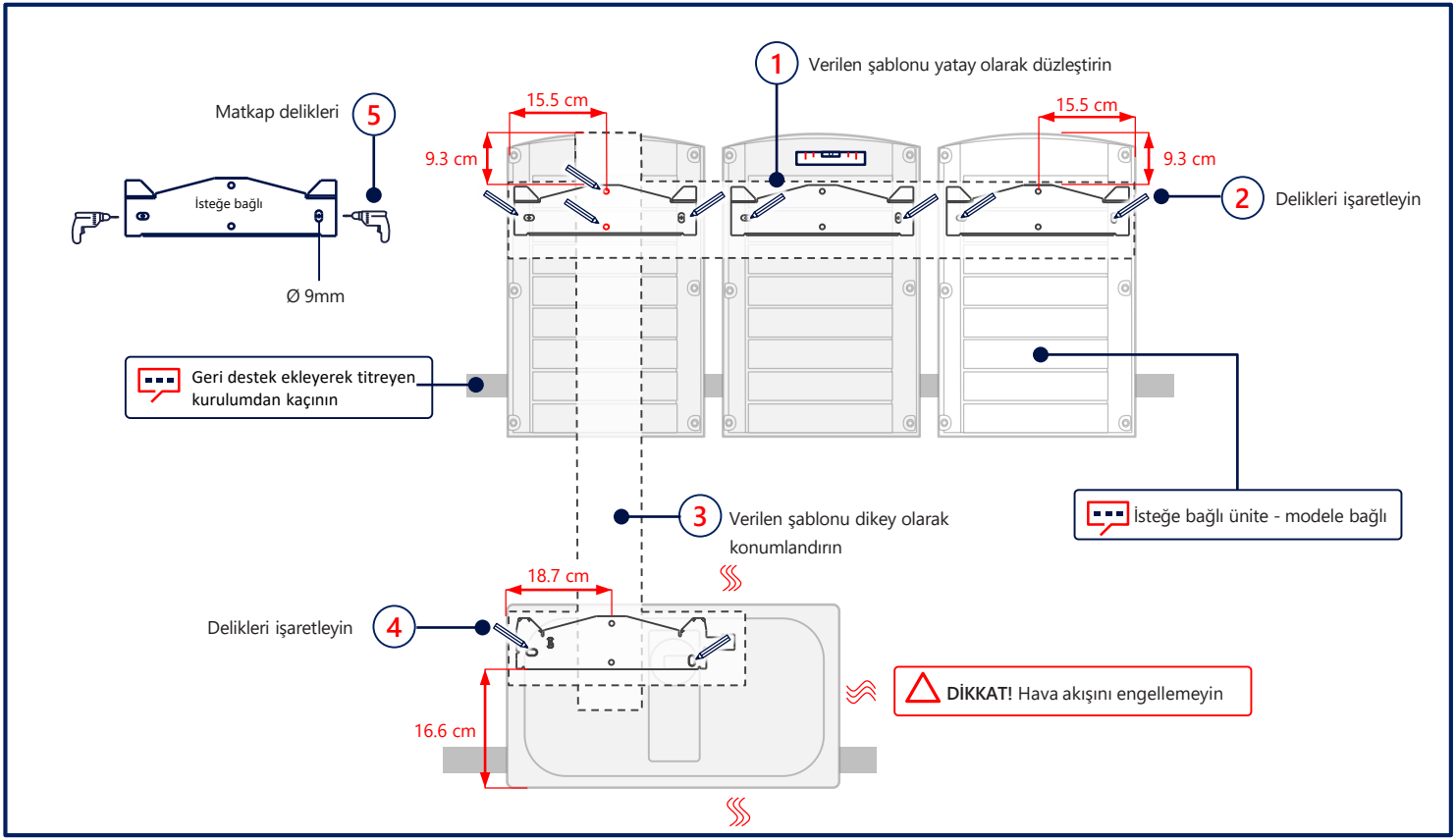

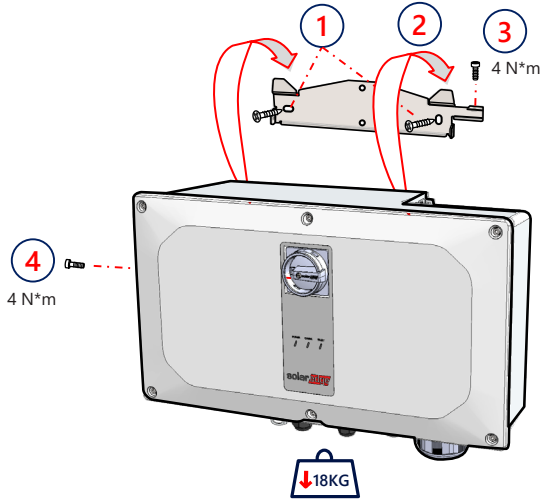
1
2
3
4 N*m
4
4 N*m
18KG

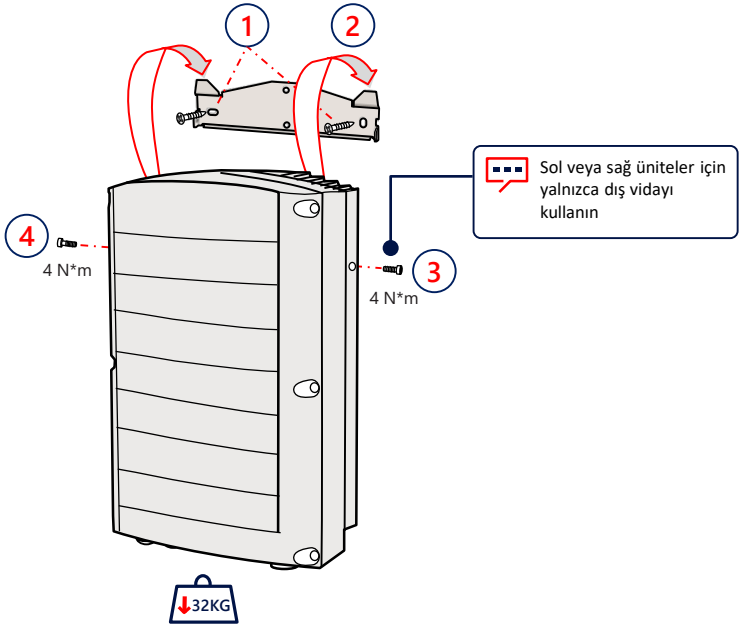
1
2
Sol veya sağ üniteler için yalnızca dış vidayı kullanın
4
4 N*m
3
4 N*m
32KG

6 Kabloların Bağlanması

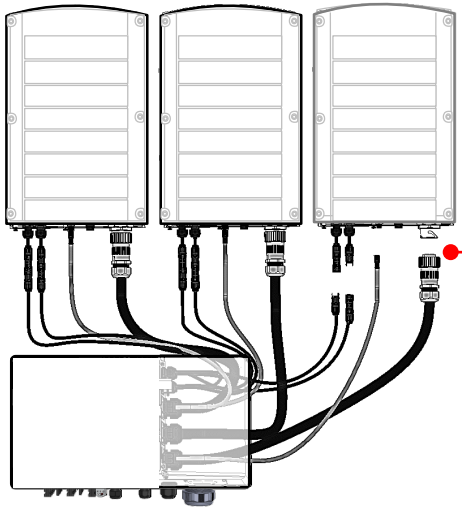

Kabloları etiketlere göre bağlayın

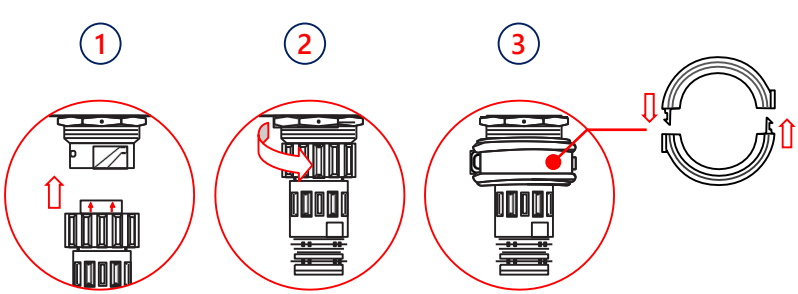



DİKKAT! Hava akışını engellemeyin

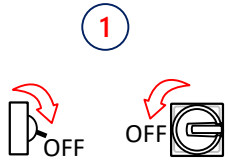

UYARI

KURULUMA BAŞLAMADAN ÖNCE ELEKTRİĞİ KESİN

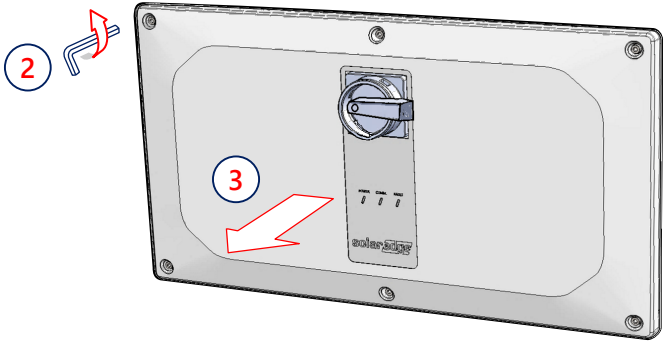

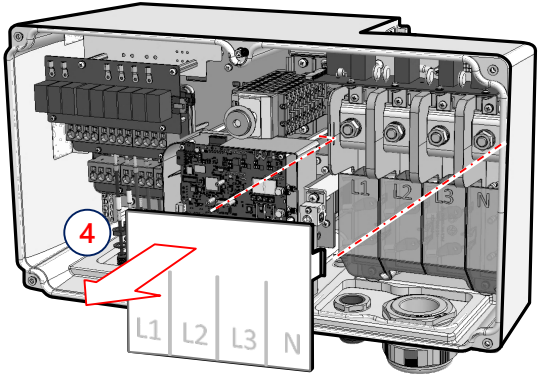

8 PV Dizelerinin Bağlanmas

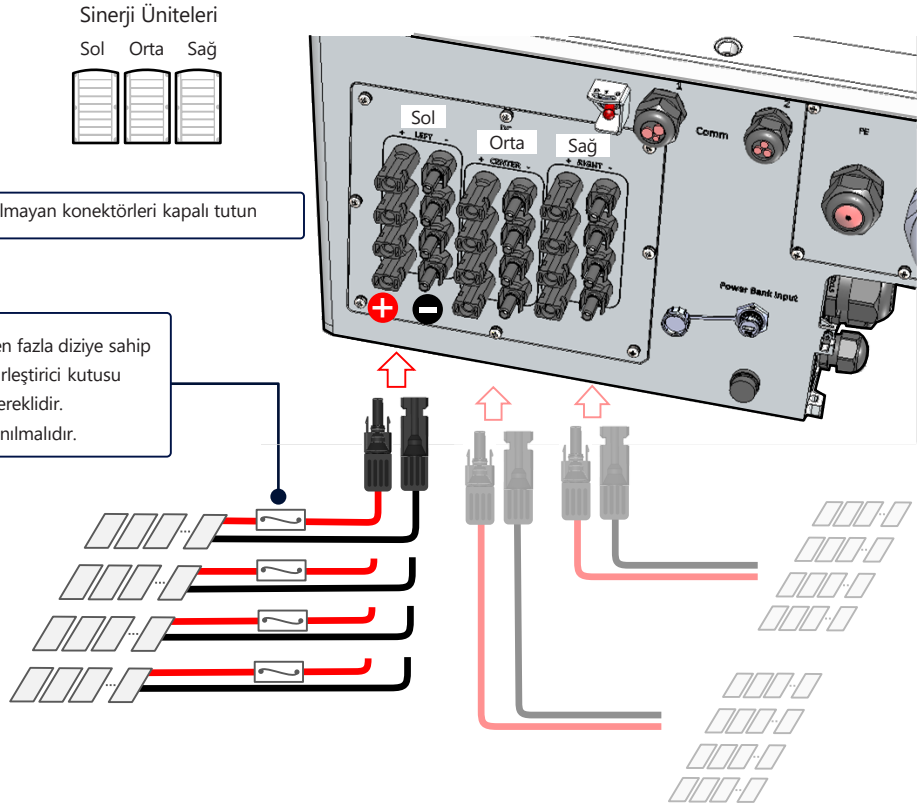

Tek DC Giriş ile PV Dizilerini Bağlama

DİKKAT!

- Alüminyum kablolar için YALNIZCA Bi-metal kulakları KULLANIN
- Bakır kablolar için YALNIZCA bakır kalay kaplama kulakları KULLANIN

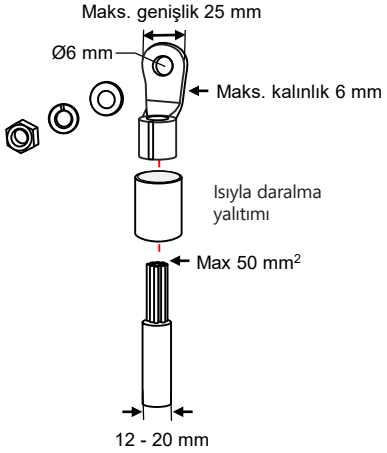

Sinerji Üniteleri



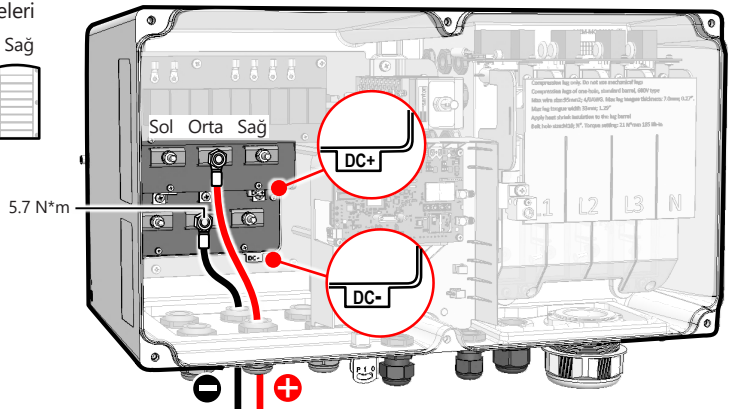

Önemli: Tek bir Sinerji Ünitesi başına 3'ten fazla diziye sahip bir sistem kurarken (doğrudan veya bir birleştirici kutusu aracılığıyla bağlanmış olsun), sigortalar gereklidir. SolarEdge'li sistemde 25A sigortalar kullanılmalıdır.

İnvertörde transformatör bulunmadığından, DC tarafındaki negatif veya pozitif kutbun işlevsel elektrik topraklaması yasaktır. Modül çerçevelerinin topraklaması (topraklama) ve PV dizisi modüllerinin montaj ekipmanı kabul edilebilir.

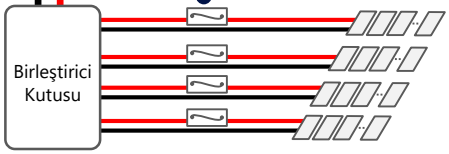

9 AC ve Koruyucu Toprağın Bağlanması (PE)

İnvertör, 4 kablolu + PE veya 3 kablolu + PE bağlantısını destekleyebilir

AC çıkışı için aşırı akım koruması diğer kişiler tarafından sağlanmalıdır; yardım için kılavuza göz atın

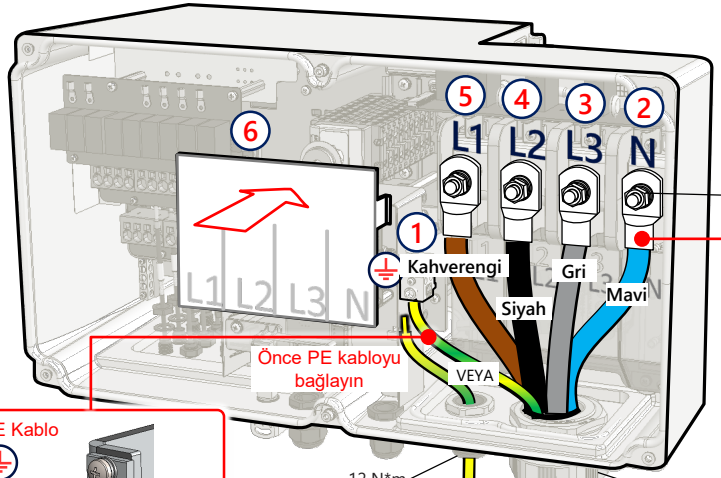

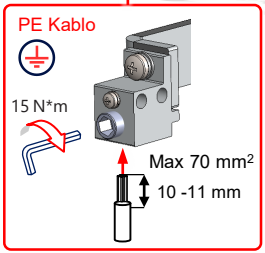

Örgülü kablo kullanımında yüksük kullanımı montaj elemanının insiyatifindedir

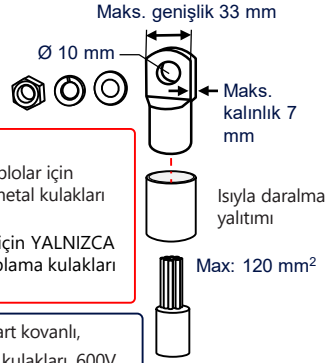

DİKKAT!

- Alüminyum kablolar için YALNIZCA Bi-metal kulakları KULLANIN
- Bakır kablolar için YALNIZCA bakır kalay kaplama kulakları KULLANIN

Tek delikli, standart kovanlı, sadece sıkıştırma kulakları, 600V

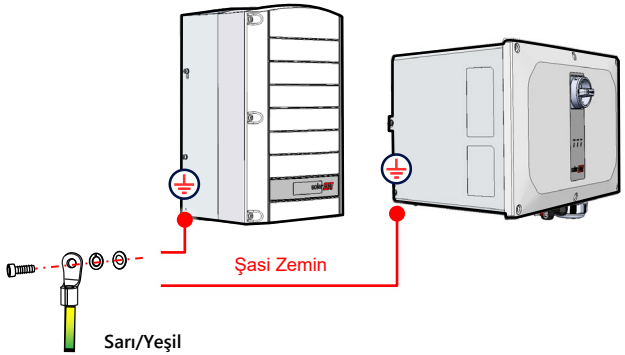

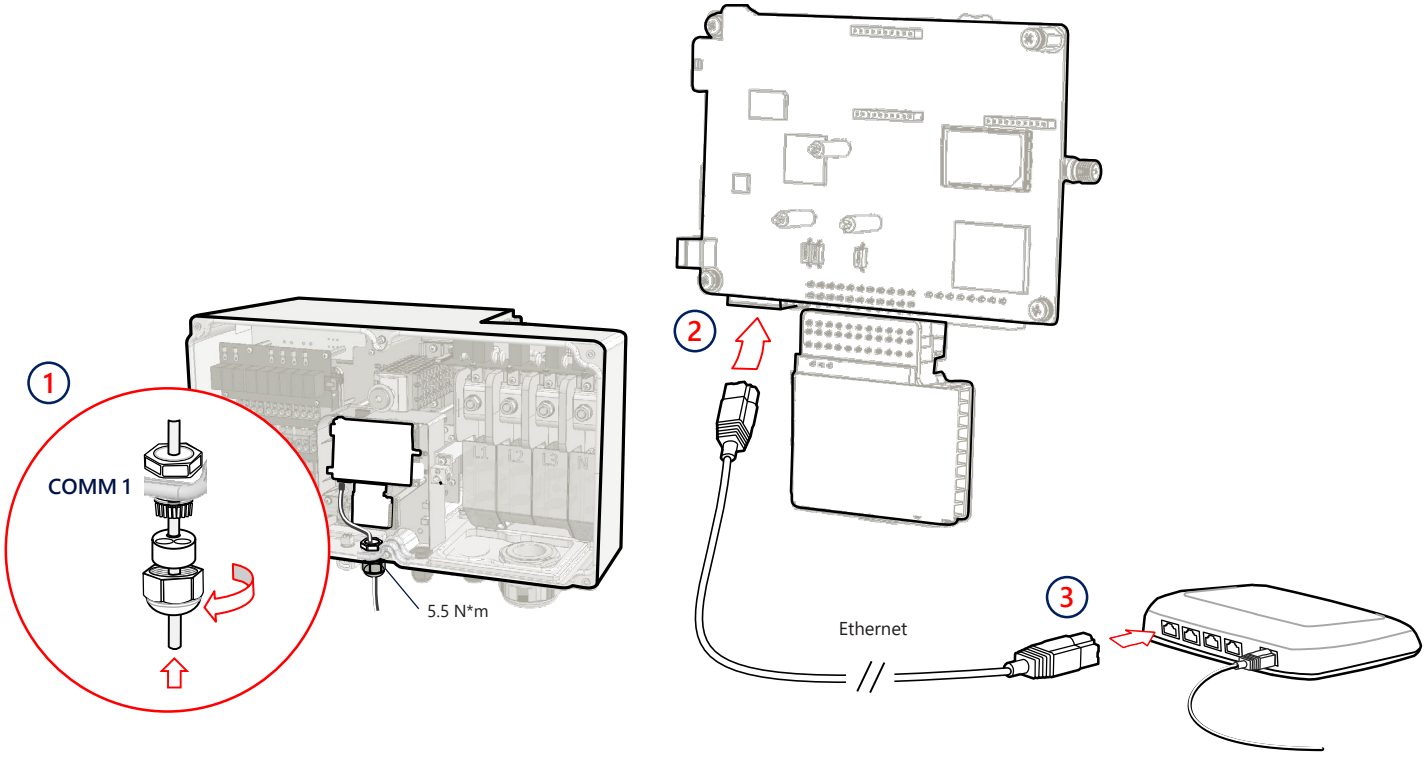
1
COMM 1
5.5 N*m
2
Ethernet
3

11 Birden Fazla İnvertörün RS485 Bağlantısı

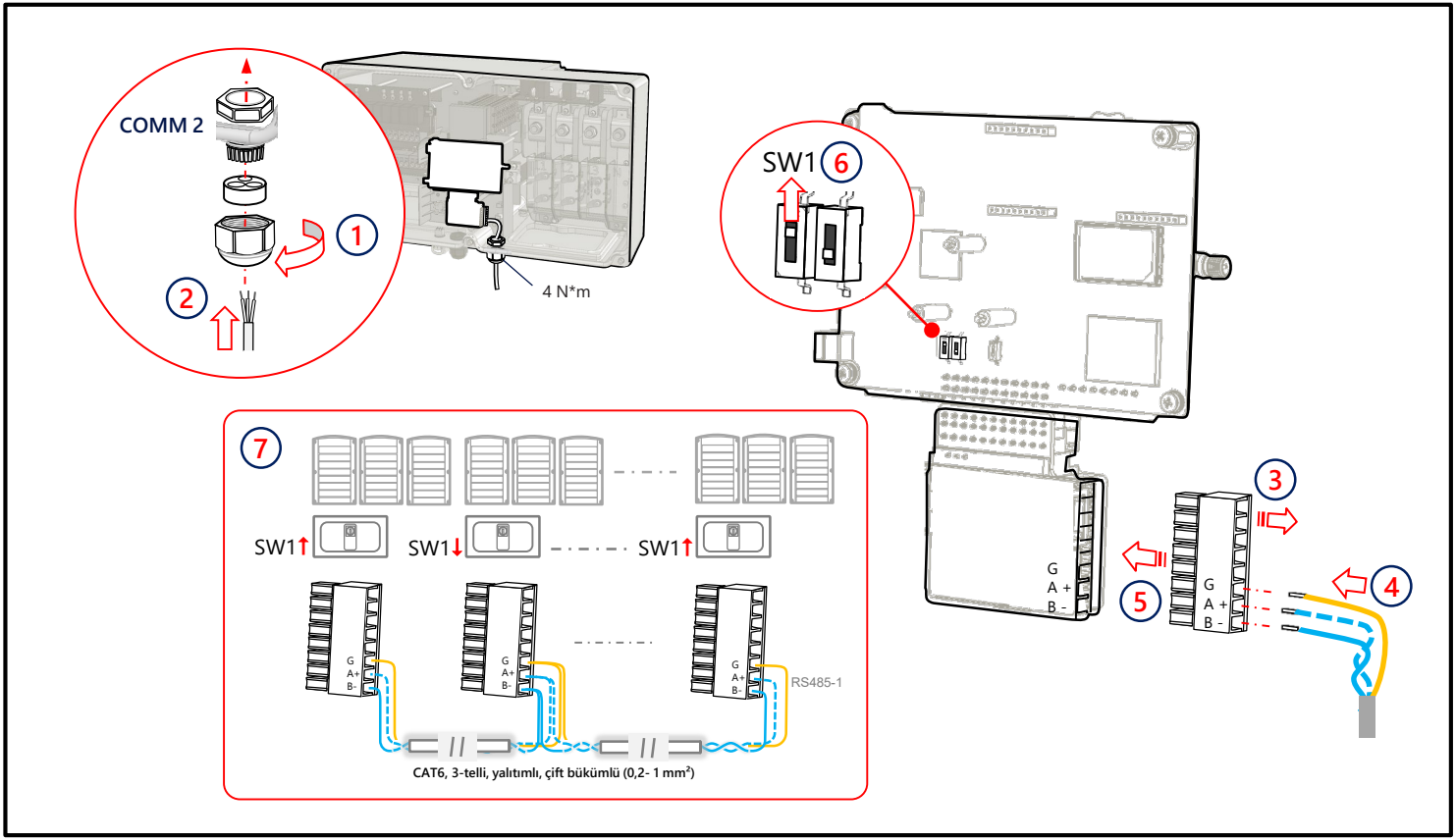

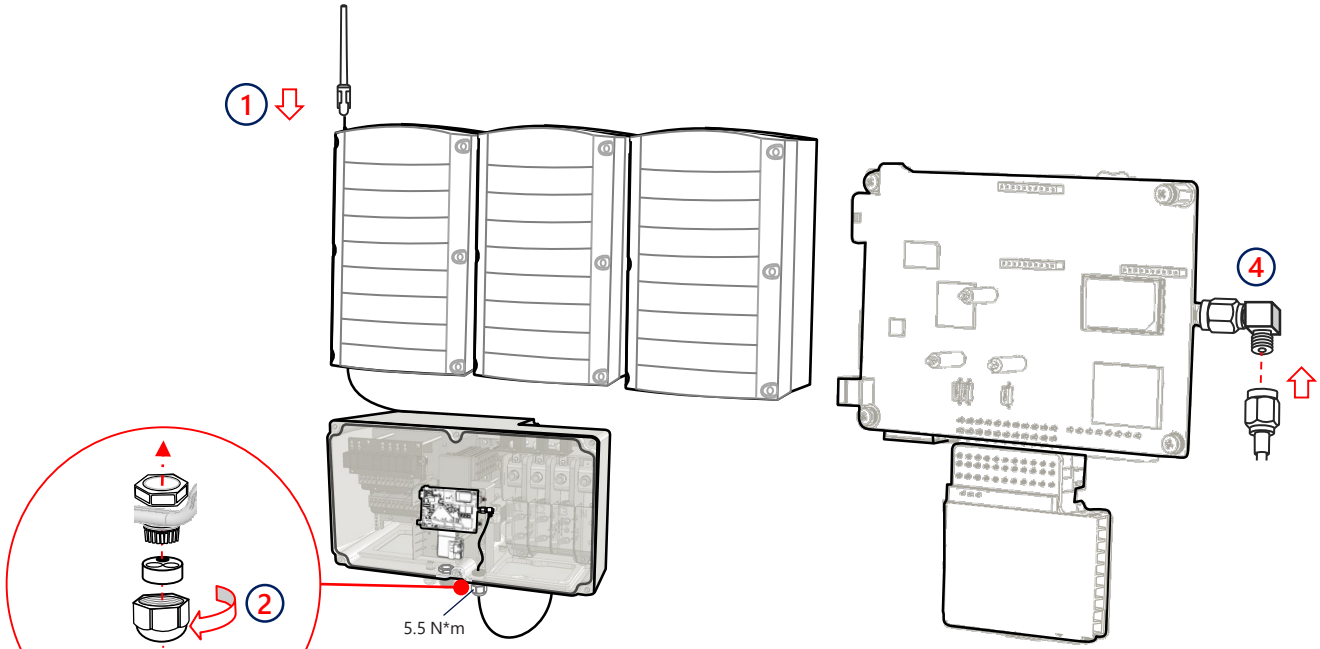
1
2
3
4
5.5 N*m

13 Hücresel İletişimin Bağlanması (İsteğe Bağlı)

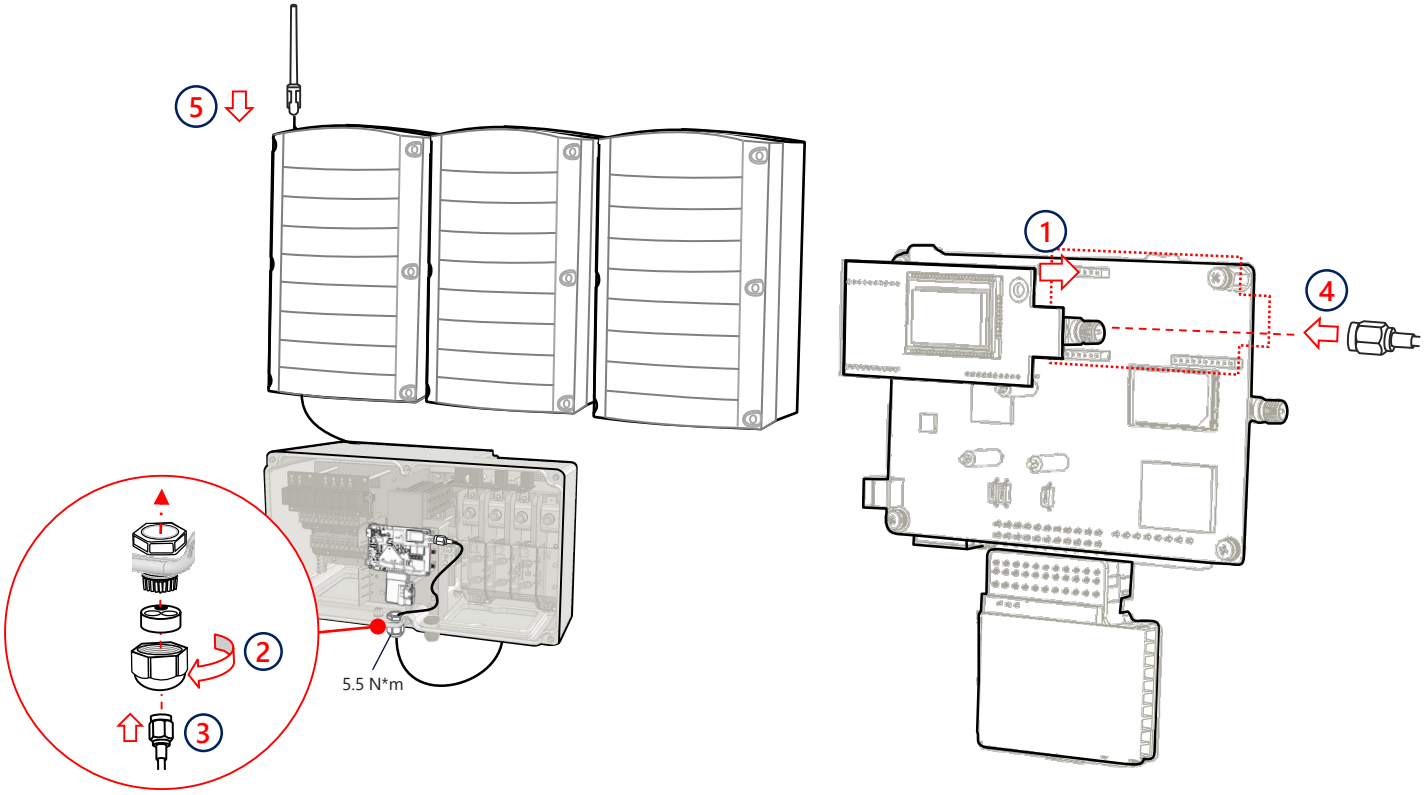

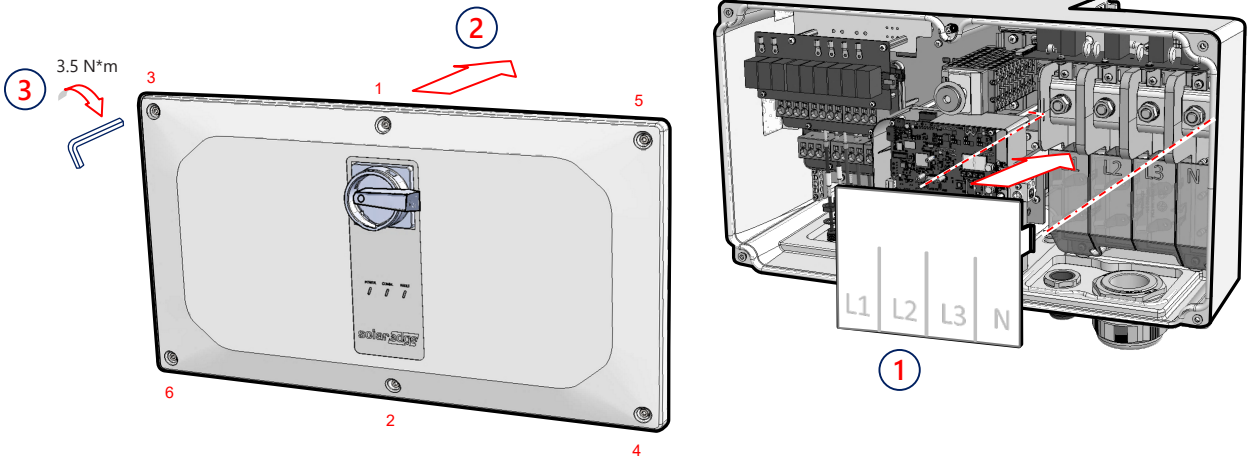
3
3.5 N*m
2
3
1
5
6
2
4
L1
L2
L3
N
1

15 AC Elektrik Bağlı Değilken İşletmeye Alım (Seçenek 1)

1 SolarEdge SetApp'ı indirin



GET IT ON Google Play

Download on the App Store

2 DC Şalterini açın

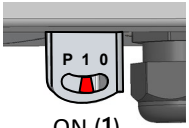

ON (1)



3 Taşınabilir Güç Kaynağını bağlayın

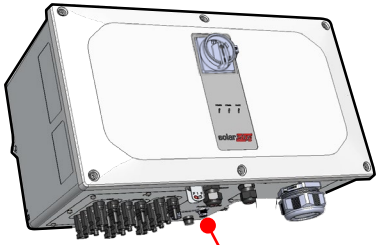

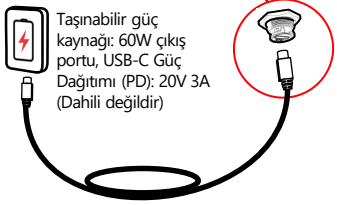

4 SetApp'ı başlatın ve takip edin



DC ve AC Elektrik ile İşletmeye Alım (Seçenek 2)

1 SolarEdge SetApp'ı indirin



GET IT ON Google Play

Download on the App Store

2 DC Şalterini açın



3 SetApp'ı başlatın ve takip edin



17 Lider İnvertörü İşletmeye Alım

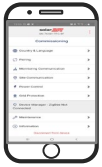

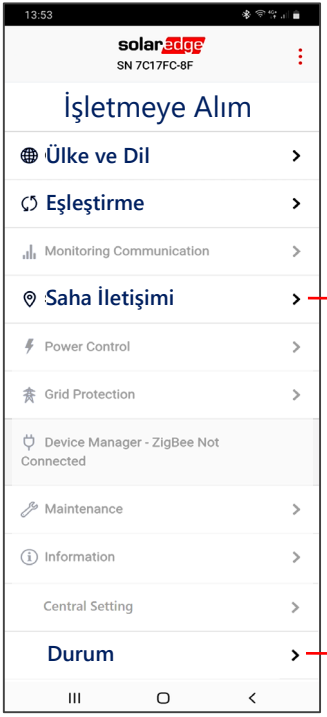

RS485-1 → Protokolü → SolarEdge → **Solaredge Leader**

RS485-1 → **Takipçi Algıla**

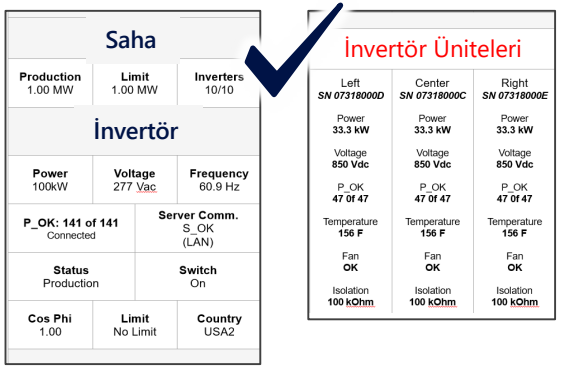

GÜÇ	İLETİŞİM	ARIZASI	
Yeşil	Mavi	Kırmızı	
			Sistem Güç üretiyor
			AC elektrik bağlı ancak sistem güç üretmiyor
			İnvertör, izleme platformuyla iletişim kurmakta
			Sistem hatası

Solaredge Destek İletişim:
SolarEdge ürünleri ile ilgili teknik bir problem yaşarsanız, lütfen bizimle iletişime geçin:
https://www.solaredge.com/service/support

Önceden haber vermeksizin değiştirilebilir. Telif hakkı © SolarEdge Inc. Tüm hakları saklıdır. Mart 2021.

採用 Synergy 技術的三相變流器

快速安裝指南

PN: SExxK-xxxxIxxxx

適用於歐盟、亞太及南非地區

1.3 版

圖例

注意事項
此符號表示的資訊可協助使用者以最佳方式使用產品。

注意！
表示有危險。進行程序需要多加注意，如果不能正確執行或不遵守指示，可能導致產品受損或毀壞。 在完全理解並達到所指示的條件之前，請不要進行注意標誌的區段。

警告！
表示有危險。進行程序需要多加注意，如果不能正確執行或不遵守指示，可能導致受傷或致死。在完全理解並達到所指示的條件之前，請不要進行警告標誌的區段。



請不要剪下電線連接器



此符號會在 SolarEdge 手冊與裝置上出現在接地點。

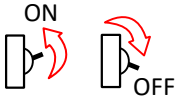

打開/關閉主要電路板交流電開關，並靜候 5 分鐘



在 Synergy Manager 上打開/關閉直流電安全開關，並靜候 5 分鐘(僅適用於具直流電安全開關的型號)

請儲存這些指示 – 本指導手冊包含應在安裝與維護三相逆變器期間遵照進行的重要指示。以SolarEdge未在本文檔中指定的方式使用此設備可能會損害此設備提供的保護。

安裝功率優化器

① 使用 SolarEdge Designer以設計串列

https://designer.solaredge.com

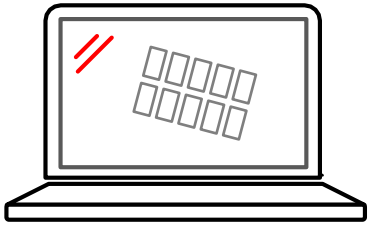

② 下載 SolarEdge Mapper 以將串列對應至功率優化器



GET IT ON Google Play

Download on the App Store

1 安裝功率優化器

① → ② → ③ → ④ → ⑤ → ⑥

③ 使用 Mapper 掃描 QR 碼

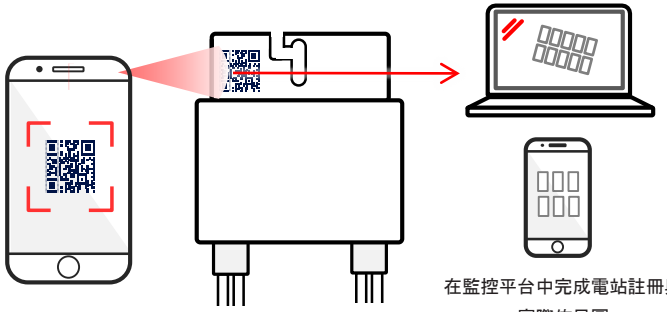

在監控平台中完成電站註冊與實際佈局圖

④ 安裝優化器

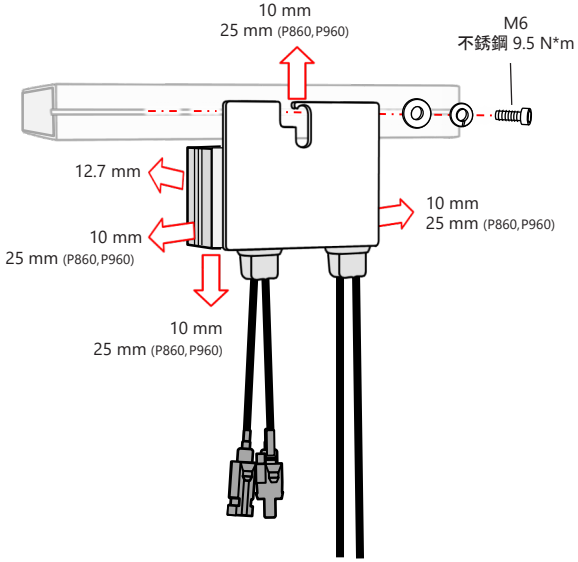

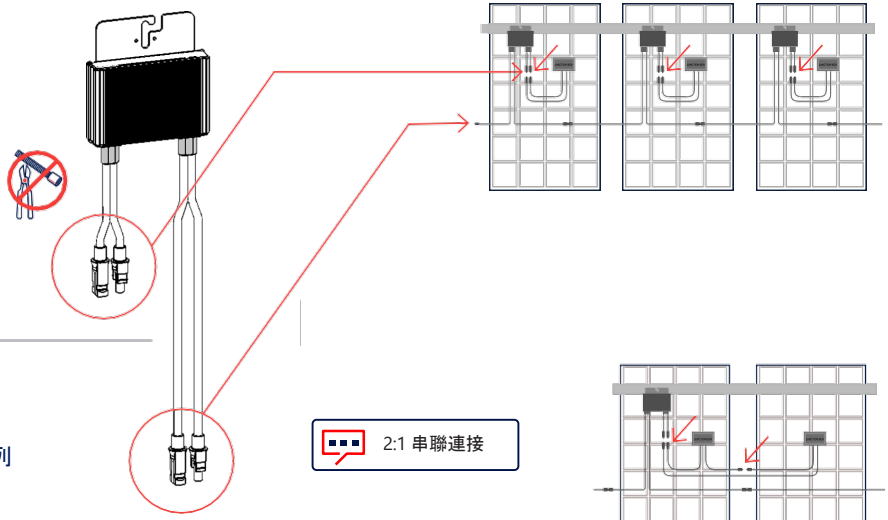

5 連接來自模組的輸入

6 將輸出連接至串列

2:1 串聯連接

使用兩個輸入優化器 (P800p) 平行連接兩個 PV，或使用分支電纜將兩個 PV 連接至單一輸入優化器。

2 連接 PV 陣列

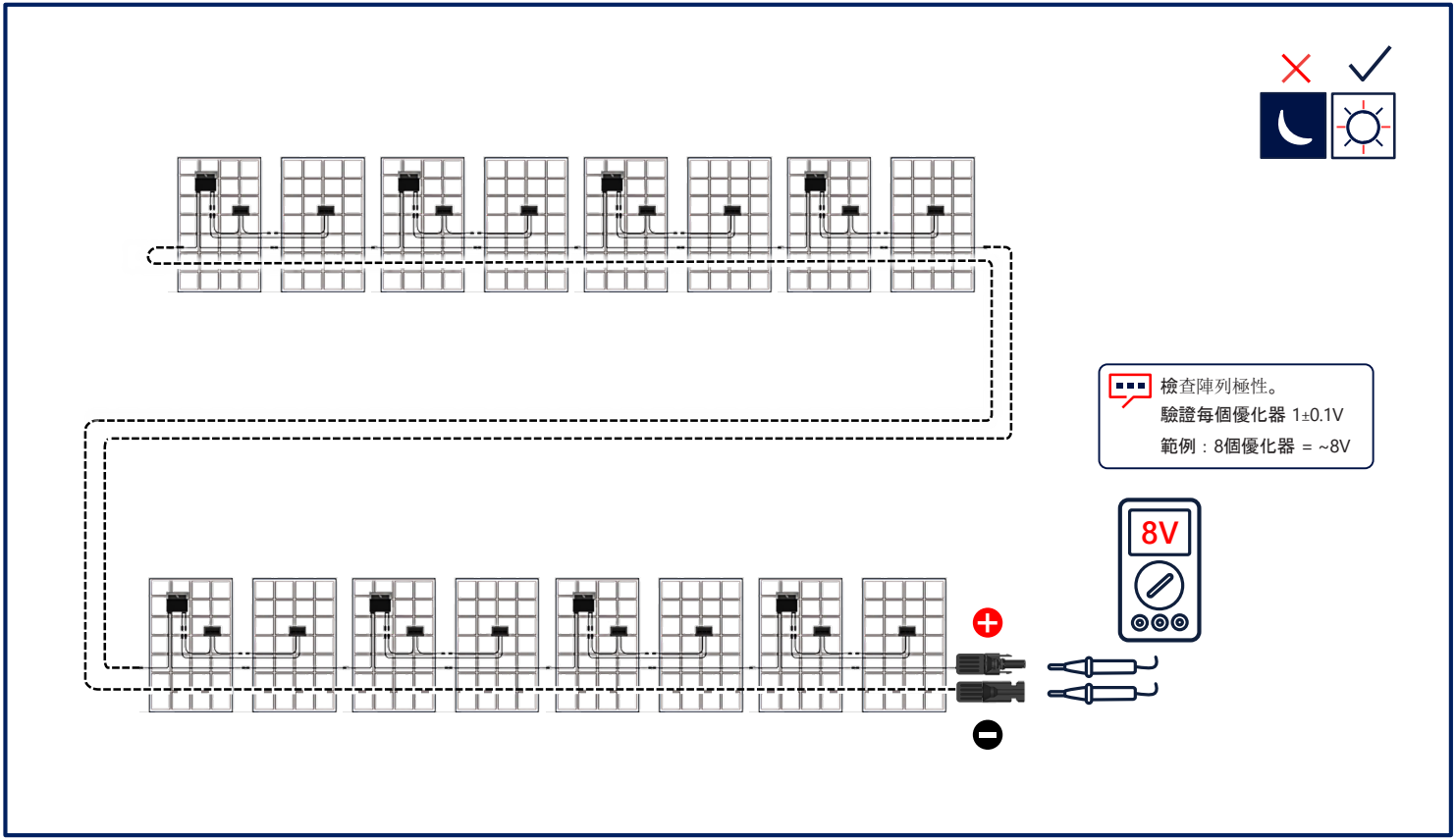

維持間隙

3

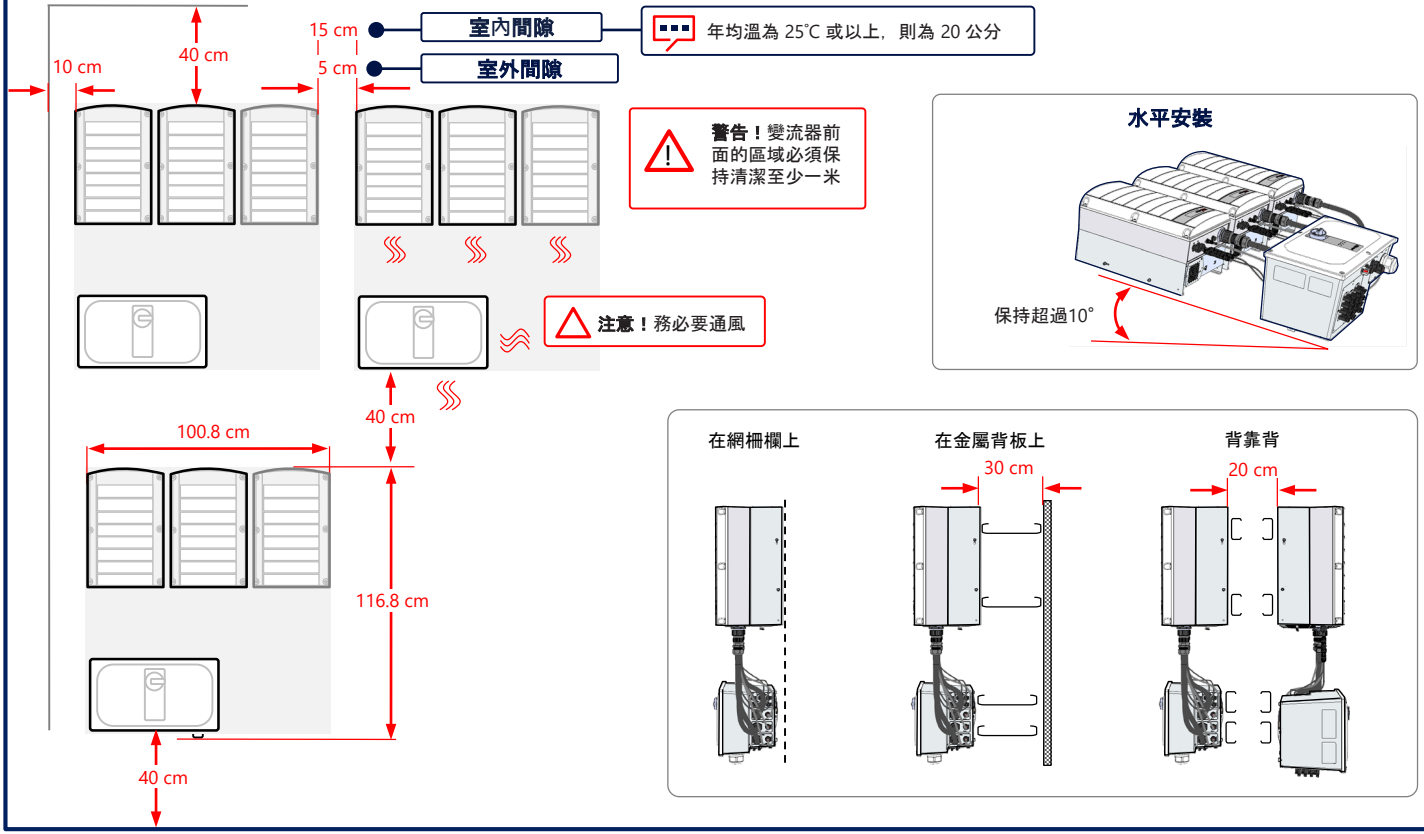
10 cm
40 cm
15 cm
5 cm
室內間隙
室外間隙
年均溫為 25°C 或以上，則為 20 公分
警告！變流器前面的區域必須保持清潔至少一米
注意！務必要通風
40 cm
100.8 cm
116.8 cm
40 cm
水平安裝
保持超過10°
在網柵欄上
在金屬背板上
30 cm
背靠背
20 cm

4 標記和鑽孔

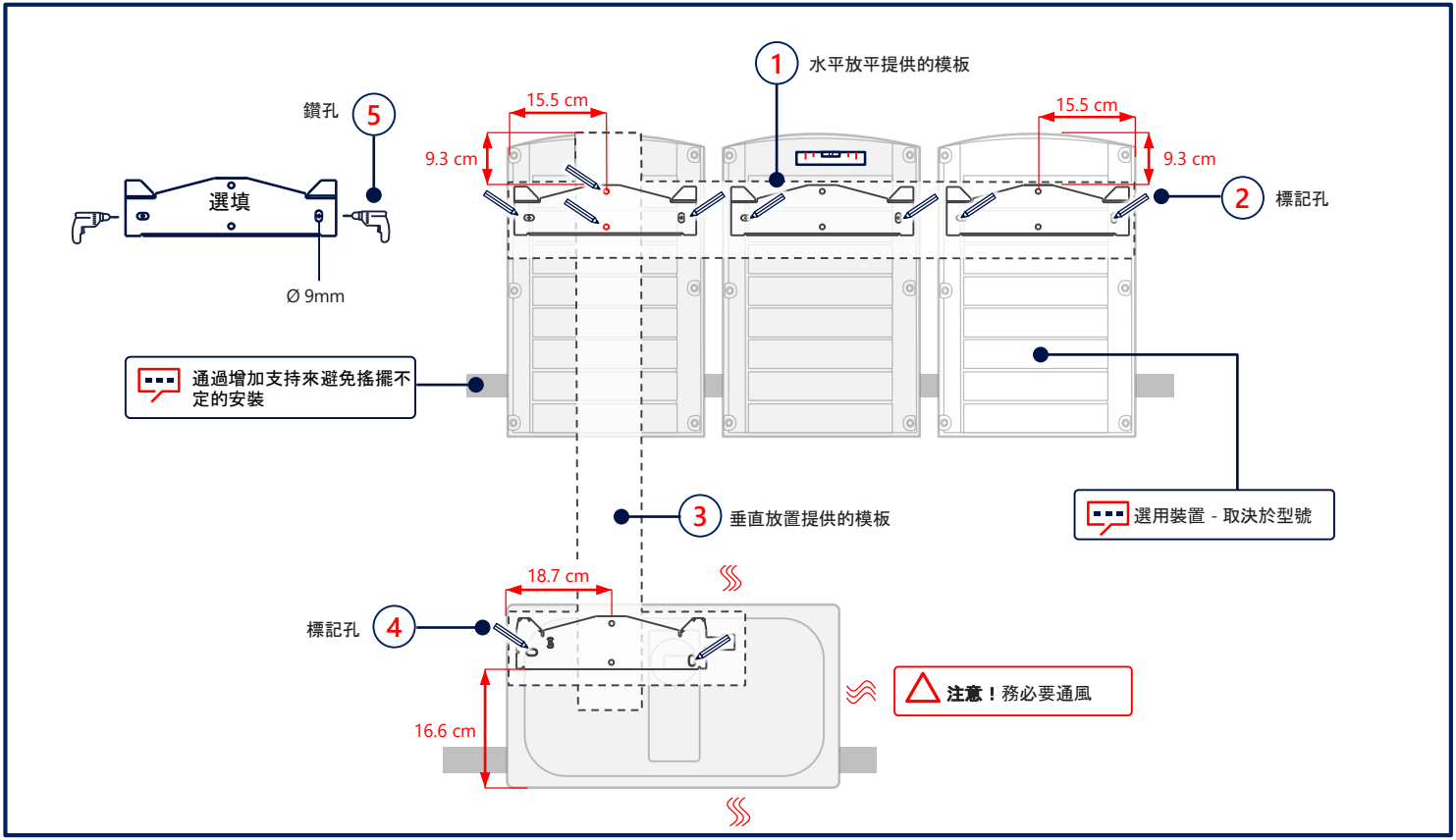
1
水平放平提供的模板
鑽孔
5
選填
Ø 9mm
15.5 cm
9.3 cm
15.5 cm
9.3 cm
2
標記孔
通過增加支持來避免搖擺不定的安裝
3
垂直放置提供的模板
選用裝置 - 取決於型號
18.7 cm
標記孔
4
16.6 cm
注意！務必要通風

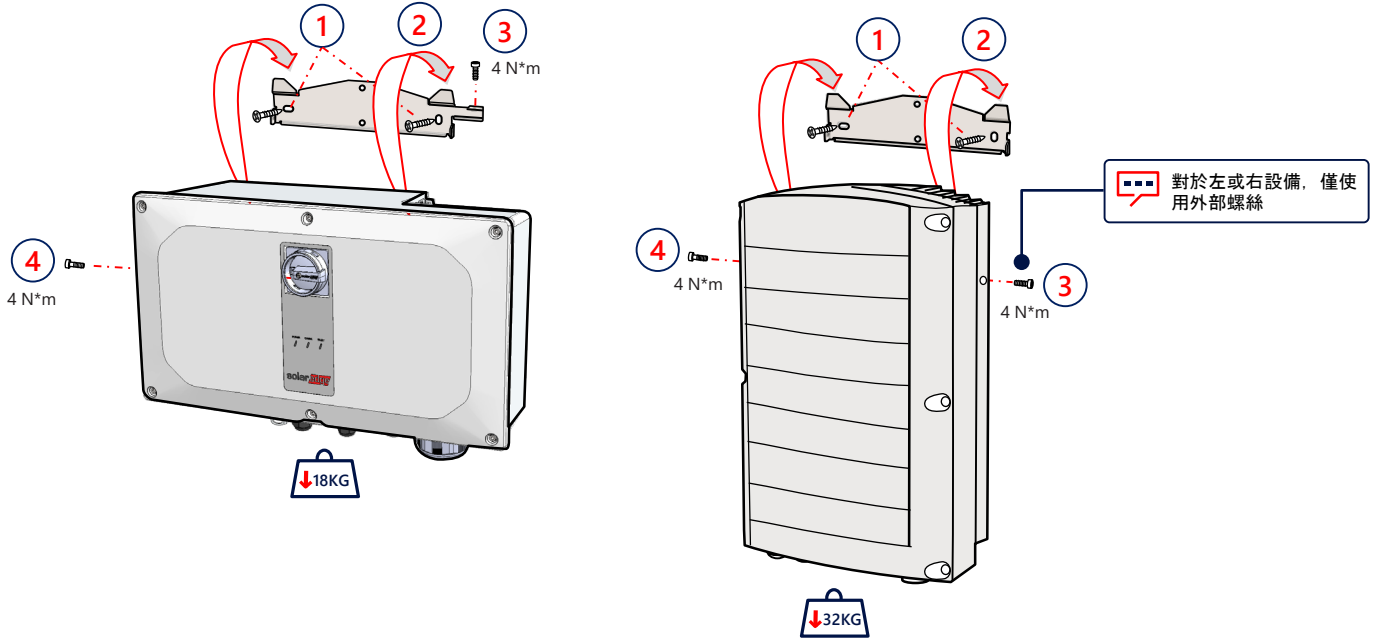
1
2
3
4 N*m
4
4 N*m
18KG
1
2
對於左或右設備，僅使用外部螺絲
4
4 N*m
3
4 N*m
32KG

6 連接延伸電纜

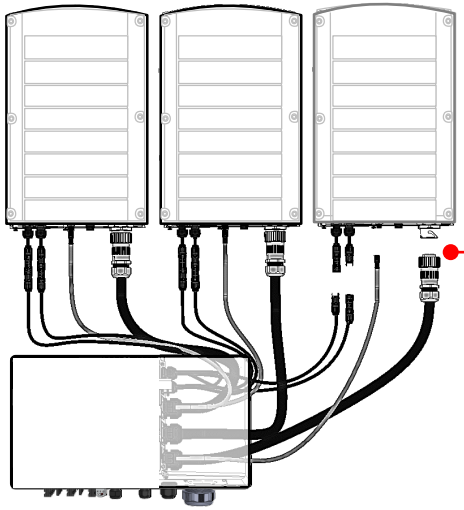

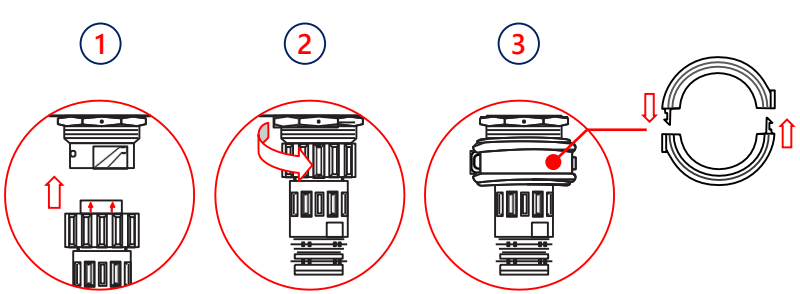



注意！務必要通風

根據標籤連接電纜

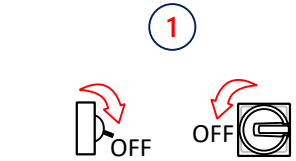

警告

開始安裝之前，請中斷電源

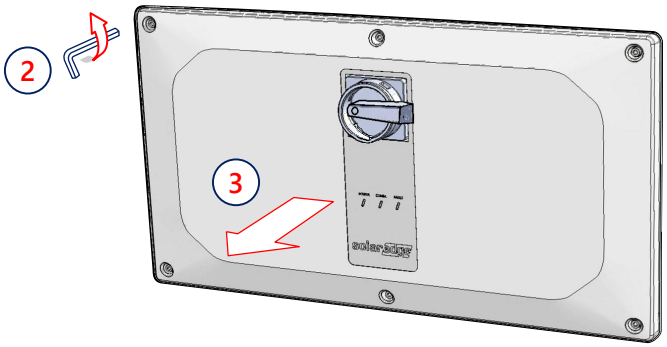

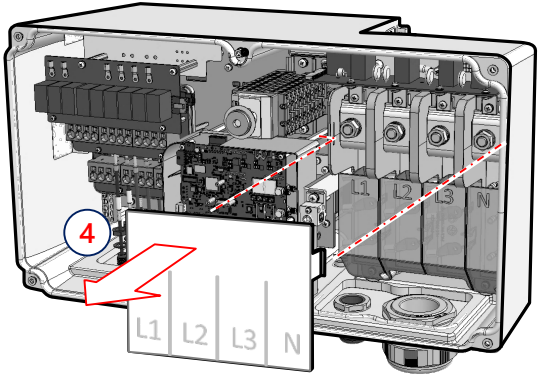

8 連接 PV 串列

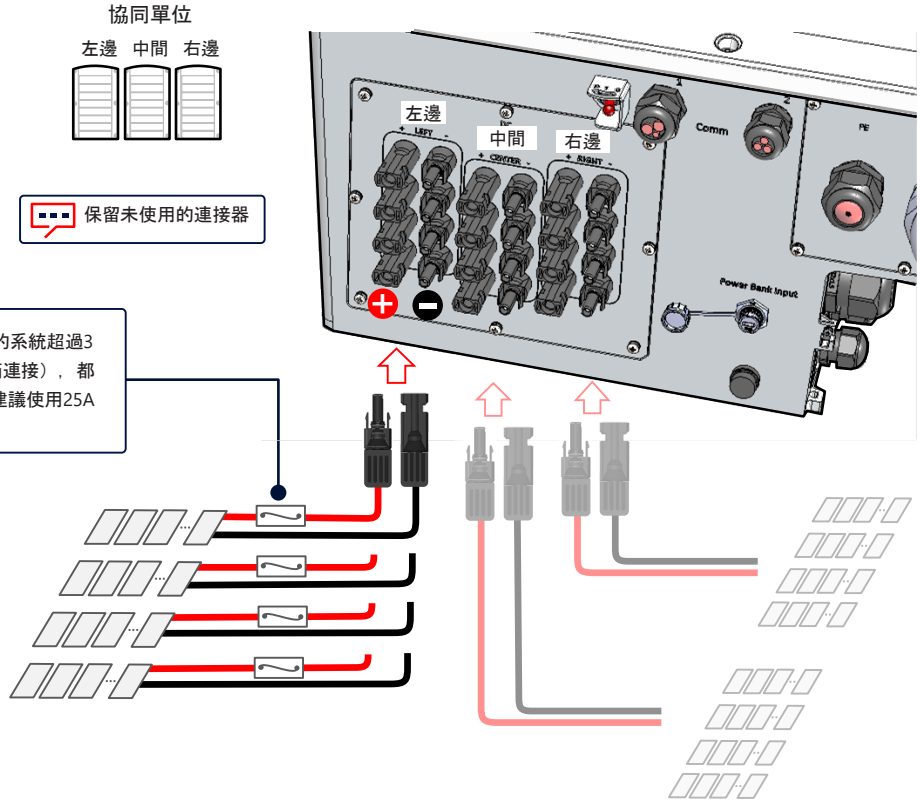
協同單位
左邊 中間 右邊
保留未使用的連接器
重要說明：當每個單台Synergy單元安裝的系統超過3串列時（無論是直接連接還是通過匯流箱連接），都需要使用保險絲。在SolarEdge系統中，建議使用25A保險絲。
左邊
中間
右邊
Comm
Power Bank Input

通過單個DC輸入連接PV串

注意！！
- 若為鋁線，只限使用雙金屬端子
- 若為銅線，只限使用鍍錫銅端子

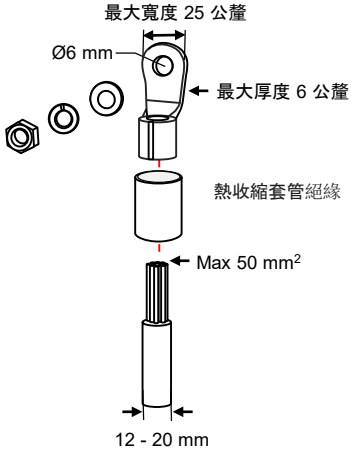

協同單位

左邊 中間 右邊



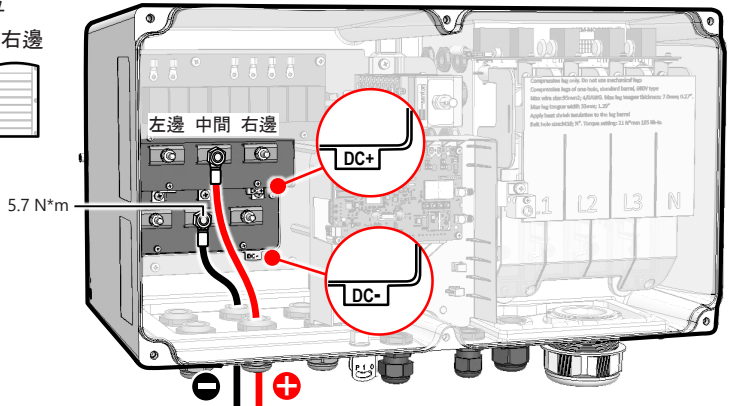

重要說明：當每個單台Synergy單元安裝的系統超過3串列時（無論是直接連接還是通過匯流箱連接），都需要使用保險絲。在SolarEdge系統中，建議使用25A保險絲。

禁止將直流側負極或正極功能性接地，因為變流器沒有變壓器。可以將模塊框架和光電陣列模塊的安裝設備接地（接地）

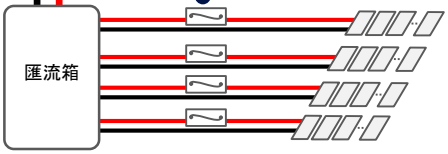

9 連接交流電和保護接地

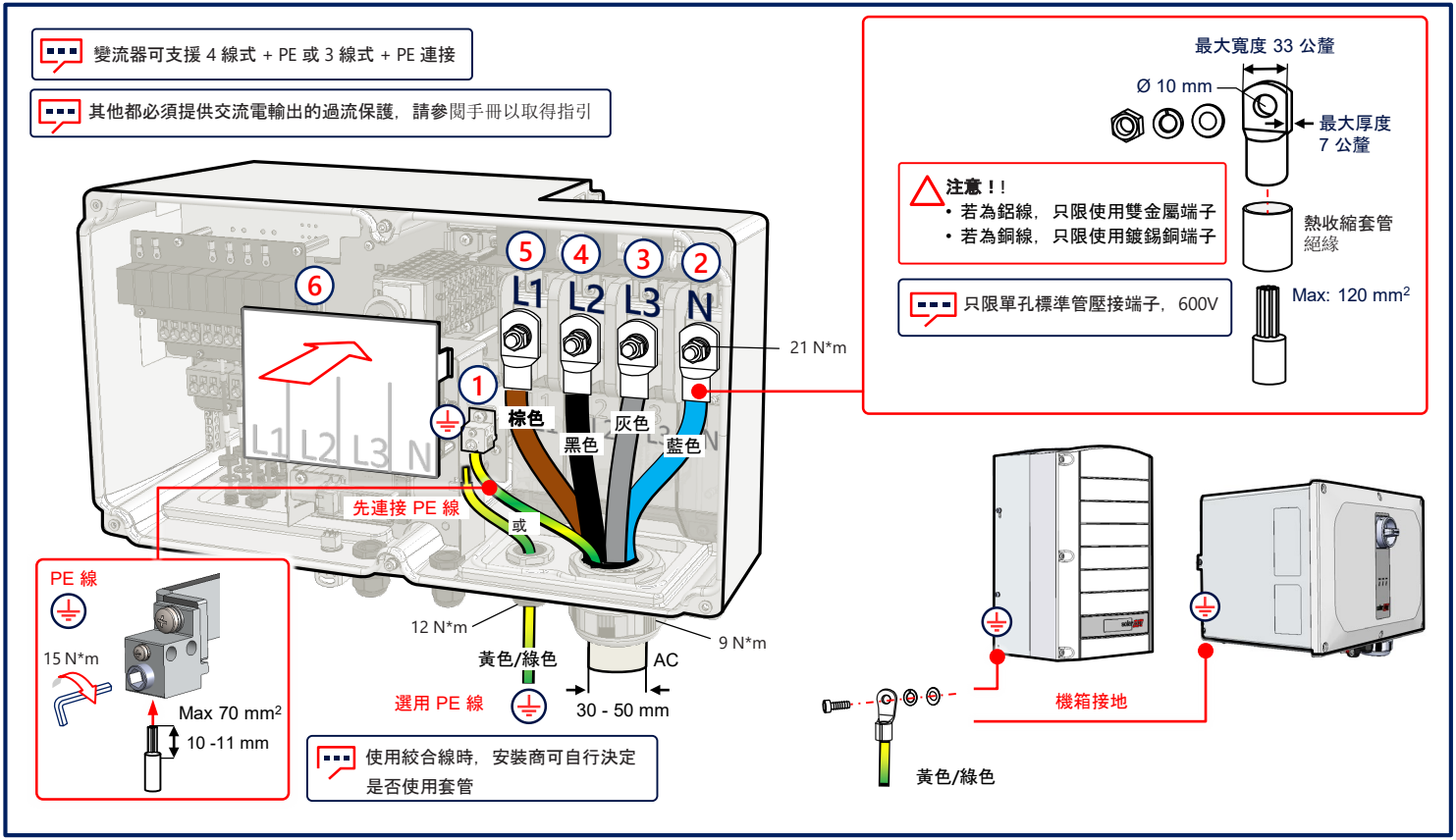

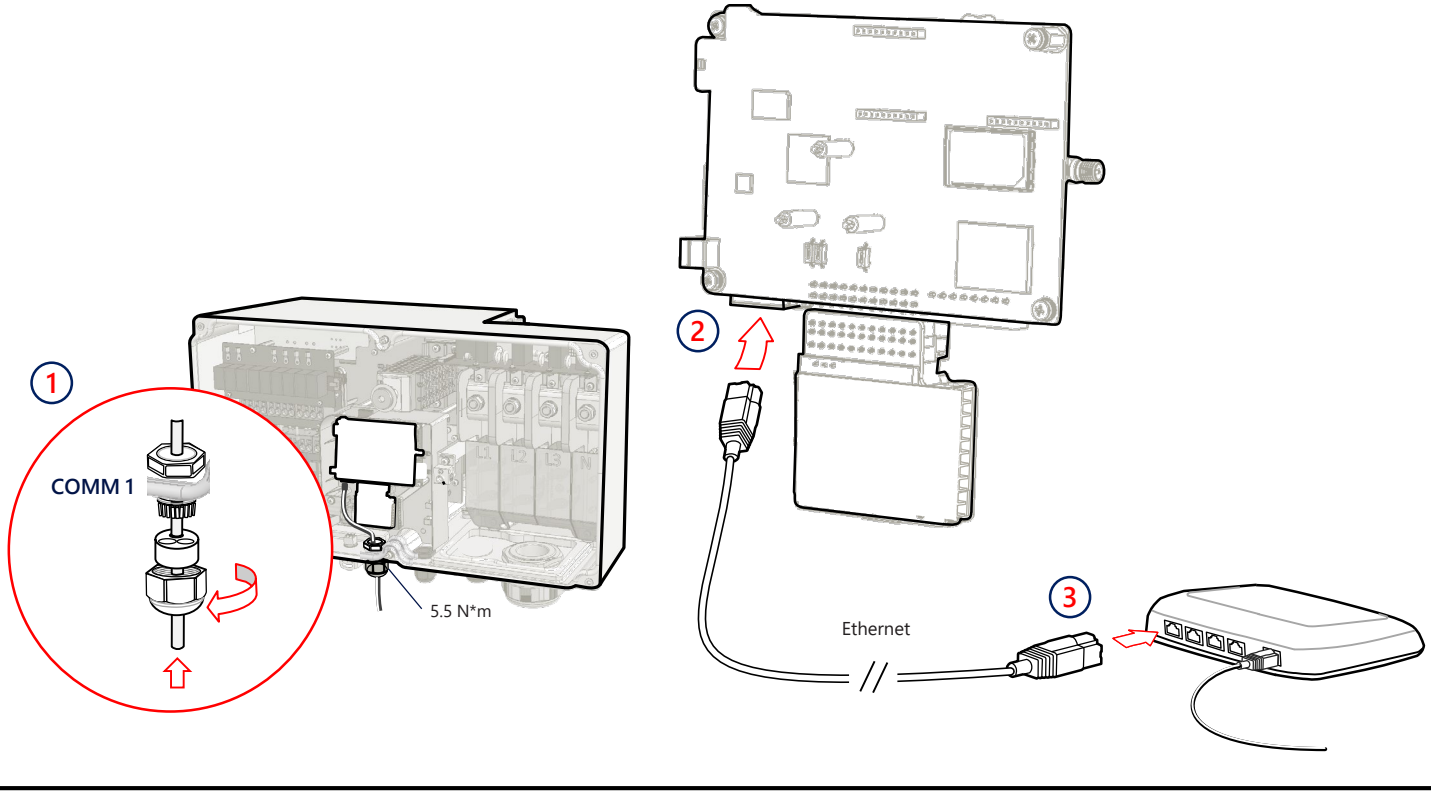
1
COMM 1
5.5 N*m
2
Ethernet
3

11 多個逆變器的 RS485 連接

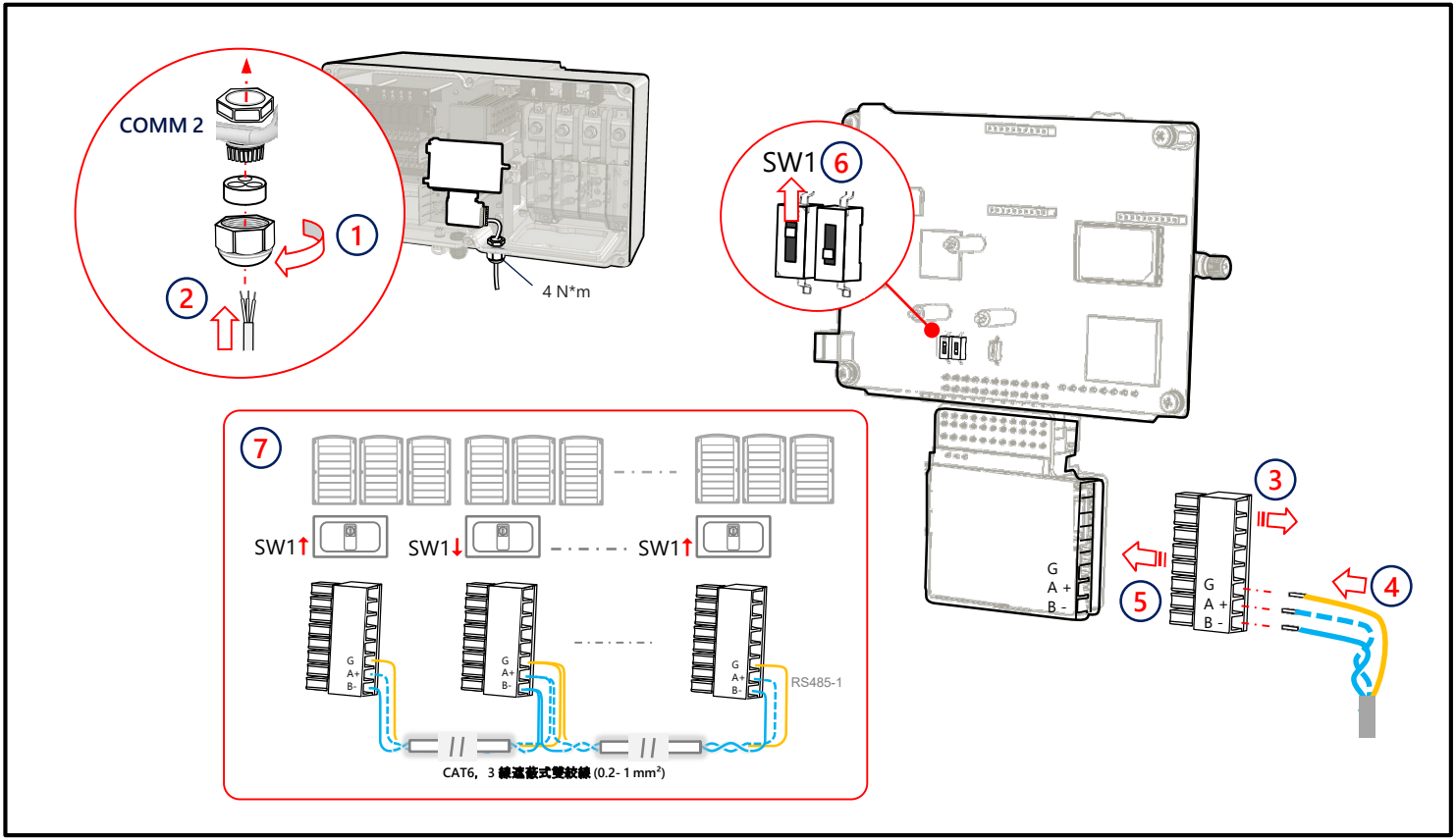

Wi-Fi 通訊連線(選配)

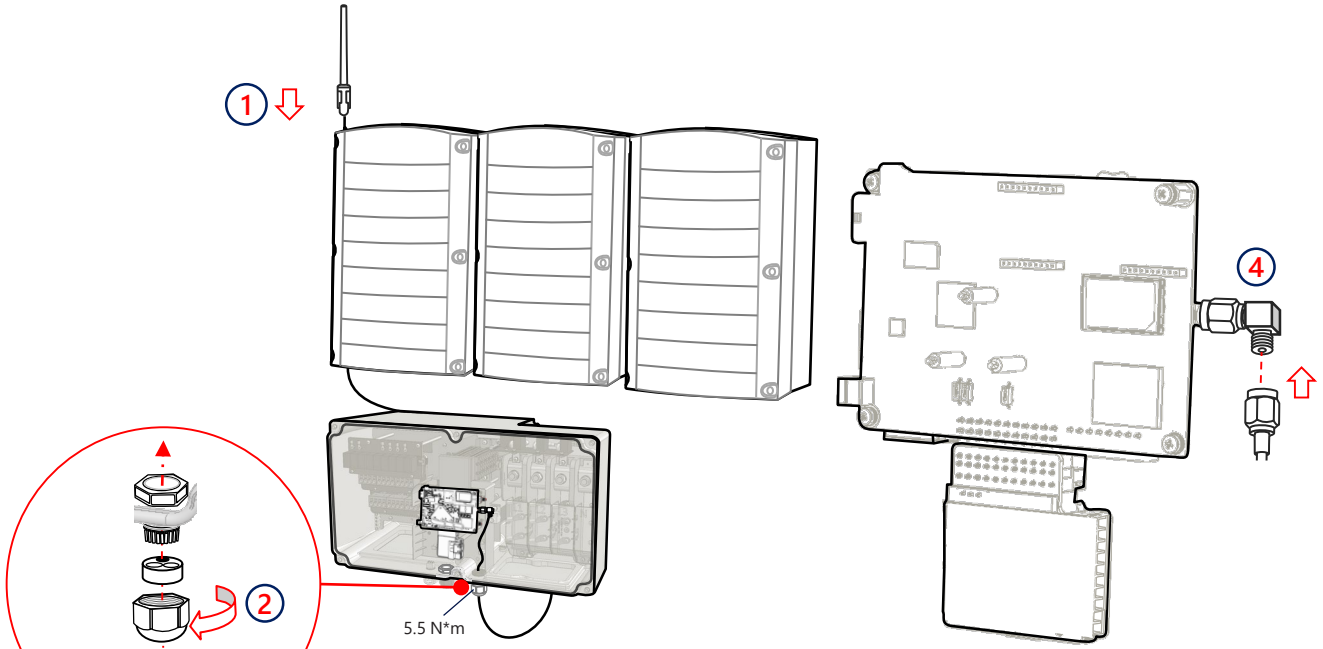

13 連線蜂巢式網路通訊（選用）

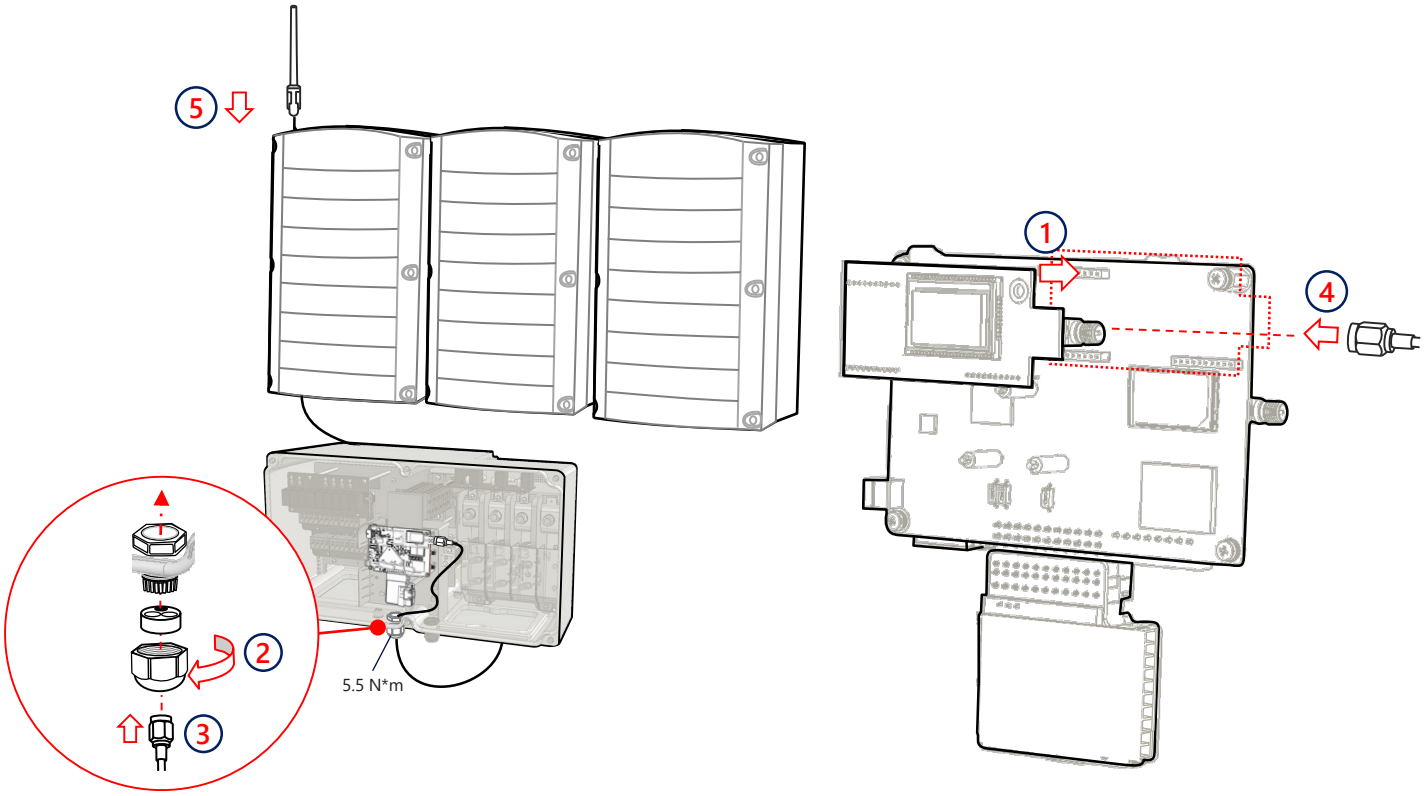

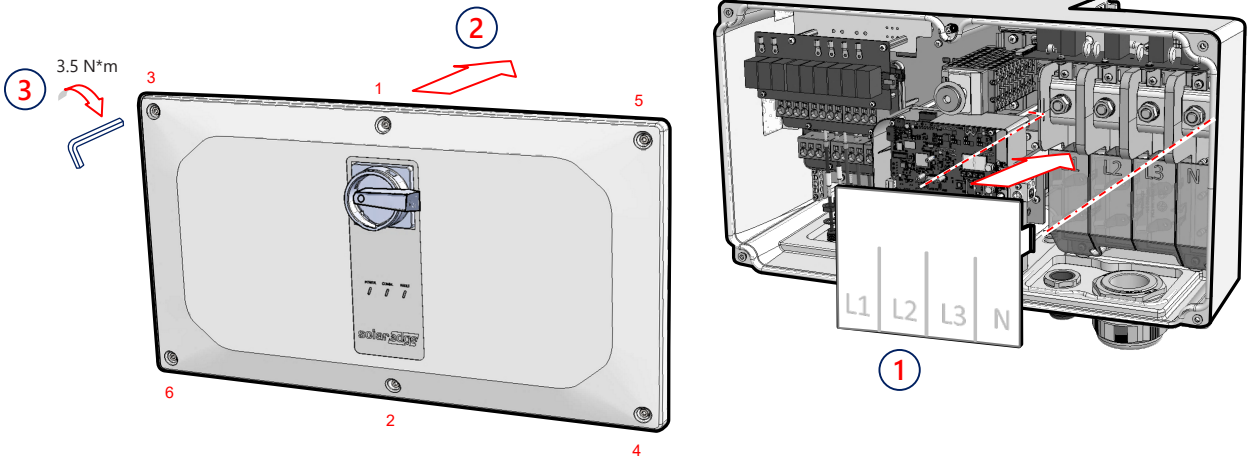
3
3.5 N*m
2
1
3
5
6
2
4
L1
L2
L3
N
1

15 未連接交流電時預先調試（選項 1）

① 下載 SolarEdge SetApp



GET IT ON Google Play

Download on the App Store

② 打開直流電開關

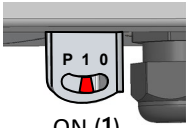

ON (1)



③ 連接電源

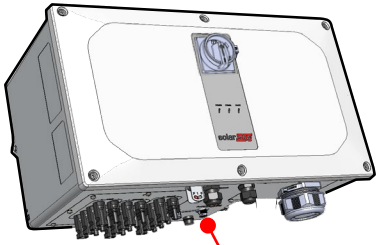

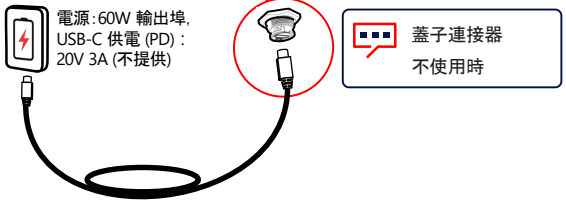

④ 啟動並遵照 SetApp



調適直流電與交流功率（選項 2）

① 下載 SolarEdge SetApp



GET IT ON Google Play

Download on the App Store

② 打開電源



③ 啟動並遵照 SetApp



17 調適主變流器

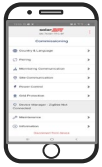



RS485-1 → 通訊協定 → SolarEdge → **SolarEdge主裝置**

RS485-1 → **從屬裝置偵測**



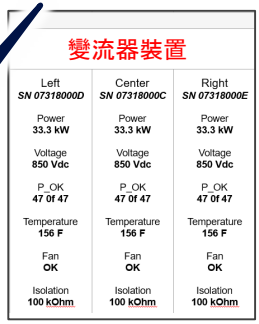

LED 指示



solaredge

支持聯繫信息
如果您有關於**SolarEdge**產品的技術問題，請與我們聯繫：
https://www.solaredge.com/service/support

如有變更，恕不另行通知。版權所有 © **SolarEdge Inc.** 保留所有權利。**2021年3月**

Support Contact Information
If you have technical problems concerning SolarEdge products, please contact us:
https://www.solaredge.com/service/support

Subject to change without notice.
Copyright © SolarEdge Inc.
All rights reserved. March 2021.

MAN-01-00784-1.3