solaredge

Three Phase Inverter
with SetApp Configuration

Quick Installation Guide

P. 01 >
EN
FR
NL
IT
DE

P. 21 >
PL
ES
CHT
PT
KO

P. 41 >
JP
SE
CZ
TR
HU

For Europe, APAC and
South Africa
Version 1.0

EN
Scan for accessing
a more detailed
Installation Guide

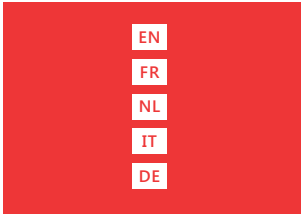
EN
FR
NL
IT
DE

EN LEGEND FR LÉGENDE NL LEGENDA IT LEGENDA DE LEGENDE



EN Note
FR Remarque
NL Opmerking
IT Nota
DE Hinweis





EN Turn ON/OFF the main circuit board AC switch
FR Allumer/Éteindre le commutateur AC du circuit intégré principal
NL Schakel de AC-schakelaar op PCB AAN/UIT
IT Chiudere/aprire (ON/OFF) il sezionatore CA principale
DE Trennschalter im AC-Stromkreisverteiler EIN-oder AUS schalten



EN Torque value
FR La valeur du couple
NL Draaimomentwaarde
IT Valore di coppia
DE Drehmomentwert



EN LEDs
FR LED
NL Leds
IT LED
DE LEDs



EN Do not cut cable connectors
FR Ne pas couper les connecteurs du câble
NL Snijd geen connectorkabels door
IT Non tagliare i connettori dei cavi
DE Steckverbinder nicht abschneiden



EN Inverter ON/OFF Switch: 0=OFF; 1=ON; P=Pairing/Program
FR Interrupteur MARCHE/ARRÊT MARCHE = 1 ARRÊT = 0 P = Appairage
NL Omvormer AAN/UIT; Schakelaar: 0=UIT; 1=AAN; P=Koppelen/Programmeren
IT Selettore ON/OFF dell'inverter 0=OFF 1=ON P=Accoppiamento
DE ON/OFF-Schalter des Wechselrichters: 0=OFF; 1=ON; P= Kopplung



EN Safety Switch (on optional DC Safety Unit)
FR Interrupteur de sécurité (sur l'unité de sécurité DC en option)
NL Veiligheidsschakelaar (op de optionele DC-veiligheidsunit)
IT Interruttore di sicurezza (sull'unità di sicurezza CC opzionale)
DE DC-Trennschalter (bei optionaler DC-Sicherheitseinheit)



EN 1. Turn ON/OFF/P Switch to OFF (0)
2. Turn Safety Switch to OFF
3. Open the six cover screws
FR 1. Placer le commutateur MARCHE/ARRÊT sur ARRÊT (0)
2. Placer l'interrupteur de sécurité sur ARRÊT
3. Ouvrir les six vis du couvercle
NL 1. Zet AAN/UIT schakelaar UIT (0)
2. Zet de veiligheidsschakelaar UIT
3. Open de zes dekselschroeven
IT 1. Portare il selettore ON/OFF su OFF (0)
2. Portare l'interruttore di sicurezza su OFF
3. Aprire le sei viti del copechio
DE 1. ON/OFF-Schalter auf OFF stellen (0)
2. DC-Trennschalter auf OFF stellen
3. Sechs Gehäuseschrauben lösen

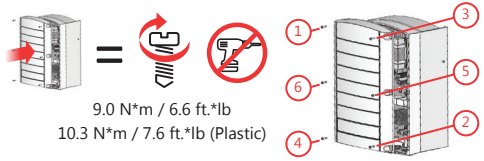

EN Close the six cover screws
FR Fermer les 6 vis du couvercle
NL Sluit de zes dekselschroeven
IT Chiudere le sei viti del coperchio
DE Sechs Gehäuseschrauben anziehen

1

EN INSTALLING THE POWER OPTIMIZERS
FR INSTALLATION DES OPTIMISEURS DE PUISSANCE
NL MONTAGE VAN DE POWER OPTIMIZERS
IT INSTALLAZIONE DEGLI OOTTIMIZZATORI DI POTENZA
DE INSTALLIEREN DER LEISTUNGSOPTIMIERER

EN Verify string design with Designer
FR Vérifier la conception des chaînes avec Designer
NL Controleer het ontwerp van de string met de Designer
IT Verificare il dimensionamento della stringa con Designer
DE Verifizieren Sie die Auslegung (Strang) mit dem Designer

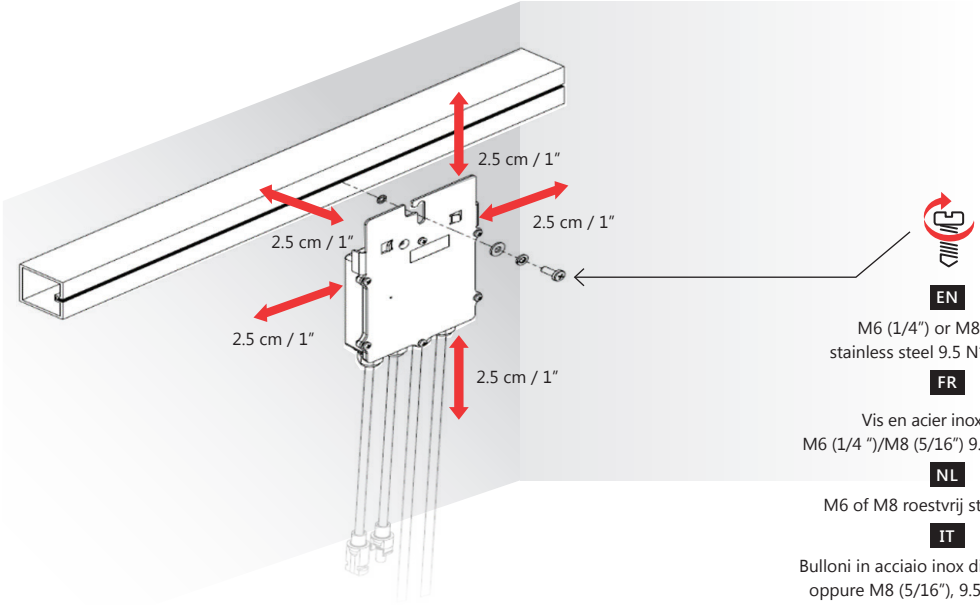

EN
M6 (1/4") or M8 (5/16")
stainless steel 9.5 N*m / 7 lb*ft

FR
Vis en acier inoxydable
M6 (1/4 ")/M8 (5/16") 9.5 N*m / 7 lb*ft

NL
M6 of M8 roestvrij staal 9,5 N*m

IT
Bulloni in acciaio inox di tipo M6 (1/4")
oppure M8 (5/16"), 9.5 N*m / 7 lb*ft

DE
M6 (1/4 Zoll) oder M8 (5/16 Zoll)
Edelstahlschrauben; 9.5 N*m / 7 lb*ft

1

EN OPTION A NL OPTIE A DE OPTION A
FR OPTION A IT OPZIONE A

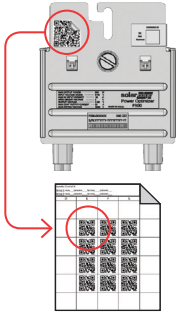

EN Peel off stickers
FR Autocollants détachables
NL Verwijder de stickers
IT Staccare le etichette
DE Sticker mit QR Code abziehen

EN Scan sticker sheet
FR Scanner la feuille d'autocollants
NL Scan het stickervel
IT Scansionare il foglio con le etichette
DE Anlagenlayout (gesammelte QR-Codes) scannen

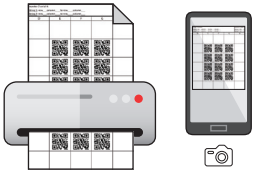

EN Email to SolarEdge support
FR Envoyer le scan à l'assistance de SolarEdge
NL Stuur de scan naar SolarEdge support
IT Invia la scansione al Servizio Assistenza SolarEdge
DE E-Mail an SolarEdge-Support senden



support@solaredge.com



http://www.solaredge.com/files/pdfs/physical-layout-template.pdf

EN OPTION B NL OPTIE B DE OPTION B
FR OPTION B IT OPZIONE B

EN Scan stickers using Mapper
FR Scanner les autocollants à l'aide du Site mapper de SolarEdge
NL Scan de stickers met gebruik van de Mapper
IT Scansionare le etichette utilizzando Mapper
DE Aufkleber mithilfe der Mapper App scannen

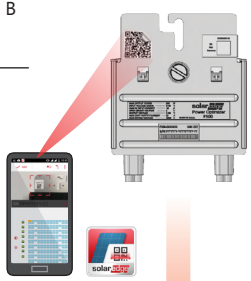





EN Complete site registration and physical layout in the monitoring platform
FR Compléter l'enregistrement du site et la disposition physique sur la plateforme de supervision
NL Volledige siteregistratie en fysieke opmaak in het monitoring platform
IT Completare la registrazione ed il layout fisico dell'impianto nella piattaforma di monitoraggio
DE Registrierung der Anlage und physikalisches Layout in der Monitoring-Plattform abschließen

1

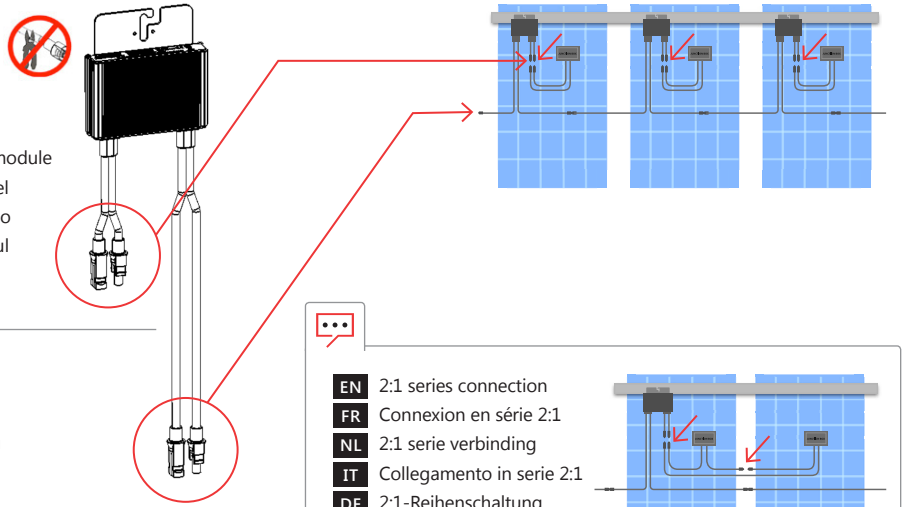

3

EN Input from module
FR Entrée à partir du module
NL Invoer vanuit paneel
IT Ingresso dal modulo
DE Eingang vom Modul

4

EN Output to string
FR Sortie à chaîne
NL Uitgang naar string
IT Uscita alla stringa
DE Ausgabe auf String

EN 2:1 series connection
FR Connexion en série 2:1
NL 2:1 serie verbinding
IT Collegamento in serie 2:1
DE 2:1-Reihenschaltung

EN For 2:1 parallel connection the P800p has dual input. For other optimizers use a branch cable

FR Pour une connexion en parallèle 2:1, le P800p possède une double entrée. Pour d'autres optimiseurs, utiliser un câble de branchement

NL Voor een 2:1 parallelschakeling heeft de P800p een dubbele invoer. Gebruik voor andere optimizers een aftakkabel

IT Per il collegamento in parallelo 2:1, il P800p dispone di un doppio ingresso. Per altri ottimizzatori utilizza un cavo di derivazione

DE Für die 2:1-Parallelschaltung verfügt der Leistungsoptimierer P800p über einen Dual-Eingang. Für andere Leistungsoptimierer ist ein Adapterkabel zu verwenden

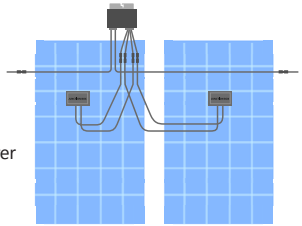

EN Extension cables (4mm²/11 AWG) between optimizers are allowed between rows and around obstacles

FR Les rallonges (11 AWG / 4 mm²) entre optimiseurs sont autorisés entre les rangées et autour des obstacles

NL Verlengkabels (4 mm²) tussen de optimizers zijn toegestaan tussen de rijen en rond obstakels

IT Fra gli ottimizzatori possono essere utilizzati cavi di prolunga (11 AWG/4mm²) tra le righe e attorno agli ostacoli

DE Verlängerungskabel (11 AWG/4 mm²) zwischen den Optimierern sind zwischen den Reihen und um Hindernisse herum zulässig

1

EN Check string polarity and measure each string's voltage to verify 1±0.1V per optimizer

FR Vérifier la polarité de la chaîne et mesurer chaque tension sur chaîne pour vérifier la tension de 1±0.1V par optimiseur

NL Controleer de polariteit van de string en meet de spanning van elke string om de 1±0.1V per optimizer te verifiëren

IT Controllare la polarità delle stringhe e misurare la tensione di ciascuna stringa per verificare la presenza di 1±0.1 V per ogni ottimizzatore

DE Prüfen Sie die Strang-Polarität und messen Sie die Spannung jedes Stranges, um 1±0.1 V pro Optimierer zu bestätigen



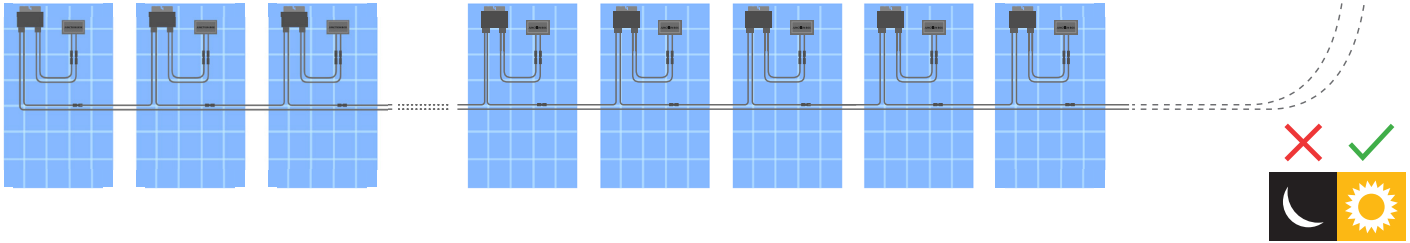

EN Example: 16 optimizers = ~16V
FR Exemple: 16 optimiseurs = ~16V
NL Voorbeeld: 16 optimizers = ~ 16V
IT Esempio: 16 ottimizzatori di potenza ~ 16V
DE iel: 16 Leistungsoptimierer = ~16V

2

EN INSTALLING THE INVERTER
FR INSTALLATION DE L'ONDULEUR
NL MONTAGE VAN DE OMVORMER
IT INSTALLAZIONE DELL'INVERTER
DE INSTALLIEREN DES WECHSELRICHTERS

1 2

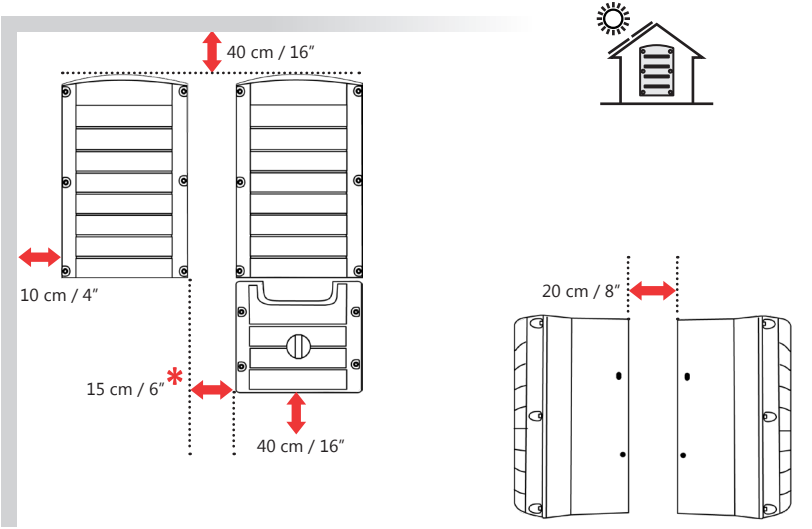

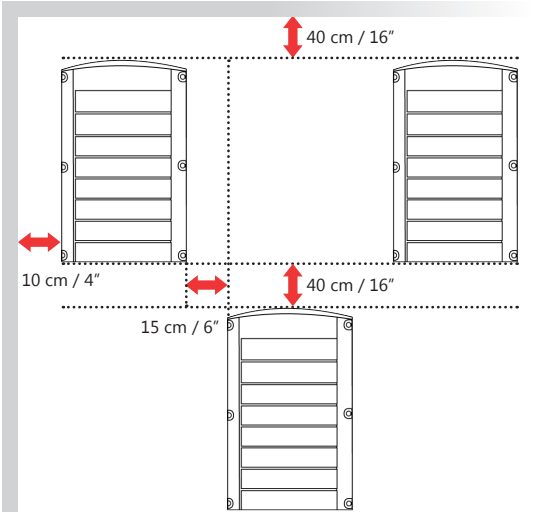

EN * 20 cm / 8″ where annual average high temperature ≤25˚C / 77˚F
FR * 20 cm / 8″ lorsque la température élevée annuelle moyenne est inférieure à 25°C / 77°F
NL * 20 cm / 8″ waar de jaarlijkse gemiddelde hoge temperatuur lager is dan 25˚
IT * 20 cm / 8″ dove la temperatura media annuale massima è inferiore a 25 °C / 77 °F
DE * 20 cm / 8″ Die durchschnittliche Jahreshöchsttemperatur liegt unter 25°C/77°F

2

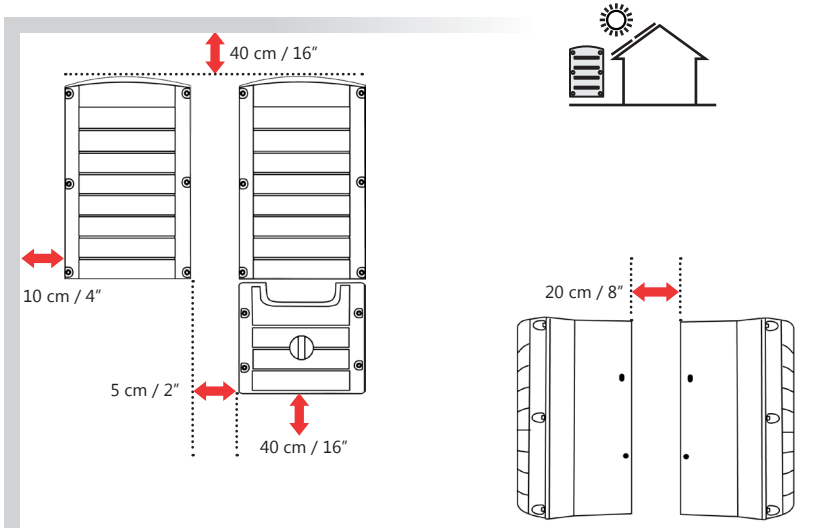
40 cm / 16”
10 cm / 4”
5 cm / 2”
40 cm / 16”
20 cm / 8”

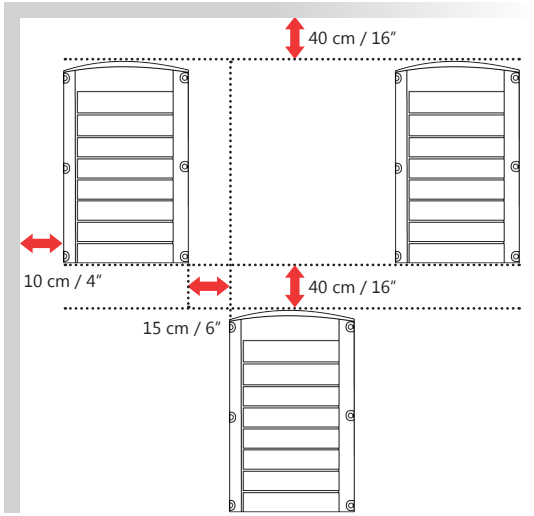
40 cm / 16”
10 cm / 4”
40 cm / 16”
15 cm / 6”

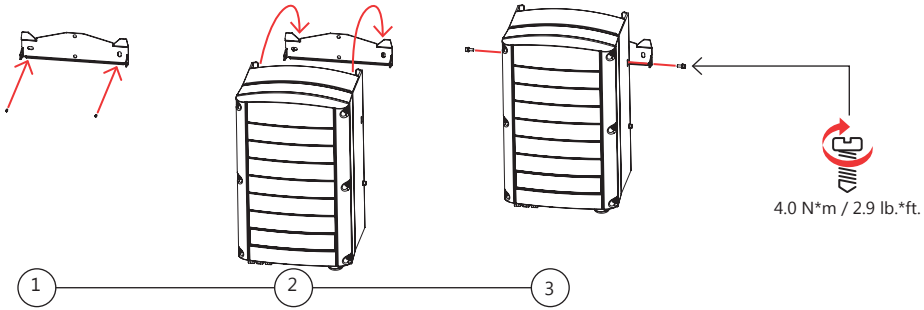
4.0 N*m / 2.9 lb.*ft.
1
2
3

3

EN CONNECTING THE STRINGS TO THE INVERTER
FR CONNEXION DES CHAÎNES À L'ONDULEUR
NL VERBINDEN VAN DE STRINGS MET DE OMVORMER
IT COLLEGAMENTO DELLE STRINGHE ALL'INVERTER
DE ANSCHLIEßEN DIE STRINGS UM DEN WECHSELRICHTER

1 2

1

EN 1-3 MC4 pairs, model dependent
FR 1-3 paires MC4, modèle dépendant
NL 1-3 MC4-paar, afhankelijk van het
IT 1-3 coppie MC4, in base al m
DE 1-3 MC4 Paare, je nach Modell

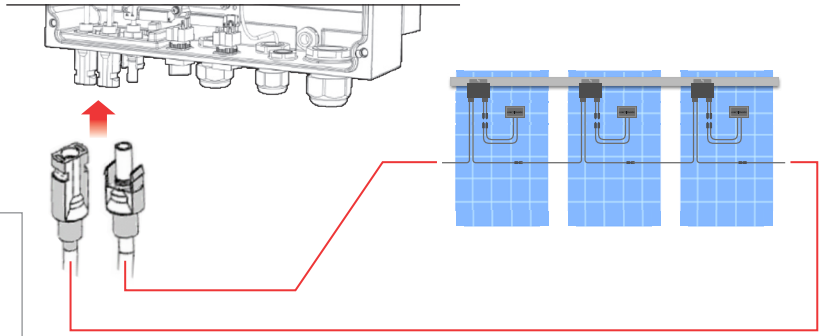

EN For additional strings in parallel use external combiner box or branch cable
FR Pour des chaînes supplémentaires en parallèle, utilisez un coffret de raccordement ou un Y
NL Gebruik voor parallelle strings een externe verbindingskast of een aftakkingskabel
IT Per stringhe aggiuntive in parallelo, utilizza un quadro di parallelo esterno o dei cavi di derivazione
DE Für zusätzliche parallele Stränge verwenden Sie ein DC-GAK/ Combiner Box oder Y-Kabel

2

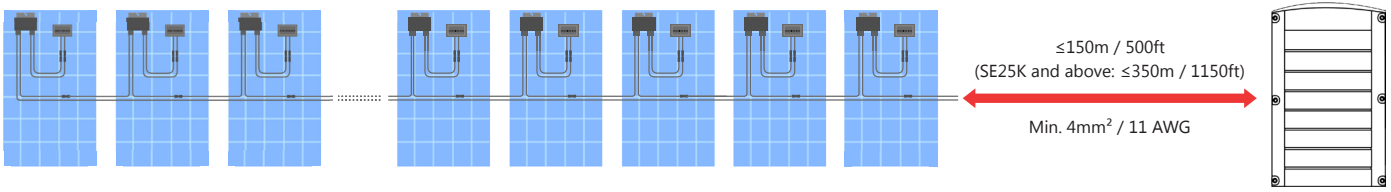

4

EN CONNECTING THE AC TO THE INVERTER
FR CONNEXION DU CA À L'ONDULEUR
NL ANSLUITEN VAN AC OP DE OMVORMER
IT COLLEGAMENTO CA DELL'INVERTER
DE ANSCHLIEßEN DES NETZ UM DEN WECHSELRICHTER

1 2 3

1 2 3

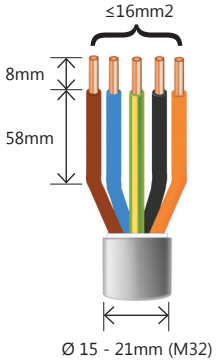



1.2-1.5 N*m /
0.88-1.1 lb*ft

EN Connect PE first.....
FR Connectez premier.....
NL Sluit eerst de PE aan.....
IT Collegare prima la Terra.....
DE Zuerst eine Verbindung.....

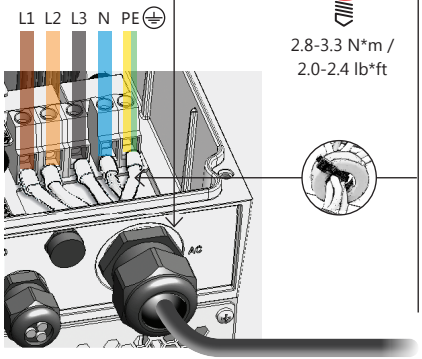

EN If Ferrite bead is supplied, insert wires through bead
FR Si la Ferrite est fourni, installez ici
NL Als een ferrietring is meegeleverd, installeer het hier
IT Se viene fornito l'anello di ferrite, installarlo qui
DE Wurde ein Ferritring mitgeliefert, diesen hier installieren

EN NOTE
Some inverters in some countries can be connected to the delta grid. Scan to read more.

FR REMARQUE
Some inverters in some countries can be connected to the delta grid. Scan to read more.

NL OPMERKING
Bepaalde omvormers kunnen aangesloten worden op een Delta netwerk (3x230V zonder nulleiding). Scan voor meer informatie.

IT NOTA
Alcuni inverter in alcuni paesi possono essere collegati a reti delta/a traingolo/ senza neutro. Scansionare per saperne di più.

DE HINWEIS
Some inverters in some countries can be connected to the delta grid. Scan to read more.

EN FR NL

5

EN SETTING UP COMMUNICATION
FR CONFIGURATION DE LA COMMUNICATION
NL COMMUNICATIE INSTELLEN
IT IMPOSTAZIONI DI COMUNICAZIONE
DE EINRICHTEN DER KOMMUNIKATION

EN Built-in:	FR Intégré:	NL Ingebouwd:	IT Incluso:	DE Integriert:
1. Ethernet p. 12 2. RS485 p. 14	1. Ethernet p. 12 2. RS485 p. 14	1. Ethernet p. 12 2. RS485 p. 14	1. Ethernet p. 12 2. RS485 p. 14	1. Ethernet p. 12 2. RS485 p. 14

EN Optional FR En option NL Optioneel IT Opzionale DE Optional		
	EN Wi-Fi (Requires antenna) FR Wi-Fi (L'antenne est nécessaire) NL Wi-Fi (Antenne is vereist) IT Wi-Fi (È necessaria l'antenna) DE Wi-Fi (Antenne wird benötigt)	EN
	EN ZigBee Plug-in FR Plug-in ZigBee NL ZigBee plug-in IT Scheda ZigBee DE ZigBee-Modul	EN
	EN Cellular Plug-in FR Carte électronique cellulaire NL GSM plug-in IT Scheda cellulare DE GSM-Modul	EN

5

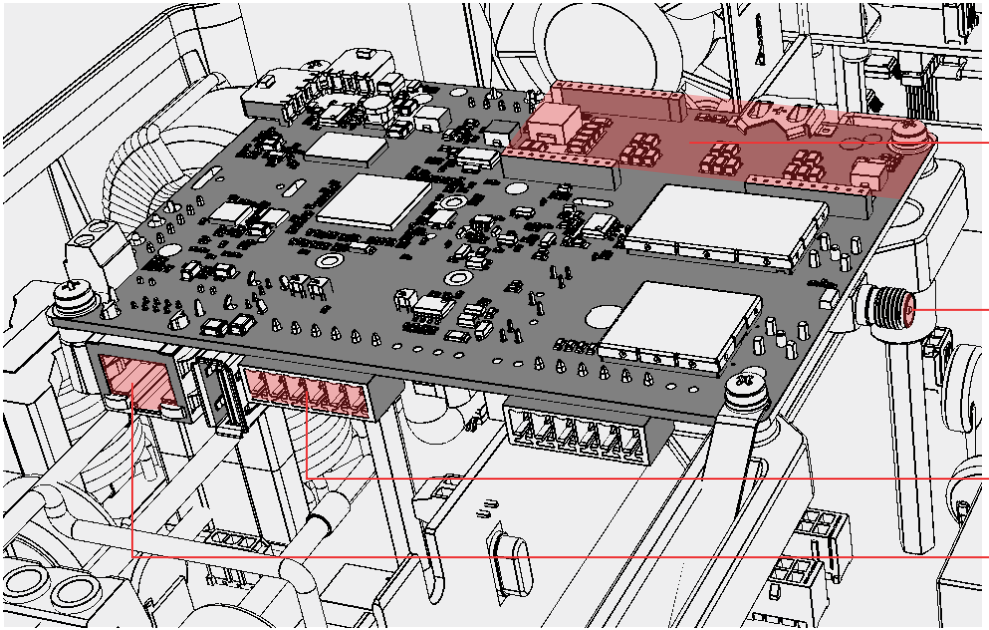

EN	For troubleshooting
FR	Pour le dépannage
NL	Voor probleemoplossing
IT	Per la risoluzione dei problemig
DE	Zur Fehlersuche

EN	Application note: Communication Options
FR	Note d'application : Options de communication
NL	Applicatie note: Communicatie opties
IT	Per la risoluzione dei problemig
DE	Anwendungshinweis: Kommunikationsoptionen

6

EN CREATING AN ETHERNET (LAN) CONNECTION
FR CRÉATION D'UN CONNNEXION ETHERNET (LAN)
NL HET MAKEN VAN EEN ETHERNET (LAN) VERBINDING
iT CREAZIONE DI UNA CONNESSIONE ETHERNET (LAN)
DE EINRICHTEN EINER ETHERNET-VERBINDUNG (LAN)

1 2 3 4

1 2 3



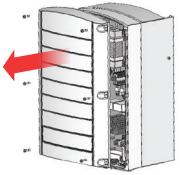

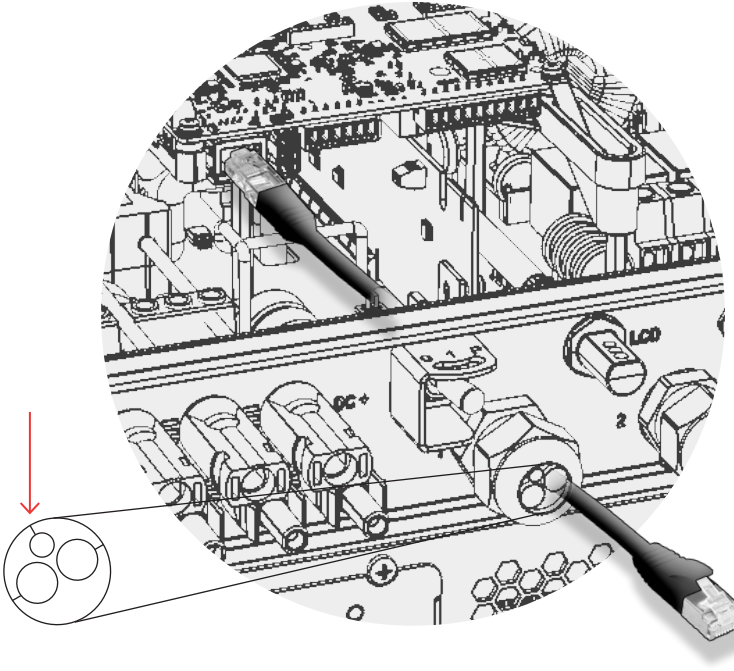



EN Ethernet Router
FR Routeur Ethernet
NL Ethernet router
IT Router Ethernet
DE Ethernet-Router

6

EN

RJ45 Pin #	Wire Color[1]		10Base-T Signal 100Base-TX Signal
	T568B	T568A	
1	White/Orange	White/Green	Transmit+
2	Orange	Green	Transmit-
3	White/Green	White/Orange	Transmit+
4	Blue	Blue	Reserved
5	White/Blue	White/Blue	Reserved
6	Green	Orange	Received-
7	White/Brown	White/Brown	Reserved
8	Brown	Brown	Reserved

NL

RJ45-pin-nummer	Kleur van de draden[1]		10Base-T signaal 100Base-TX signaal
	T568B	T568A	
1	Wit/Oranje	Wit/Groen	Transmit+
2	Oranje	Groen	Transmit-
3	Wit/Groen	Wit/Oranje	Transmit+
4	Blauw	Blauw	Gereserveerd
5	Wit/Blauw	Wit/Blauw	Gereserveerd
6	Groen	Oranje	Received-
7	Wit/Bruin	Wit/Bruin	Gereserveerd
8	Bruin	Bruin	Gereserveerd

DE

RJ45-Kontakt-Nr.	Drahtfarbe[1]		10Base-T Signal 100Base-TX Signal
	T568B	T568A	
1	Weiß/Orange	Weiß/Grün	Senden+
2	Orange	Grün	Senden-
3	Weiß/Grün	Weiß/Orange	Empfangen+
4	Blau	Blau	Reserviert
5	Weiß/Blau	Weiß/Blau	Reserviert
6	Grün	Orange	Empfangen-
7	Weiß/Braun	Weiß/Braun	Reserviert
8	Braun	Braun	Reserviert

FR

RJ45 Pin #	Couleur de câble[1]		Signal 10Base-T Signal 100Base-TX
	T568B	T568A	
1	Blanc/Orange	Blanc/Vert	Transmission+
2	Orange	Vert	Transmission-
3	Blanc/Vert	Blanc/Orange	Transmission+
4	Bleu	Bleu	Réservé
5	Blanc/Bleu	Blanc/Bleu	Réservé
6	Vert	Orange	Réceptionné-
7	Blanc/Brun	Blanc/Brun	Réservé
8	Brun	Brun	Réservé

IT

N. di pin del RJ45	Colore del filo[1]		Segnale 10Base-T Segnale 100Base-TX
	T568B	T568A	
1	Bianco/Arancione	Bianco/Verde	Trasmissione+
2	Arancione	Verde	Trasmissione-
3	Bianco/Verde	Bianco/Arancione	Trasmissione+
4	Blu	Blu	Riservato
5	Bianco/Blu	Bianco/Blu	Riservato
6	Verde	Arancione	Ricezione-
7	Bianco/Marrone	Bianco/Marrone	Riservato
8	Marrone	Marrone	Riservato

EN [1] The inverter connection does not support RX/TX polarity change. Supporting crossover Ethernet cables depends on the switch capabilities

FR [1] La connexion de l'onduleur ne prend pas en charge le changement de polarité RX/TX. La prise en charge des câbles Ethernet croisés dépend du router/modem

NL [1] De omvormer verbinding ondersteunt geen RX/TX polariteit veranderingen. Ondersteunen van cross-over ethernet kabels is afhankelijk van de schakelmogelijkheden

IT [1] La connessione dell'inverter non supporta il cambio di polarità RX/TX. Il supporto di cavi Ethernet incrociati dipende dalle capacità dello switch di rete

DE [1] Der Wechselrichteranschluss unterstützt keine RX/TX-Polaritätsänderung. Die Unterstützung von Crossover-Ethernet-Kabeln hängt davon ab ob dies von Switch/Router unterstützt wird

7 EN CREATING AN RS485 BUS CONNECTION
FR CRÉATION D'UNE CONNEXION BUS RS485
NL RS-485 BUS VERBINDING
IT CREAZIONE DI UNA CONNESSIONE SU BUS RS485
DE CREATING AN RS485 BUS CONNECTION

1 2

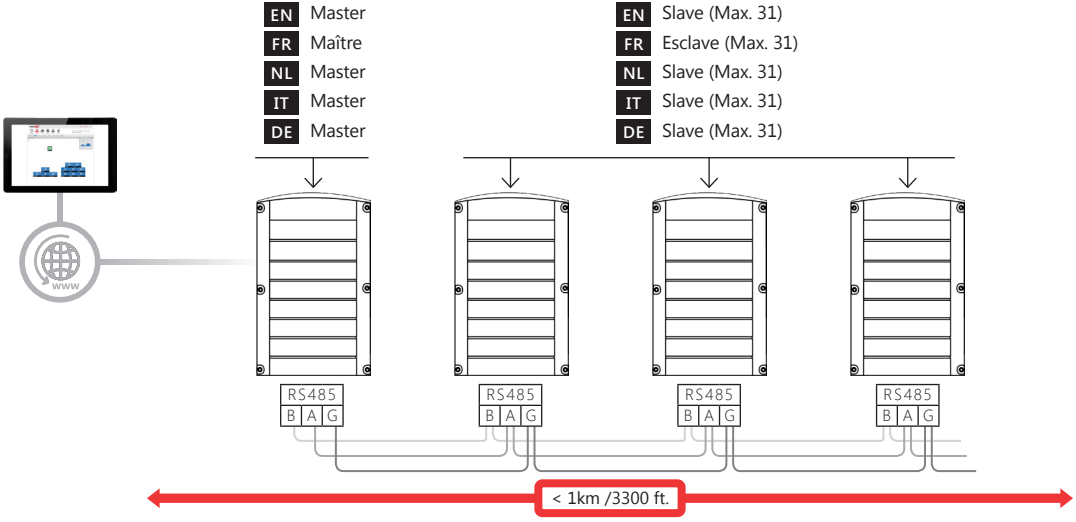

EN Min. 3-wire shielded twisted pair (a 4-wire cable may be used). Wire cross-section: 0.2-1 mm² / 24-18 AWG (a CAT5 cable may be used)

FR Min. paire torsadée blindée de 3 fils (un câble de 4 fils peut être utilisé). Section transversale du câble : 0,2-1 mm² / 24-18 AWG (un câble CAT5 peut être utilisé)

NL Minimaal 3-aderige afgeschermde twisted-pair kabel (een 4-aderige kabel kan ook worden gebruikt). Draaddoorsnede: 0,2-1 mm² (een CAT5-kabel kan worden gebruikt)

IT Doppino intrecciato schermato con 3 fili minimo (è possibile utilizzare un cavo a 4 fili) Sezione del cavo: 0,2-1 mm² / 24-18 AWG (è possibile utilizzare un cavo CAT5)

DE Min. CAT5 - 3-adrig geschirmtes Twisted Pair Kabel (es kann ein 4-adriges Kabel verwendet werden). Aderquerschnitt: 0,2-1 mm² / 24-18 AWG (es kann ein CAT5-Kabel verwendet werden)

7

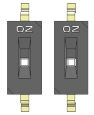

EN Terminate first and last devices: Move up SW1 DIP switch (left switch)

FR Terminaison du premier et dernier périphérique : passer le commutateur SW1 DIP (commutateur de gauche)

NL Schakel de eerste en de laatste units uit: schuif SW1 DIP-schakelaar naar boven (linker schakelaar)

IT Termina il primo e l'ultimo dispositivo: Sposta verso l'alto l'interruttore DIP SW1 (interruttore a sinistra)

DE Erstes und letztes Gerät terminieren: SW1-DIP-Schalter nach oben schieben (linker Schalter)

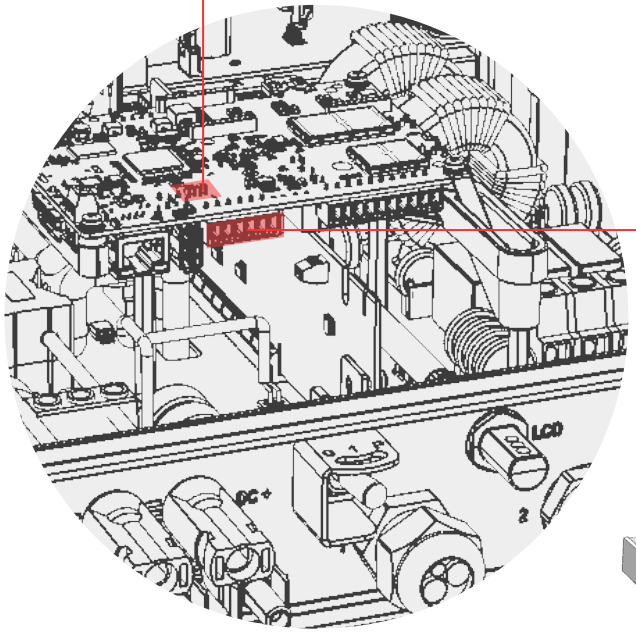

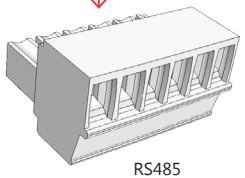

RS485

8 1ST TIME SETAPP INSTALLATION

EN 1ST TIME SETAPP INSTALLATION
FR 1ERE INSTALLATION SETAPP
NL EERSTE SETAPP INSTALLATIE
IT PRIMA INSTALLAZIONE DI SETAPP
DE ERSTES MAL SETAPP INSTALLATION

1 2

1 2

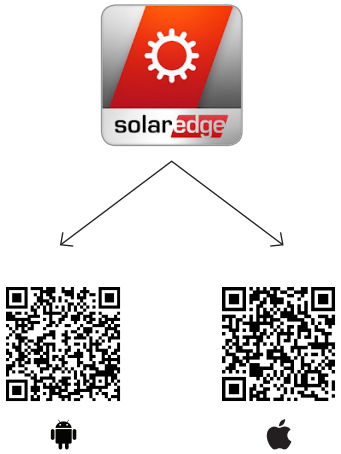

EN Login:
1. Open SetApp and follow the instructions
2. Log-in with your monitoring Username and password

FR Login:
1. Ouvrir SetApp et suivre les instructions.
2. S'identifier avec votre adresse E-Mails et votre mot de passe de la supervision

NL Login:
1. Open de SetApp en volg de instructies
2. Log in met je monitoring gebruikersnaam en wachtwoord

IT Login:
1. Apri SetApp e segui le istruzioni
2. Effettua l'accesso con il tuo username e password usati per il monitoraggio

DE Login:
1. SetApp öffnen und den Anweisungen folgen
2. Melden Sie sich mit Ihrem Benutzernamen und Passwort im Monitoring an

9 ACTIVATING / ACTIVATION / ACTIVERING / ATTIVAZIONE / AKTIVIERUNG

1 — 2



- **EN** Scan inverter QR code; for RS485 bus, scan master first
- **FR** Scanner le QR code de l'onduleur; pour le bus RS485, scanner le maitre en premier.
- **NL** Scan de QR-code van de omvormer; scan de master-omvormer eerst i.v.m. de RS485-bus
- **IT** Scansiona il QR code dell'inverter; per il bus RS485, scansiona prima il master
- **DE** RS485-Bus, Scan Master zuerst



- **EN** Follow the SetApp instructions
- **FR** Suivre les instructions SetApp
- **NL** Volg de SetApp instructies op het scherm
- **IT** Segui le istruzioni di SetApp
- **DE** Folgen Sie den SetApp Anweisungen



- **EN** SetApp creates a Wi-Fi connection with the inverter
- **FR** SetApp cree une connection Wifi avec l'onduleur
- **NL** De SetApp creëert een wifi verbinding met de omvormer
- **IT** SetApp crea una connessione Wi-Fi con l'inverter
- **DE** SetApp erstellt eine Wi-Fi Verbindung mit dem Wechselrichter

10 COMMISSIONING / MISE EN SERVICE DE L'INSTALLATION / INGEBRUIKNAME / MESSA IN FUNZIONE / INBETRIEBNAHME

1 2 3 4

1

- EN Set Country and Language
- FR Selecteer land en taal
- NL Set Country and Language
- IT Imposta Paese e Lingua
- DE Land und Sprache einstellen

2



- EN Pair the power optimizers
- FR Couplage des optimiseurs
- NL Koppel de power optimizers
- IT Esegui l'accoppiamento degli ottimizzatori
- DE Leistungsoptimierer koppeln

3

- EN Set communication to the monitoring platform and to the other inverters
- FR Parametrer la communication à la supervision et avec les autres onduleurs
- NL Selecteer de communicatie methode met het monitoring platform en de andere omvormers
- IT Imposta la comunicazione verso la piattaforma di monitoraggio e con gli altri inverter
- DE Kommunikation zur Monitoring Plattform und zu den anderen Wechselrichtern einrichten

4

- EN Set all other parameters
- FR Parametrer tous les autres parametres
- NL Stel alle andere parameters in
- IT Imposta tutti gli altri parametri
- DE Alle anderen Parameter einstellen

11

EN VIEWING SYSTEM STATUS
FR VOIR LE STATUT DU SYSTEME
NL BEKIJK DE SYSTEEMSTATUS
IT VISUALIZZAZIONE DELLO STATO DEL SISTEMA
DE SYSTEMSTATUS ANZEIGEN

EN SetApp Status screen
FR Ecran de Statut SetApp
NL SetApp statusscherm
IT Schermata dello Stato su SetApp
DE SetApp Status-Bildschirm

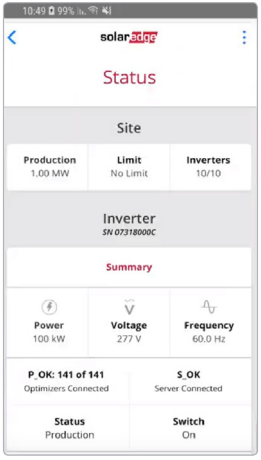

EN Monitoring platform
FR Plateforme de supervision
NL Monitoring platform
IT Piattaforma di Monitoraggio
DE Monitoring Plattform

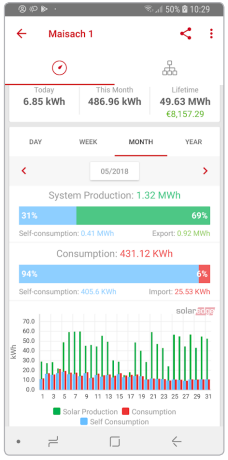

EN Main LEDs Indications
FR Indications LED
NL Led indicaties
IT indicazioni tramite i LED
DE LED-Anzeigen

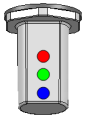


PL
ES
CHT
PT
KO

PL LEGENDA ES LEYENDA CHT LEGEND PT LEGENDA KO 범례



PL Uwaga
ES Nota
CHT 注意
PT NOTA
KO 주



PL Włącz/wyłącz główny przełącznik prądu zmiennego
ES Encender o Apagar el interruptor en el cuadro de CA
CHT 打開/關閉主電路板交流開關
PT Ligar/Desligar disjuntor CA do inversor
KO 메인회로 보드의 AC 스위치를 ON/OFF



PL Moment obrotowy
ES Par de apriete
CHT 扭力值
PT Valor do Torque
KO 토크 값



PL LEDy
ES LEDs
CHT LED指示燈
PT LEDs
KO 모든 LED가 ON LED



PL Nie wolno przecinać złączy kabla
ES No cortar los cabloes de los conectores
CHT 不要切割纜連接器的線材
PT Não cortar os conectores dos cabos
KO 물의 침투를 피하기위해서, 연결부들은 결합되어야 합니다. . 케이블 연결부들을 절단하지 마십시오



PL Włącznik/wyłącznik falownika: 0=WYŁ.; 1=WŁ.; P=parowanie/program
ES Interruptor de ON/OFF/P del inversor: 0=Apagado; 1=Encendido; P= Emparejamiento/Programación
CHT 逆變器開關：0=關；1=開
PT Interruptor ON/OFF do Inversor: 0=OFF; 1=ON; P=pareamento/configuração
KO 인버터 ON/OFF 스위치: 0=OFF; 1=O; N P= 페어링 / 프로그램



PL Wyłącznik bezpieczeństwa (na opcjonalnej jednostce bezpieczeństwa prądu stałego)
ES Interruptor de Seguridad (en la caja de conexión CC opcional)
CHT 安全開關（在選配直流安全要求上）
PT Chave CC (na Caixa CC opcional)
KO 안전 스위치 (DC 안전 장치 선택사양)



PL 1. Wyłącz przełącznik (0)
2. Wyłącz wyłącznik bezpieczeństwa
3. Wykręć 6 śrub pokrywy
ES 1. Mover el interruptor ON/OFF/P en OFF (0)
2. Girar el Interruptor de Seguridad en OFF
3. Quitar los seis tornillos de la tapa
CHT 1. 將開關轉到關 (0) 位置
2. 將安全開關轉到關位置
3. 解開六個蓋板螺絲
PT 1. Desligar chave de segurança (posição OFF/0)
2. Desligar chave CC
3. Abrir os seis parafusos da tampa
KO 1. ON/OFF 스위치를 OFF (0)
2. 안전 스위치 OFF
3. 6개의 커버 나사 열기

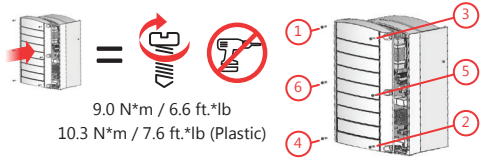

PL Close the six cover screws
ES Fermer les 6 vis du couvercle
CHT 鎖緊六個蓋板螺絲
PT Aperte os Seis Parafusos da Tampa
KO ネジ (6本) を締める

1

PL INSTALOWANIE OPTYMALIZATORÓW MOCY
ES INSTALACIÓN DE LOS OPTIMIZADORES DE POTENCIA
CHT 安裝功率優化器
PT INSTALANDO OS OTIMIZADORES DE POTÊNCIA
KO 파워 옵티마이저 설치

1 2 3 4 5

PL Sprawdź projekt łańcucha za pomocą programu Designer
ES Verifique el diseño con “Designer”
CHT 透過Designer 確認串列設計
PT Verificar o design da string com o Designer
KO 디자이너 프로그램으로 스트링 설계결과을 확인 바랍니다.

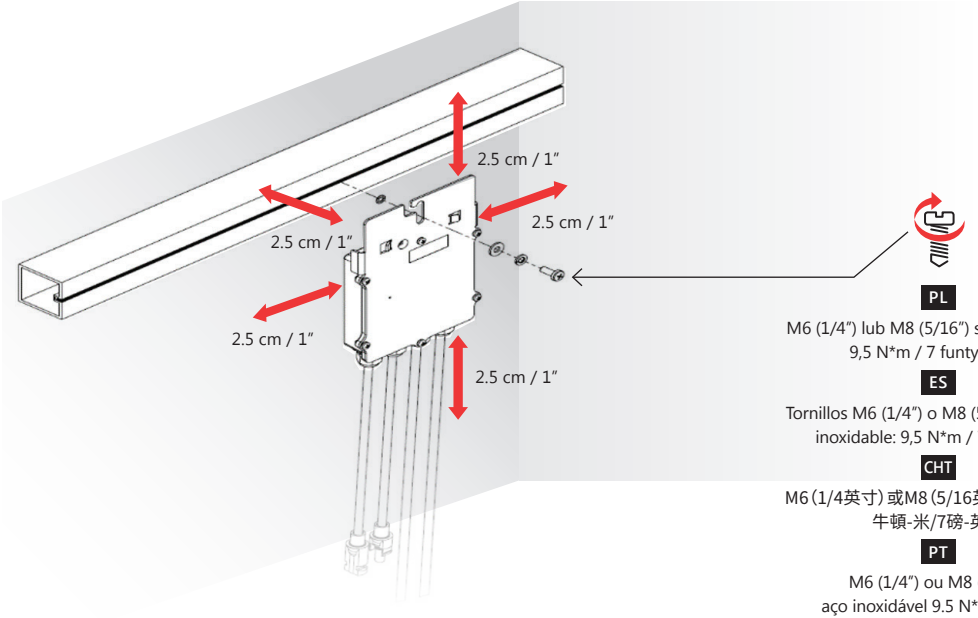

PL
M6 (1/4”) lub M8 (5/16”) stal nierdzewna
9,5 N*m / 7 funty*stopy

ES
Tornillos M6 (1/4”) o M8 (5/16”) de acero inoxidable: 9,5 N*m / 7 libras*pie

CHT
M6 (1/4英寸) 或M8 (5/16英寸) 不銹鋼9.5 牛頓-米/7磅-英尺

PT
M6 (1/4”) ou M8 (5/16”)
aço inoxidável 9.5 N*m / 7 lb*ft

KO
M6 (1/4’’) 또는 M8 (5/16”)
스테인리스 스틸 9.5 N*m / 7 lb*ft

1

PL OPCJA A
ES OPCIÓN A
CHT 選項 A
PT OPÇÃO A
KO 옵션 A

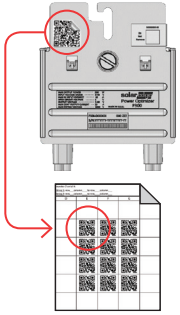

PL Odklej naklejki
ES Despegar las etiquetas
CHT 撕下標貼
PT Remova os QR-Codes
KO 스티커 제거 하세요

PL Zeskanuj arkusz naklejek
ES Escanear la hoja con las etiquetas
CHT 掃描標貼單
PT Escanear a folha com QR-Codes
TH 스티커 시트 스캔 하세요

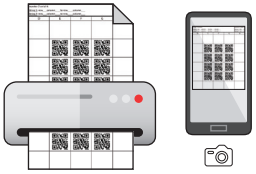

PL Wyślij mail do wsparcia SolarEdge
ES Enviar a la asistencia técnica de SolarEdge
CHT EMAIL至SOLAREDGE支援部門
PT Enviar folha com QR-Codes ao suporte técnico SolarEdge
TH 스캔한 자료을 SolarEdge 지원센터에 보내주세요

support@solaredge.com

http://www.solaredge.com/files/pdfs/physical-layout-template.pdf

PL OPCJA B
ES OPCIÓN B
CHT 選項 B
PT OPÇÃO B
KO 옵션 B

PL Zeskanuj naklejki za pomocą aplikacji Mapper
ES Escanear las etiquetas utilizando el Site Mapper
CHT 使用SITE MAPPER掃描標貼
PT Escanear QR-Codes com app Site Mapper
KO SolarEdge 사이트 매퍼를 이용하여 스티커 스캔을 하세요

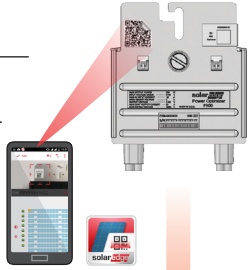



PL Wykonaj procedurę rejestracji obiektu i fizycznego rozmieszczenia na platformie monitorowania
ES Completar el registro de la planta y el layout físico en el portal de monitorización
CHT 在監控平臺上完成電站註冊和物理佈局圖
PT Complete o registro do sistema e o layout físico na plataforma de monitoramento
KO 모니터링 플랫폼에 모듈 배치와 사이트 등록을 하시기 바랍니다. 스캔을 하세요

1

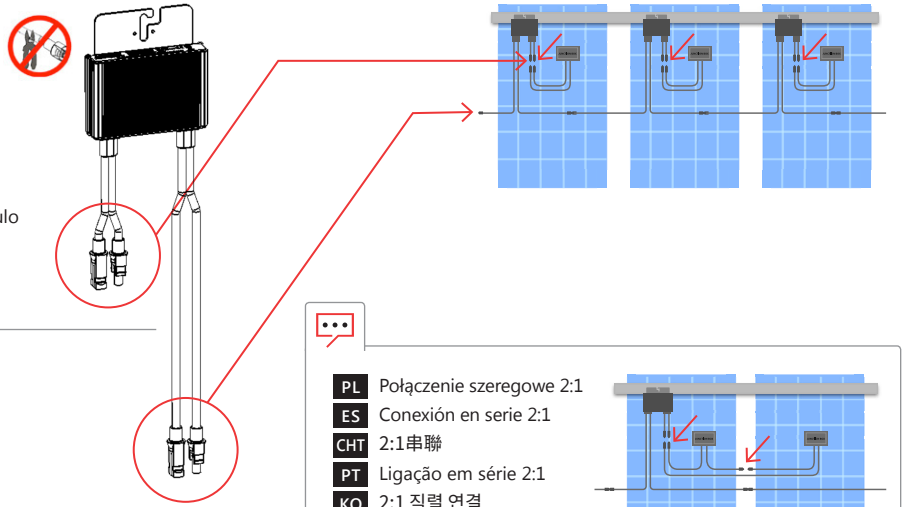

3

PL Wejście od modułu
ES Entrada: módulo
CHT 從模組輸入
PT Entrada para módulo
KO 모듈에서 입력

4

PL Wyjście od linki
ES Salida: cadena
CHT 輸出到組串
PT Saída para a string
KO 스트링으로 출력

PL Połączenie szeregowe 2:1
ES Conexión en serie 2:1
CHT 2:1串聯
PT Ligação em série 2:1
KO 2:1 직렬 연결

PL W przypadku połączenia równoległego P800p mają podwójne wejście. W przypadku innych optymalizatorów należy użyć przewodu rozgałęziającego

ES Para la conexión en paralelo 2:1 el P800p tienen doble entrada. Para otros optimizadores, utilizar un adaptador

CHT 對於2:1並聯，P800p擁有雙輸入口。對於其他優化器，使用分支電纜

PT Para ligação paralela 2:1, o P800p têm entrada dupla. Para outros otimizadores, usar cabo/conector "Y"

KO 2:1 병렬 연결을 위해서, P800p는 두개의 입력을 가집니다. 다른 옵티마이저을 위해서는 분기 케이블을 사용합니다.

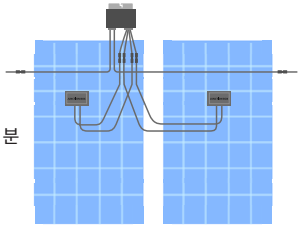

PL Kable przedłużające (11 AWG / 4 mm²) pomiędzy optymalizatorami są dozwolone między rzędami i wokół przeszkód

ES Cables de extensión (11AWG/4mm²) entre optimizadores son permitidos para conexión entre fila o rodear algún obstaculo

CHT 功率優化器之間可使用直流延長電纜(11 AWG/4MM²)

PT Cabos de emenda (4mm²) entre otimiza dores são permitidos entre fileiras e obstáculos

KO 옵티마이저간 추가 케이블 (11 AWG / 4 mm²)은 가로열과 장애물 간 사용이 허용됩니다

1

1 2 3 4 5

PL Sprawdź biegunowość łańucha i zmierz napięcie każdego z nich, aby upewnić się, że wynosi 1±0,1V na optymalizator

ES Comprobar la polaridad de la cadena y medir el voltaje de cada cadena para verificar que tenga 1±0.1V por optimizador

CHT 檢查組串極性，測量每個組串的電壓，以確認每個優化器為1伏

PT Verificar polaridade e medir tensão de cada string; confirmar 1V por otimizador

KO 스트링 극성을 확인하고 옵티마이저당 1V을 입증하기 위해서 각 스트링의 전압을 측정하세요

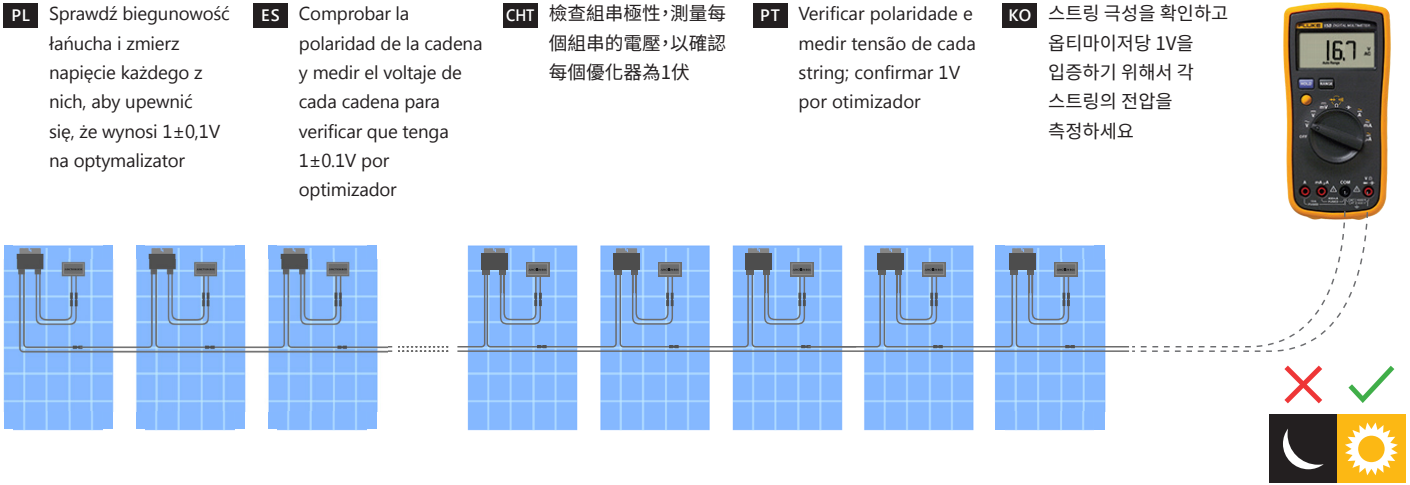

PL Przykład: 16 optymalizatorów = ~16 V
ES Ejemplo: 16 optimizadores = ~16V
CHT 例如：16個優化器 = ～16伏
PT Exemplo: 16 optimizadores = ~16V
KO 예: 16 개옵티마이저 = ~16V

2

PL INSTALOWANIE FALOWNIKA
ES INSTALAR EL INVERSOR
CHT 安裝逆變器
PT INSTALANDO O INVERSOR
KO 인버터 설치

1 2

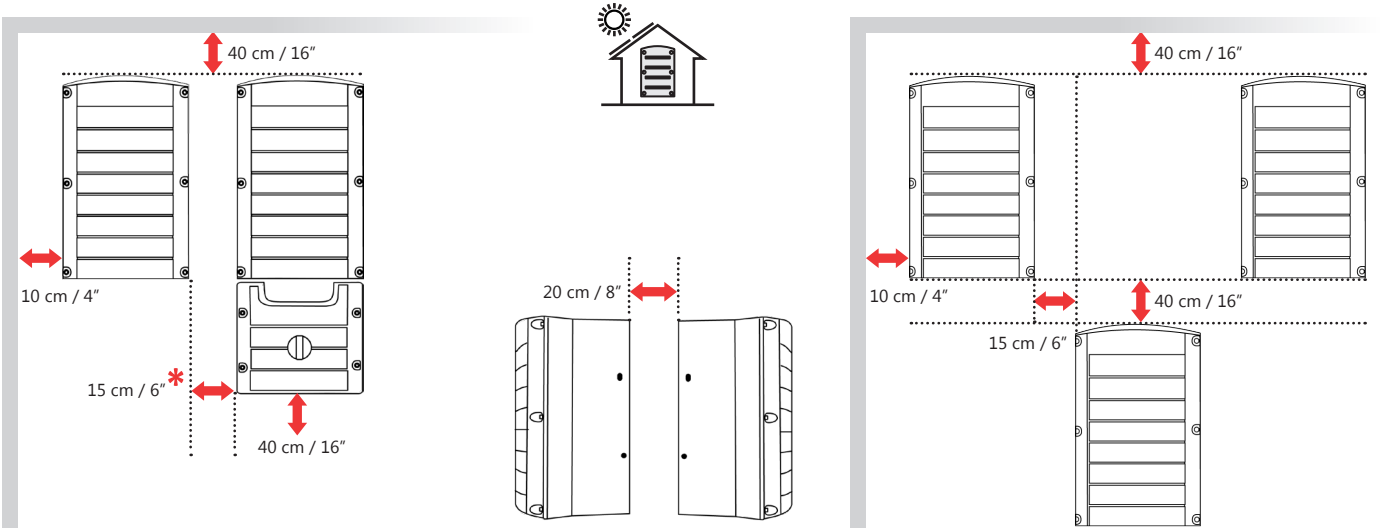

PL * 20 cm / 8″ där den årliga genomsnittliga högsta temperaturen är under 25˚C / 77˚F
ES * 20 cm / 8″ cuando el promedio anual de temperatura máxima es menor de 25˚C / 77˚F
CHT * 逆變器之間20釐米/8英寸 年平均高溫低於25°C / 77°F
PT * 20 cm / 8″ onde a média anual de alta temperatura é abaixo de 25°C/77°F
KO * 인버터 사이의 간격 20 cm / 8 연간 평균 고온이 25˚C / 77˚F 이하인 곳

2

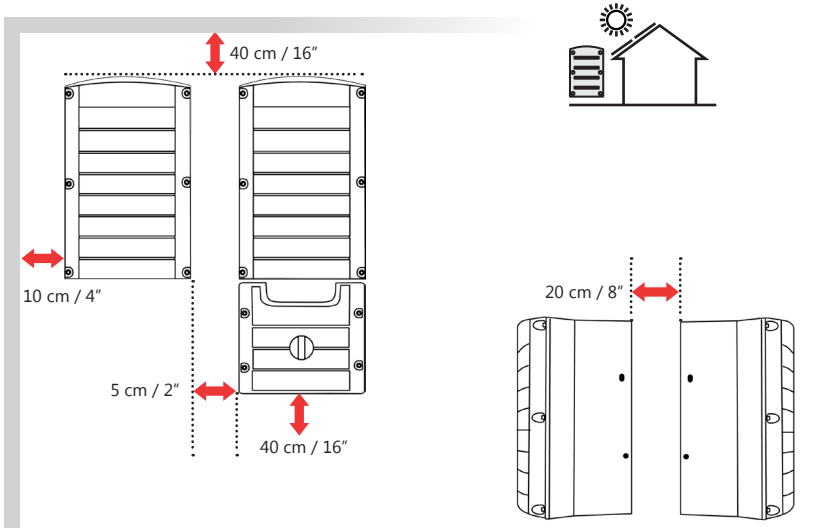
40 cm / 16”
10 cm / 4”
5 cm / 2”
40 cm / 16”
20 cm / 8”

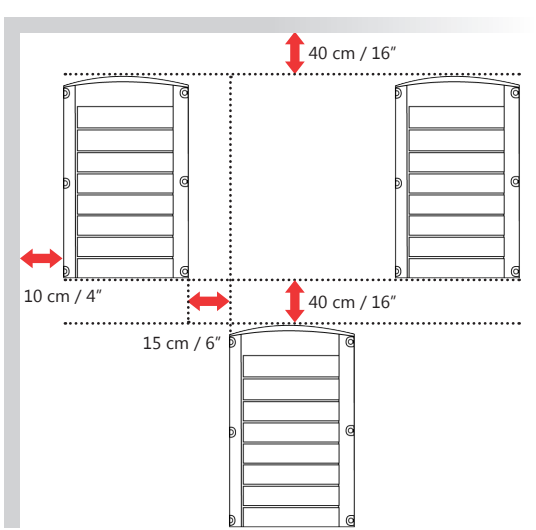
40 cm / 16”
10 cm / 4”
40 cm / 16”
15 cm / 6”

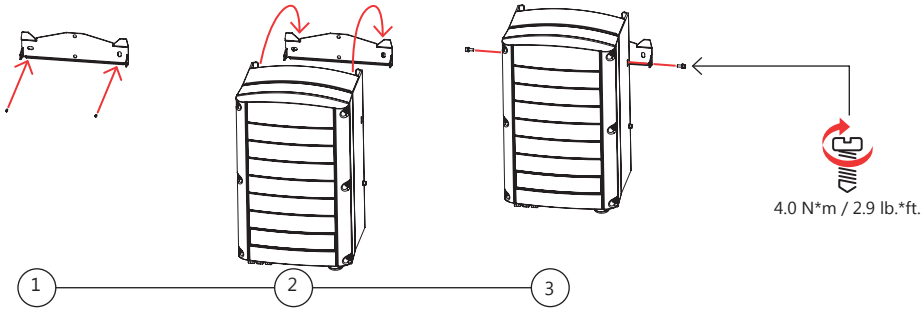
4.0 N*m / 2.9 lb.*ft.
1
2
3

3

PL PODŁĄCZANIE LINEK DO FALOWNIKA
ES CONECTAR LAS CADENAS AL INVERSOR
CHT 將組串連接到逆變器
PT CONECTAR OS FIOS AO INVERSOR
KO 스트링을 인버터에 연결

1 2

1

PL 1-3 pary MC4, w zależności od modelu
ES 1-3 pares de MC4, dependiendo del modelo
CHT 1-3對MC4接口，取決於型號
PT 1-3 pares MC4, dependendo do modelo
KO 1-3 MC4 쌍, 모델에 따라 다름

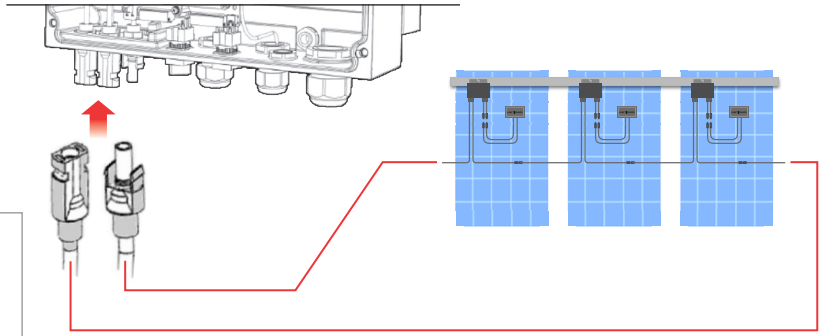

PL Aby uzyskać dodatkowe łańcuchy równoległe, należy użyć zewnętrznej skrzynki rozgałęźnej lub rozgałęźnika
ES Para más cadenas en paralelo utilizar una caja de conexión o un adaptador externo
CHT 請使用分支電纜或直流匯流箱連接額外的直流組串
PT Para ligar mais strings em paralelo, use string-box externa ou "cabo Y"
KO 병렬로 구성된 추가 스트링에 별도의 접속반 및 분기 케이블 사용

2

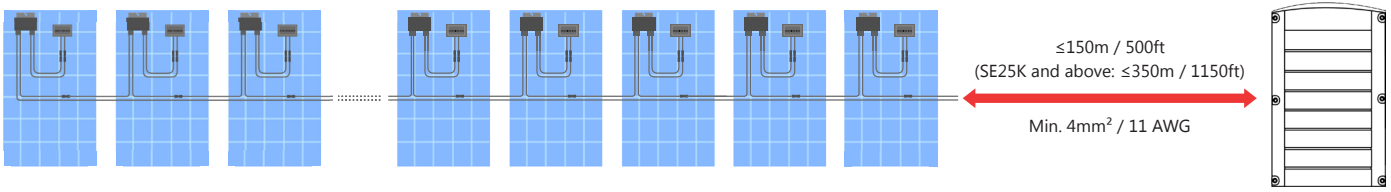

4

PL PODŁĄCZANIE ZASILANIA DO FALOWNIKA
ES CONECTAR LA CA AL INVERSOR
CHT 將交流電源連接到逆變器
PT CONECTAR O AC AO INVERSOR
KO AC를 인버터에 연결

1 2 3

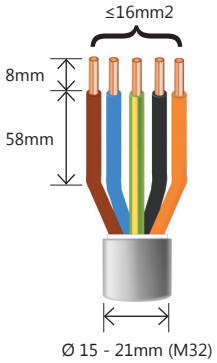



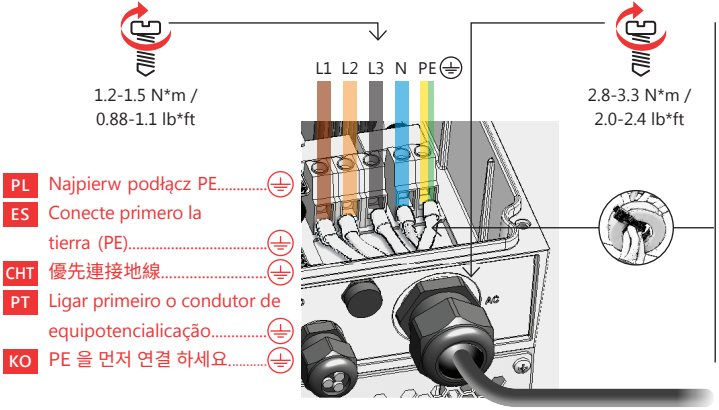

PL Jeśli koralik ferrytowy jest dołączony, zainstaluj go tutaj
ES Si la Ferrite est fourni, installez ici
CHT 如果配備了鐵氧體磁環，請安裝在這裡
PT Se viene fornito l'anello di ferrite, installarlo qui
KO 만약 페라이트 비드가 제공되면, 여기에 설치하십시오

PL UWAGA
Niektóre falowniki w pewnych krajach można podłączać do sieci delta. Zeskanuj, aby dowiedzieć się więcej.

ES NOTA
Algunos inversores en algunos países pueden conectarse a la red delta. Escanee para leer más.

CHT 注意
部分國家的部分逆變器可以連接到三角形接法電網。掃描閱讀更多。

PT NOTA
Alguns inversores, em alguns países, podem ser conectados à rede delta. Digitalize para saber mais.

KO 주
일부 국가의 일부 인버터는 델타 그리드에 연결할 수 있습니다. 자세한 내용을 위해 스캔하세요.

EN FR NL

5

PL KONFIGUROWANIE KOMUNIKACJI
ES CONFIGURAR LA COMUNICACIÓN
CHT 通訊設定
PT CONFIGURANDO A COMUNICAÇÃO
KO 통신 설정

PL Wbudowane: 1. Ethernet p. 32 2. RS485 p. 34	**ES Incorporado:** 1. Ethernet p. 32 2. RS485 p. 34	**CHT 內建:** 1. 乙太網路 p. 32 2. RS485 p. 34	**PT Embutido:** 1. Ethernet p. 32 2. RS485 p. 34	**KO 빌트인:** 1. 이더넷 p. 32 2. RS485 p. 34

PL Opcjonalne ES Opcional CHT 選配 PT Opcional KO

	PL Wi-Fi (Wymagana jest antena) ES Wi-Fi (La antena es requerida) CHT Wi-Fi (需要天線) PT Wi-Fi (Antena é necessária) KO Wi-Fi (안테나 설치가 필요합니다.)	EN
	PL Wtyczka ZigBee ES Plug-in ZigBee CHT 插入式Zigbee ZigBee PT Tomada Zigbee KO Zigbee 플러그인	EN
	PL Wtyczka komórkowa ES Módulo celular CHT 無線插入式模組 PT Plug-in GSM KO 셀룰러 플로그 인	EN

5

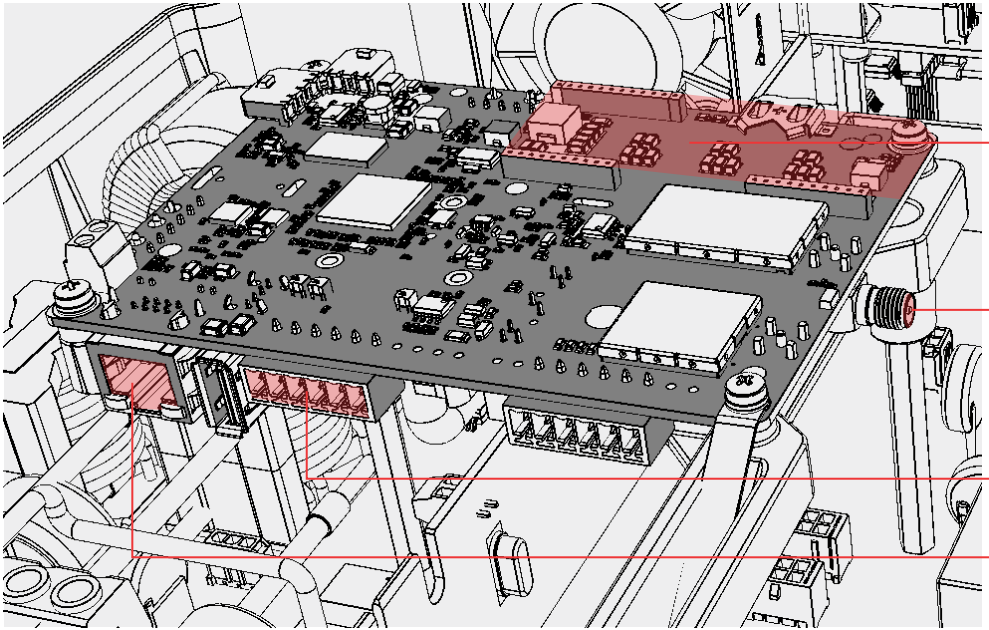

PI	Rozwiązywanie problemów
ES	Para resolución de problemas
CHT	故障排除
PT	Para resolução de problemas
KO	문제해결용

PI	Informacje o zastosowaniu: opcje komunikacji
ES	Nota de aplicación: Opciones de comunicación
CHT	應用備註:通訊選項
PT	Nota de Aplicação: Opções de Comunicação
KO	적용 메모: 통신 옵션

6

PL USTANAWIANIE POŁĄCZENIA ETHERNET (LAN)
ES CREAR UNA CONEXIÓN ETHERNET (LAN)
CHT 創建乙太網路 (LAN) 連接
PT CRIANDO UMA CONEXÃO ETHERNET (LAN)
KO 이더넷 (LAN) 연결 만들기

1 2 3 4

1 2 3



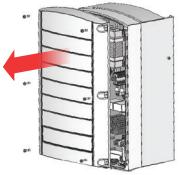

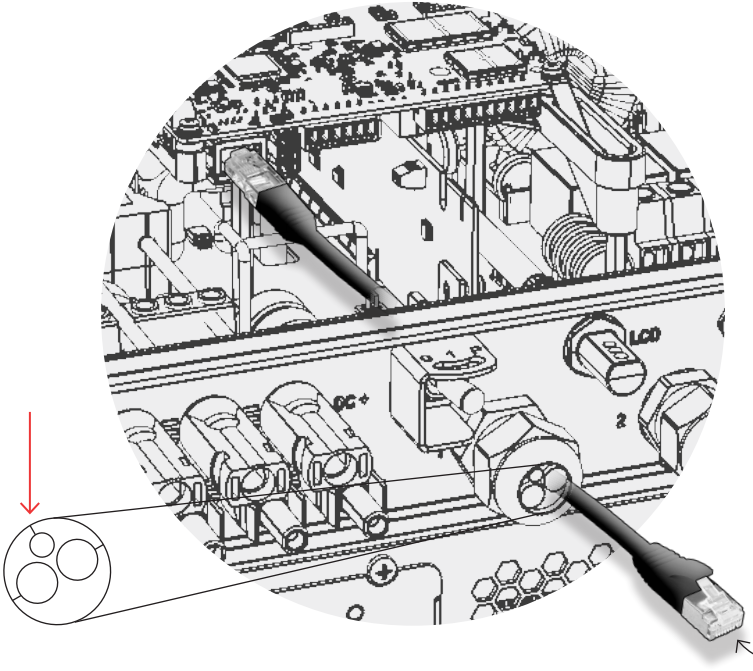



PI Router ethernetowy
ES Router Ethernet
CHT 以太網路路由器
PT Router Ethernet
KO 이더넷 라우터

6

PL

Styk RJ 45	Kolor przewodu[1]		Sygnał 10Base-TX Sygnał 100Base-TX
	T568B	T568A	
1	Biały/pomarańczowy	Biały/zielony	Transmit+
2	pomarańczowy	zielony	Transmit-
3	Biały/zielony	Biały/pomarańczowy	Receive+
4	Niebieski	Niebieski	Reserved
5	Biały/niebieski	Biały/niebieski	Reserved
6	zielony	pomarańczowy	Received-
7	Biały/brązowy	Biały/brązowy	Reserved
8	brązowy	brązowy	Reserved

CHT

RJ45引腳#	電線顏色[1]		T568B T568A 100Base-發送信號
	T568B	T568A	
1	白色/橙色	白色/綠色	發送+
2	橙色	綠色	發送 -
3	白色/綠色	白色/橙色	接收+
4	藍色	藍色	保留
5	白色/藍色	白色/藍色	保留
6	綠色	橙色	接收-
7	白色/棕色	白色/棕色	保留
8	棕色	棕色	保留

KO

RJ45 핀 #	와이어 색상[1]		10Base-TX 신호 100Base-TX 신호
	T568B	T568A	
1	흰색/오렌지	흰색/녹색	전송+
2	오렌지	녹색	전송-
3	흰색/녹색	흰색/오렌지	수신+
4	블루	블루	예약
5	흰색/블루	흰색/블루	예약
6	녹색	오렌지	수신-
7	흰색/브라운	흰색/브라운	예약
8	브라운	브라운	예약

ES

RJ45 Pin #	Color del cable[1]		T568B T568A Señal 100Base-TX
	T568B	T568A	
1	Blanco/Naranja	Blanco/Verde	Transmitir+
2	Naranja	Verde	Transmitir-
3	Blanco/Verde	Blanco/Naranja	Recibir+
4	Azul	Azul	Reservado
5	Blanco/Azul	Blanco/Azul	Reservado
6	Verde	Naranja	Recibir-
7	Blanco/Marrón	Blanco/Marrón	Reservado
8	Marrón	Marrón	Reservado

PT

Pino RJ45 #	Cor do fio[1]		Sinal 10Base-TX Sinal 100Base-TX
	T568B	T568A	
1	Branco/Laranja	Branco/Verde	Transmissor+
2	Laranja	Verde	Transmissor-
3	Branco/Verde	Branco/Laranja	Receptor+
4	Azul	Azul	Reservado
5	Branco/Azul	Branco/Azul	Reservado
6	Verde	Laranja	Receptor-
7	Branco/Marrom	Branco/Marrom	Reservado
8	Marrom	Marrom	Reservado

PL [1]Połączenie falownika nie obsługuje zmiany biegunowości RX/TX. Obsługa krosowych kabli ethernetowych zależy od możliwości przełączania

ES [1]La conexión del inversor no es compatible con cambio de polaridad de RX/TX. La compatibilidad con cables Ethernet cruzados depende de las capacidades del switch

CHT [1]逆變器連接不支援接收/發送極性更改。是否支援交叉乙太網路電纜取決於集線器能力

PT [1]A conexão do inversor não suporta inversão de polaridado RX/TX. O suporte a cabos 'crossover' depende do switch

KO [1]인버터 연결이 RX/TX 극성 변경을 지원하지 않습니다. 이더넷 케이블 전체의 지원은 스위치 성능에 달려 있습니다

7

PL USTANAWIANIE POŁĄCZENIA Z MAGISTRALĄ RS485
ES CREAR UNA CONEXIÓN DE BUS RS485
CHT 建立RS485匯流排連接
PT CRIANDO UMA CONEXÃO COM BARRAMENTO RS485
KO RS485 버스 연결 만들기

1 2

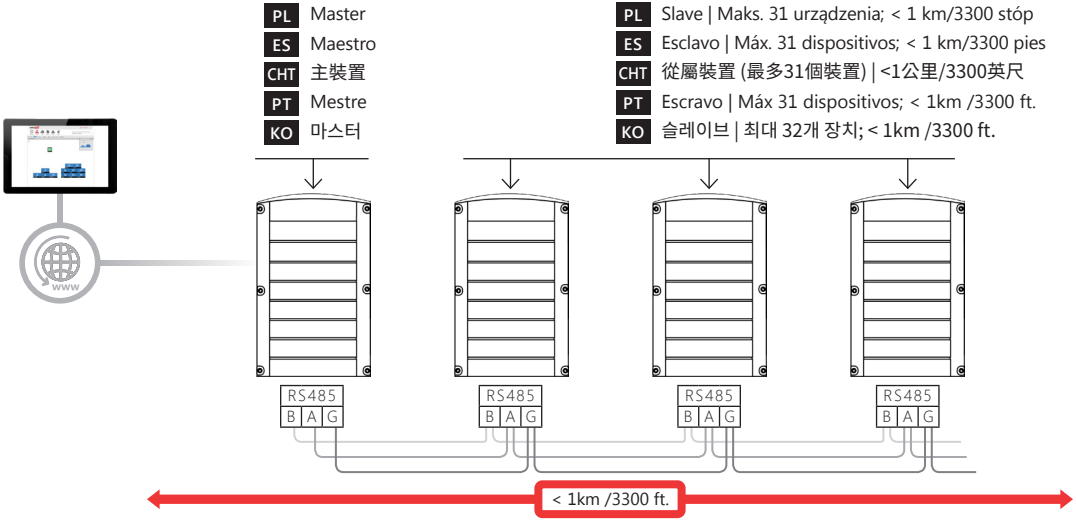

PL
Min. 3-żyłowa skrętka ekranowana (można użyć kabla 4-żyłowego)
Średnica przewodu: 0,2-1 mm² / 24-18 AWG (można użyć kabla CAT5)

ES
Mín. cable apantallado de 3 paresde cables trenzados (se puede usar un cable de 4 pares de cables trenzados) Sección transversal del cable: 0,2-1 mm² / 24 -18 AWG (se puede usar un cable CAT5)

CHT
最低3線遮罩雙絞線 (可使用4線電纜) 電線橫截面：0.2-1平方毫米/24-18美國線規 (可使用CAT5電纜)

PT
Mín. de 3 fios, par trançado blindado (pode ser usado cabo de 4 fios). Seção transversal do fio: 0.2-1 mm² / 24-18 AWG (pode ser usado um cabo CAT5)

KO 최소 3 차폐 연선 (4 연선을 사용할 수도 있음)
와이어 단면: 0.2-1 mm² / 24-18 AWG (CAT5 케이블을 사용할 수도 있음)

7

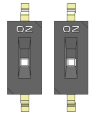

PL Rozłączyć pierwsze i ostatnie urządzenie: Przesunąć w górę przełącznik SW1 DIP (lewy przełącznik)

ES Terminar el bus en el primero y último dispositivos: Mover el interruptor DIP SW1 hacia arriba (interruptor izquierdo)

CHT 終止第一個和最後一個裝置：上移SW1 DIP開關 (左開關)

PT Ligar o terminador do primeiro e do último dispositivo: Mova o DIP switch SW1 (switch esquerdo)

KO 첫 번째와 마지막 인버터 연결종결 : SW1 DIP 스위치 위로 이동 (왼쪽 스위치)

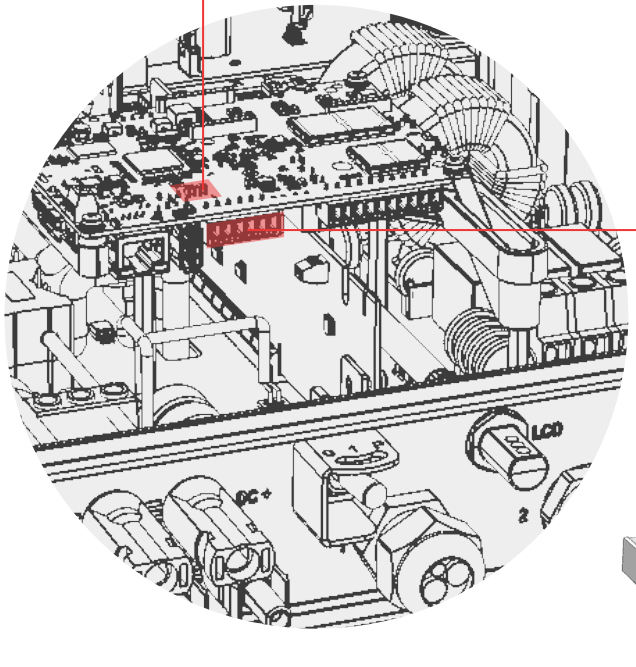

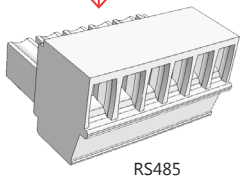

RS485

8

PL PIERWSZA INSTALACJA SETAPP
ES PRIMERA INSTALACIÓN SETAPP
CHT 首次使用SETAPP安裝
PT 1.ª INSTALAÇÃO COM SETAPP
KO 최초 SETAPP 설치

1 2



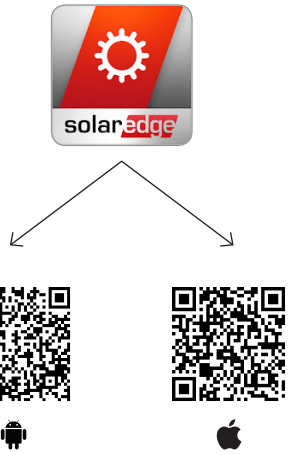

PL Login:
1. Otwórz SetApp i postępuj zgodnie z instrukcjami
2. Zaloguj się przy pomocy swojej nazwy użytkownika i hasła do monitorowania

ES Login:
1. Abrir SetApp y seguir las instrucciones
2. Acceder con el ususario y contraseña del monitoring

CHT 登入:
1. 打開SetApp並按照說明步驟操做
2. 使用您的監控平台帳號及密碼登入

PT Login:
1. Abrir SetApp e seguir instruções
2. Logar com seu usuário e senha do Monitoramento

KO 로그인:
1. SetApp을 실행하여 지침을 따름
2. User name 과 Password 를 이용하여 모니터링 로그인

9 PL AKTYWACJA / ES ACTIVANDO / CHT 激活 / PT ATIVAÇÃO / KO 활성화

1 — 2



PL Zeskanuj kod QR falownika; dla magistrali RS485, najpierw wyszukaj master

ES Escanear el código QR del inversor;en caso de bus RS485, escanear primero el Maestro

CHT 掃描逆變器QR Code; 如果有其他RS485之系統，請先掃描主逆變器

PT RS-485, escanear primeiro o mestre.

KO 인버터 QR 코드 스캔 ; RS485 연결을 위해 마스터 인버터 우선 스캔



PL Postępuj zgodnie z instrukcjami SetApp

ES Seguir las instrucciones de la SetApp

CHT 按照SetApp說明步驟操作

PT Seguir instruções do SetApp

KO SetApp 지침을 따름



PL SetApp tworzy połączenie Wi-Fi z falownikiem

ES SetApp establece una conexión Wi-Fi con el inversor

CHT SetApp與逆變器通過Wi-Fi連接

PT SetApp cria uma conexão wi-fi com o inversor

KO SetApp 은 인버터간 와이파이 연결로 생성

10 URUCHOMIENIE INSTALACJI / PUESTA EN MARCHA / 調試安裝 / PÔR A INSTALAÇÃO EM FUNCIONAMENTO / 설치 시험 가동

1 2 3 4

1 — 2 — 3 — 4



1

- PL Ustaw kraj i język
- ES Fijar País e Idioma
- CHT 設定國家及語言
- PT Selecione o País e Idioma
- KO 국가 및 언어 설정

2

- PL Sparuj optymalizatory mocy
- ES Emparejar los optimizadores
- CHT 配對功率優化器
- PT Emparelhar os Otimizadores
- KO 파워 옵티마이저

3

- PL Ustaw komunikację z platformą monitorowania i innymi falownikami
- ES Establecer comunicación con el portal de monitorización y con los otros inversores onduleurs
- CHT 建立與監控平台及其他逆變器之通訊
- PT Ajustar comunicação com a Plata forma de Monitoramento e com os outros inversores
- KO 모니터링 플랫폼 및 다른 인버터 통신 설정

4

- PL Ustaw wszystkie pozostałe parametry
- ES Fijar los demás parametros
- CHT 設定其他參數
- PT Ajustar todos os outros parâmetros
- KO 다른 모든 파라미터 설정

11

PL PRZEGLĄDANIE STATUSU SYSTEMU
ES VISUALIZACIÓN ESTADO DEL SISTEMA
CHT 查看系統狀態
PT VISUALIZANDO STATUS DO SISTEMA
KO 시스템 상태 표시

PL Ustaw status ekranu
ES Pantalla Estado SetApp
CHT SetApp狀態介面
PT Tela de Status do SetApp
KO SetApp 상태 스크린

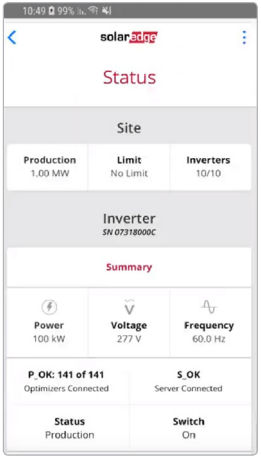

PL Platforma monitorowania
ES Portal de Monitorización
CHT 監控系統
PT Plataforma de Monitoramento
KO 모니터링 플랫폼

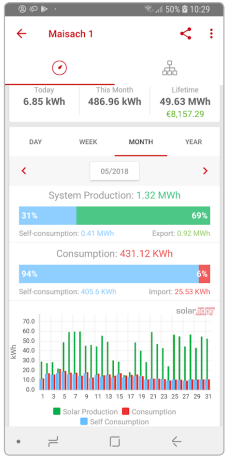

PL Wskazania LED
ES Indicaciones LED
CHR LED指示
PT Indicações do LEDs
KO LED 표시

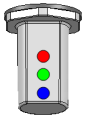

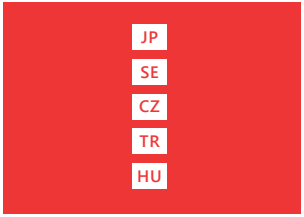
JP
SE
CZ
TR
HU

JP 凡例 SE FÖRKLARING CZ LEGENDA TR GÖSTERGELER HU JELMAGYARÁZAT



JP 注意
SE OBS
CZ POZNÁMKA
TR NOT
HU MEGJEGYZÉS



JP 分電盤交流ブレーカのON/OFF
SE Slå PÅ/AV på huvudkretskortets AC-brytare
CZ Zapnout/vypnout hlavní vypínač střídavého obvodu
TR Ana devre AC anahtarı AÇ/KAPA
HU Kapcsolja KI/BE a fő áramkör kapcsolóját



JP 締付けトルク
SE Vridmomentvärde
CZ Hodnota kroutícího momentu
TR Tork değeri
HU Nyomatékérték



JP LED
SE lysdioder
CZ LEDky
TR LED'ler
HU LED-ek



JP ケーブルコネクターを切断しないでください
SE Klipp inte av kontakterna
CZ Kabely konektorů nestříhejte
TR Kablo bağlantılarını kesmeyiniz.
HU vágja el a kábelcsatlakozókat



JP パワーコンディショナON/OFFスイッチ: 0=オフ; 1=オン
SE Växelriktarens strömbrytare: 0=AV; 1=PÅ; P=Pairing/program
CZ Vypínač střídače ON/OFF: 0=OFF; 1=ON P=Párování/Program
TR Evirici AÇ/KAPA Anahtarı 0=KAPA; 1=AÇ
HU Inverter KI-BE kapcsoló: 0 = KI; 1 = BE; P=Párosítás/Programozás



JP 安全スイッチ (DC安全ユニットのオプション)
SE Säkerhetsbrytare (på ev. tillvald DC-säkerhetsenhet)
CZ Bezpečnostní vypínač (na volitelné DC Safety Unit)
TR Güvenlik Anahtarı (opsiyonel DC Güvenlik Birimi)
HU Biztonsági kapcsoló (az opcionális DC biztonsági egységen)



JP 1. パワーコンディショナスイッチをオフ (0) にする
2. 安全スイッチをオフにする
3. ネジ (6本) を取り外す
SE 1. Slå PÅ/AV till läget AV (0)
2. Vrid säkerhetsbrytaren till AV
3. Skruva upp de sex lockskruvarna
CZ 1. Dejte vypínač ON/OFF do polohy OFF (0)
2. Dejte bezpečnostní vypínač do polohy OFF
3. Otevřete kryt uvolněním 6 šroubů
TR 1. Kapatmak için AÇ/KAPA Anahtarını kapatınız (0)
2. Güvenlik Anahtarını KAPALI konuma getiriniz
3. Kapak Civatalarını Açınız
HU 1. Kapcsolja KI (0) a KI-BE kapcsolót
2. Kapcsolja KI a biztonsági kapcsolót
3. Csavarozza ki a takarólap hat csavarját

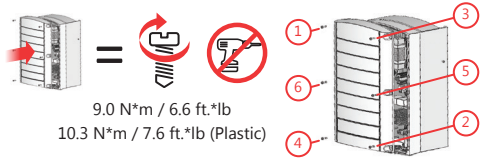

9.0 N*m / 6.6 ft.*lb
10.3 N*m / 7.6 ft.*lb (Plastic)

JP ネジ (6本) を締める
SE Skruva åt de sex lockskruvarna
CZ Připevněte kryt 6 šrouby
TR Kapak civatalarını kapatınız
HU Csavarozza vissza a takarólap hat csavarját

1

JP パワーオプティマイザの設置
SE INSTALLERA EFFEKTOPTIMERARE
CZ INSTALACE VÝKONOVÝCH OPTIMIZÉRŮ
TR GÜÇ OPTIMIZÖRLERININ KURULUMU
HU A TELJESÍTMÉNY-OPTIMALIZÁLÓK TELEPÍTÉSE

1 2 3 4 5

JP デザイナーでストリング設計を確認
SE Verifiera strängdesignen med Designer
CZ Ověřte návrh stringů pomocí Designeru
TR Dizi tasarımını Designer ile doğrulayın
HU Ellenőrizze sztring terveket a Designer segítségével

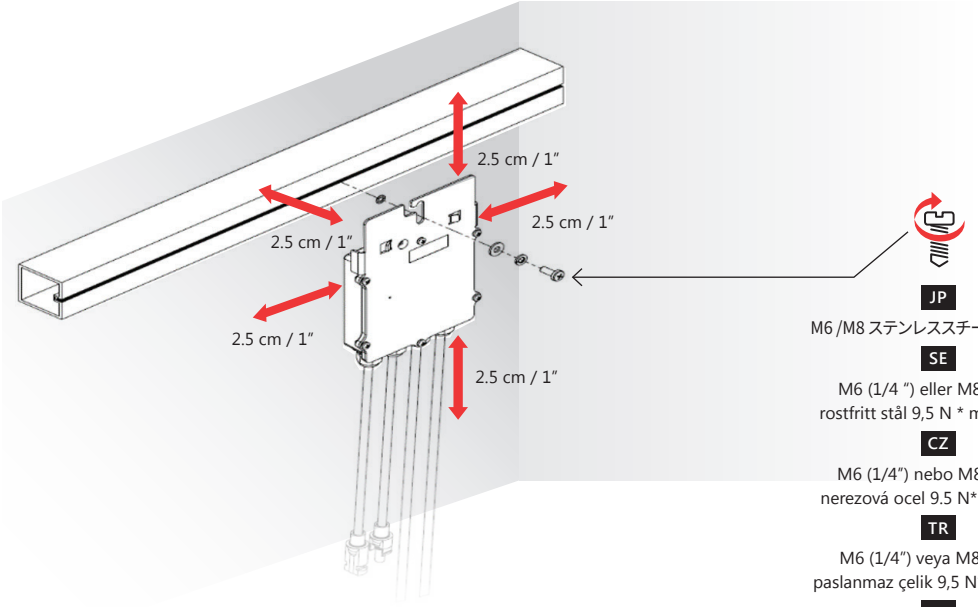

JP
M6 /M8 ステンレススチール 9.5 N*m
SE
M6 (1/4 ”) eller M8 (5/16”)
rostfritt stål 9,5 N * m / 7 lb * ft
CZ
M6 (1/4”) nebo M8 (5/16”)
nerezová ocel 9.5 N*m / 7 lb*ft
TR
M6 (1/4”) veya M8 (5/16”)
paslanmaz çelik 9,5 N*m / 7 lb*ft
HU
M6 vagy M8 rozsdamentes acél 9,5 N*m

1

JP オプション A CZ MOŽNOST A HU A OPCIÓ
SE ALTERNATIV A TR A SEÇENEĞI

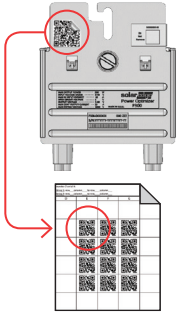

JP QRコードステッカーを剥がす
SE Ta bort dekalerna
CZ Odlepte nálepky
TR Yapışkanları çıkarınız
HU Húzza le a matricákat

JP QRコードステッカーをスキャン
SE Skanna dekalarket
CZ Naskenujte štítek s nálepkami
TR Yapışkanlı kısmı tarayınız
HU Szkennelje be a matricás lapot

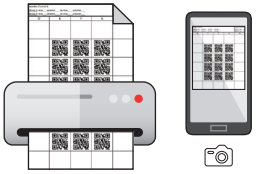

JP スキャン結果をSOLAREDGEサポートに送信
SE E-posta till SolarEdge support
CZ Pošlete e-mail tech. podpoře SolarEdge
TR Taramayı SolarEdge destek birimine email olarak gönderiniz
HU Küldje el a SolarEdge ügyfélszolgálatához



support@solaredge.com



http://www.solaredge.com/files/pdfs/physical-layout-template.pdf

JP オプション B CZ MOŽNOST B HU B OPCIÓ
SE ALTERNATIV B TR B SEÇENEĞI

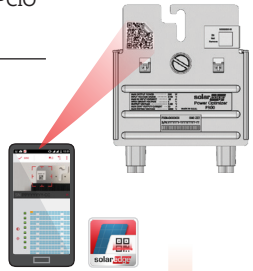

JP SOLAREDGEサイトマッパーを使用してQRコードをスキャン
SE Skanna dekalerna med appen SolarEdge site mapper
CZ Naskenujte nálepky pomocí aplikace Mapper
TR Yapışkanları SolarEdge sitesi eşleyicisi kullanarak tarayınız
HU Olvassa be a matricákat a Mapper appal





JP モニタリングプラットフォームでのサイト登録と理レイアウトを完了
SE Färdigställ anläggningens registrering och fysiska layout i monitoreringsportalen
CZ Dokončete registraci instalace a fyzické rozvržení v monitorovací platformě
TR İzleme platformunda site kaydını ve fiziksel düzeni tamamlayınız
HU Véglegesítse a netes regisztrációt és fizikai kiosztás beállítását a monitoring platformon

1

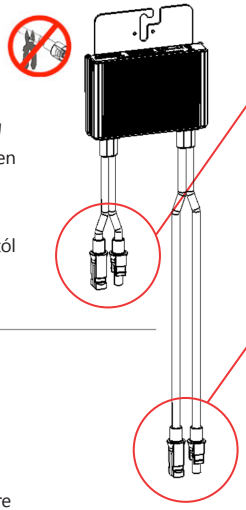

3

JP モジュールから入力
SE Ingång från modulen
CZ Vstup z panelu
TR Modül girişi
HU Bejövő jel a modultól

4

JP ストリングに出力
SE Utgång till sträng
CZ Výstup na string
TR Dize çıkışı
HU Kimenő jel a stringre

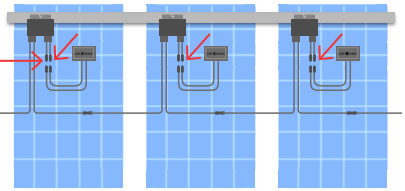

JP 2:1 直列接続
SE 2:1 serieanslutning
CZ Zapojení do série 2:1
TR 2:1 seri bağlantı
HU 2:1-es soros kapcsolás

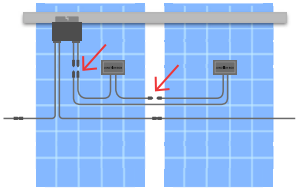

JP 2:1 並列接続向けにP405とP800pには2対の入力コネクタがあります。他のオプティマイザでは分岐ケーブルを使用します

SE För 2:1 parallell anslutning har P405 dubbla ingångar. För andra optimerare använder du en grenkabel

CZ Pro paralelní zapojení 2:1 má P405 duální vstup. U jiných optimizérů je nutné použít “branch cable”

TR 2:1 paralel bağlantı için P405 ve P800p çiftli girişe sahiptir. Diğer optimizer için şube kablosu kullanınız

HU A 2:1-es párhuzamos kapcsolathoz a P405 két inputtal rendelkezik. Más optimalizálókhoz használjon elosztókábelt

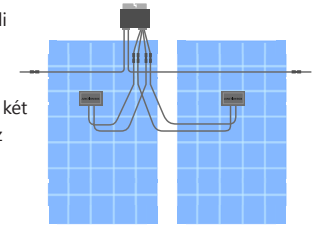

JP 延長ケーブル(3.5mm²以上) をオプティマイザ間に使用することが可能です

SE Förlängningskablar (11 AWG/4mm²) mellan optimerare är tillåtet mellan rader och runt hinder

CZ Prodlužovací kabely (11 AWG/4mm²) mezi optimizéry jsou povoleny mezi řadami a okolo překážek

TR Sıralar arası ve engellerin etrafında optimizerler arası atlama kablolarına (11 AWG/4 mm²) izin verilir

HU Az optimalizálók közötti hosszabbítókábelek (4 mm²/11 AWG) sorok és akadályok között megengedettek

1

JP ストリングの極性をチェックして各ストリングの電圧を測定し、オプティマイザごとに1Vであることを確認します

SE Kontrollera strängpolariteten och mät spänningen i varje sträng för att verifiera 1±0,1V per optimerare

CZ Zkontrolujte polaritu stringu a ověřte, že napětí každého stringu odpovídá 1±0.1V na optimizér

TR Dize polaritesini kontrol ediniz ve her optimizer için 1±0, 1V olduğundan emin olmak için her dizenin gerilimini ölçünüz

HU Ellenőrizze a sztringek polaritását, és hogy minden egyes sztringen valóban 1±0,1V feszültség van-e optimal izálónként

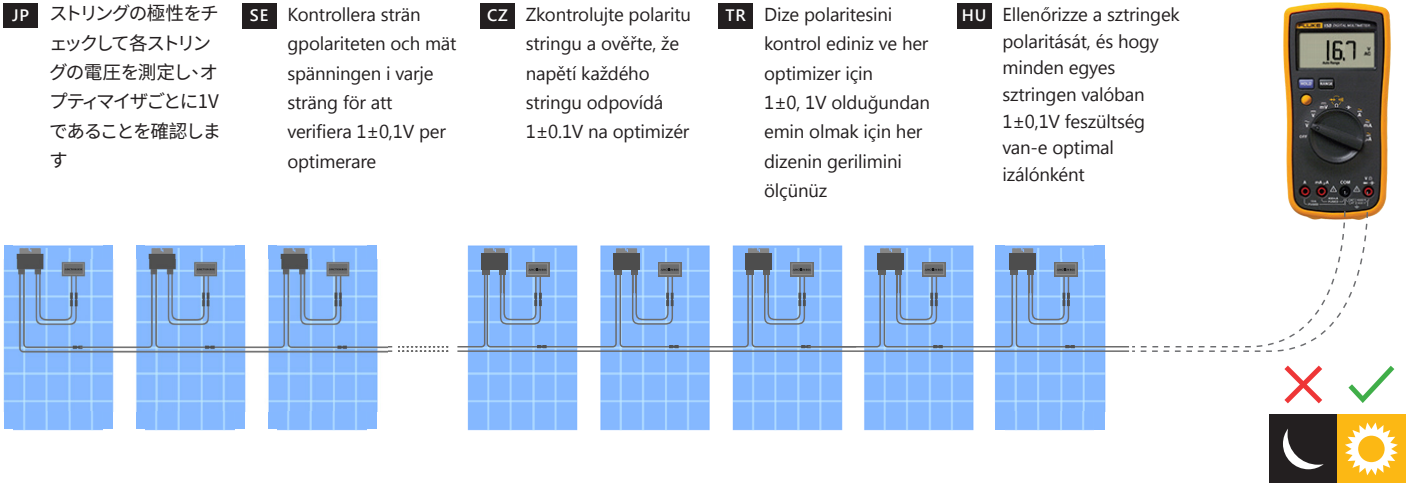

JP 例: 16 オプティマイザ = ～16V
SE Exempel: 16 effektoptimerare = ~ 16V
CZ Příklad: 16 optimizérů = ~16V
TR Örnek: 16 optimizer = ~16 V
HU Például: 16 optimalizáló = ~16V

2

JP パワーコンディショナの設置
SE INSTALLERA VÄXELRIKTAREN
CZ INSTALACE STŘÍDAČE
TR EVIRICI KURULUMU
HU AZ INVERTER TELEPÍTÉSE

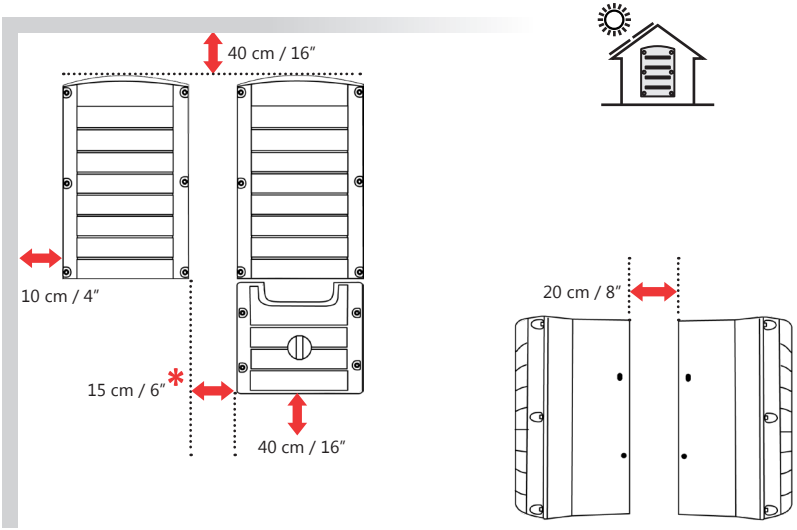

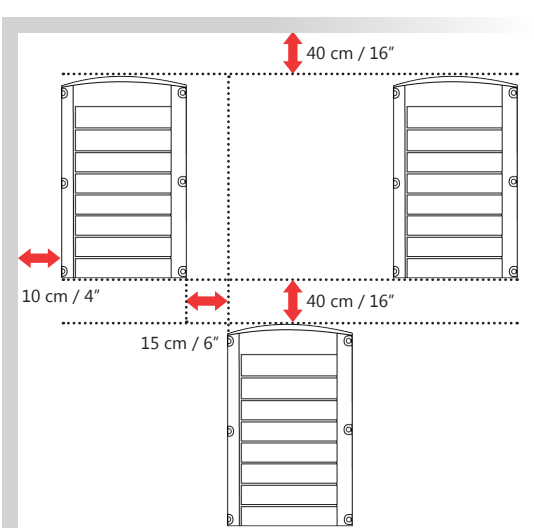

JP * 20 cm / 8″ 日次最高気温の平均が 25˚C を上回る場合
SE * 20 cm / 8″ där den årliga genomsnittliga högsta temperaturen är under 25˚C / 77˚F
CZ * 20 cm / 8″ kde je průměrná nejvyšší roční teplota pod 25˚C / 77˚F
TR * 20 cm / 8″ ortalama en yüksek sıcaklığın 25˚C / 77˚F altındaysa
HU * 20 cm / 8″ ahol az éves maximális középhőmérséklet 25 ˚C felett van

2

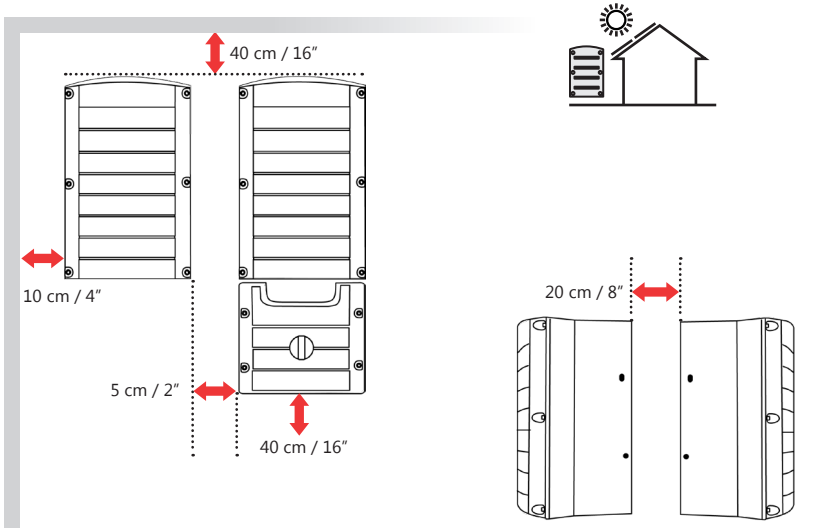
40 cm / 16”
10 cm / 4”
5 cm / 2”
40 cm / 16”
20 cm / 8”

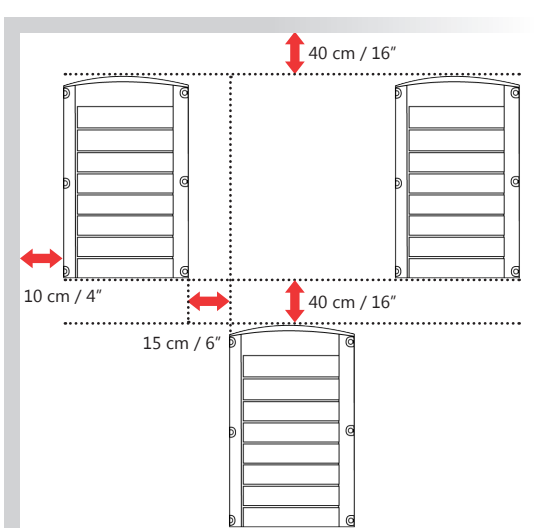
40 cm / 16”
10 cm / 4”
40 cm / 16”
15 cm / 6”

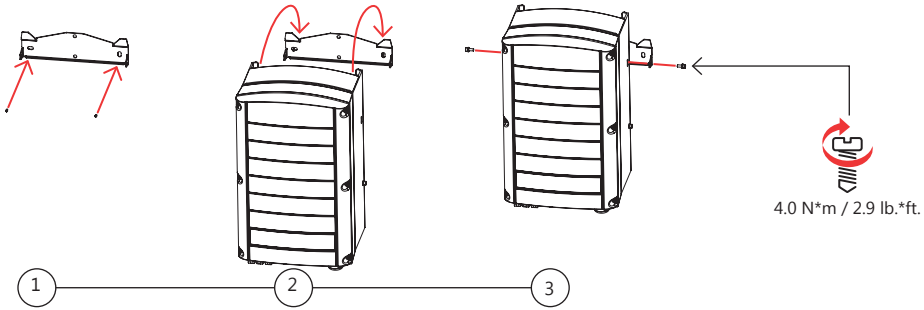
4.0 N*m / 2.9 lb.*ft.
1
2
3

3

JP ストリングとパワーコンディショナの接続
SE ANSLUTNING AV STRÄNGARNA TILL VÄXELRIKTAREN
CZ PŘIPOJOVÁNÍ STRINGŮ KE STŘÍDAČI
TR DIZELERIN EVIRICIYE BAĞLANMASI
HU SZTRINGEK CSATLAKOZTATÁSA AZ INVERTERHEZ

1 2

1

JP 1-3 MC4 ペア (モデルにより異なる)
SE 1-3 MC4 par, modellberoende
CZ 1-3 páry MC4, podle modelu
TR 1-3 MC4 çiftleri, model bağımlı
HU 1–3 MC4-pár, modellfüggő

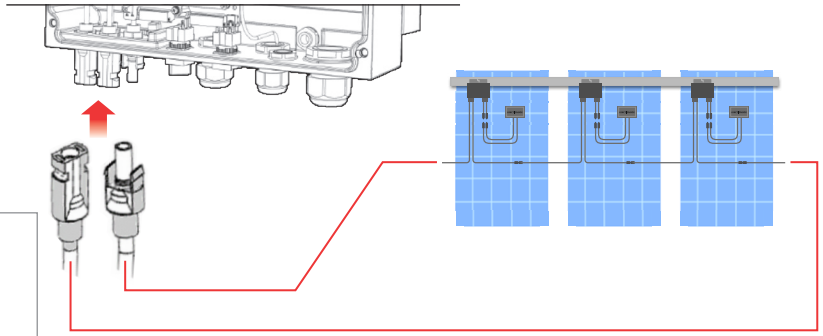

JP ストリングの追加には接続箱か分岐ケーブルを使用します。
SE För ytterligare strängar parallellkopplade använd extern kop plingsbox eller grenkablar
CZ Pro dodatečné paralelní stringy použijte externí sdružovací box nebo “branch cable”
TR Paralelde ekstra dizi kullanılacaksa, harici toplama kutusu veya şube kablosu kullanın
HU Kiegészítő sztringek párhuzamos kapcsolásához használjon külső közösítő dobozt vagy elosztó kábelt

2

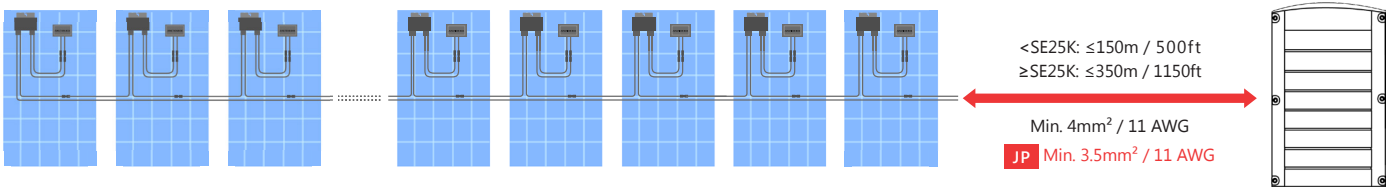

4

JP 電源とパワーコンディショナの接続
SE ANSLUTNING AV AC TILL VÄXELRIKTAREN
CZ PŘIPOJOVÁNÍ AC STRANY STŘÍDAČE
TR AC'NIN EVIRICIYE BAĞLANMASI
HU AZ INVERTER RÁKAPCSOLÁSA A HÁLÓZATRA

1 2 3

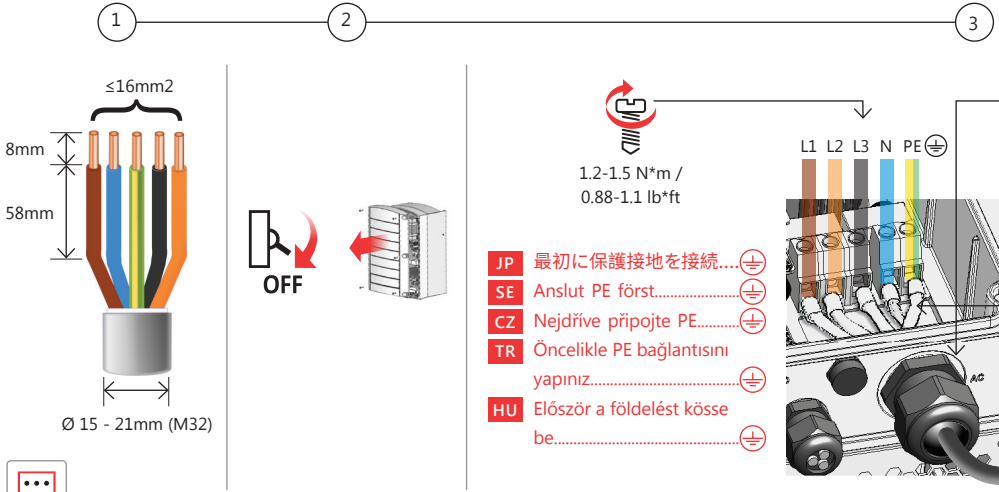

JP 注意
一部の国ではデルタグリッドに接続できるパワーコンディショナもあります。詳しくはQRコードをスキャンしてくださ

SE OBS!
Vissa växelriktare kan i vissa länder anslutas till deltanät. Skanna för att läsa mer

CZ Poznámka
některé střídače v některých zemích se mohou připojovat k el. sítím "delta". Skenujte pro více informací

TR NOT
Bazı ülkelerde bazı eviricilerin dörtlü sisteme bağlanması gerekebilir. Daha fazla bilgi için okutunuz

HU MEGJEGYZÉS
bizonyos invertereket egyes országokban delta hálózatra lehet kapcsolni. Olvassa be a kódot a továbbiakért

EN FR NL

5

JP 通信の設定
SE STÄLL IN KOMMUNIKATION
CZ NASTAVENÍ KOMUNIKACE
TR HABERLEŞME KURULUMU
HU KOMMUNIKÁCIÓS EGYSÉG BEÁLLÍTÁSA

JP 内蔵:	SE Inbyggt:	CZ Vestavěno:	TR Dahili:	HU Beépített:
1. イーサネット p. 52 2. RS485 p. 54	1. Ethernet p. 52 2. RS485 p. 54	1. Ethernet p. 52 2. RS485 p. 54	1. Ethernet p. 52 2. RS485 p. 54	1. Ethernet p. 52 2. RS485 p. 54

JP 任意 ES Tillval CZ Volitelné TR Opsiyonel HU Nem tartozék

	JP アンテナが必要 SE Kräver antenn CZ Je vyžadována anténa TR Anten gereklidir HU Antenna szükséges	EN
	JP ZigBeeプラグイン SE ZigBee Plug-in CZ ZigBee zásuvný modul TR ZigBee Plug-in HU ZigBee Plug-in	EN
	JP WCDMAプラグイン SE GSM-plugin CZ Mobilní (cellular) plug-in TR Takılıp Çıkartılabilir GSM HU Mobilhálózati (cellular) bővítőmodul	EN

5

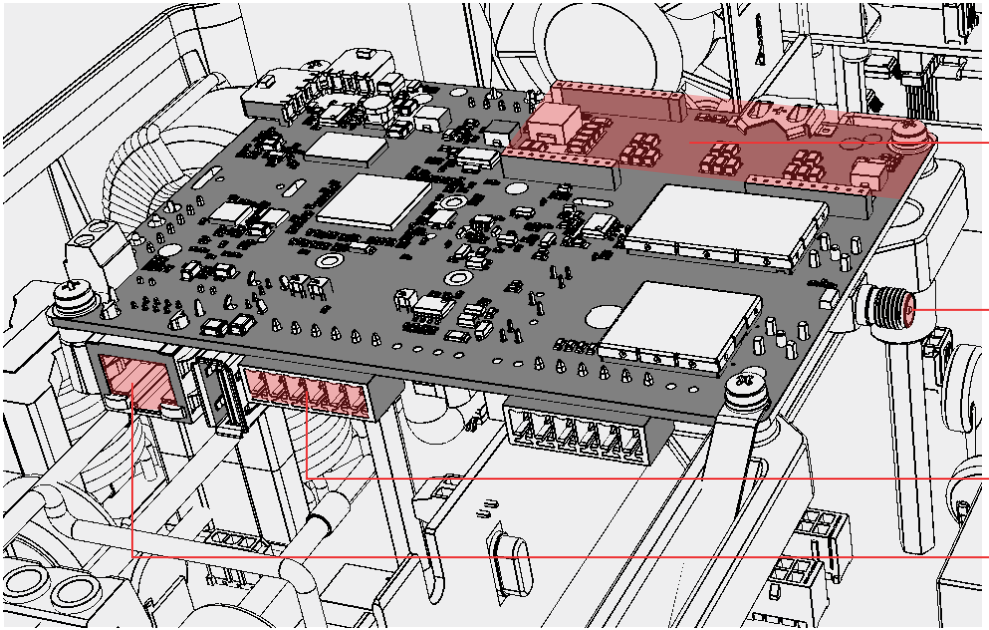

JP	トラブルシューティング
SE	För felsökning
CZ	Pro řešení problémů
TR	Sorun giderme
HU	Ha problémát észlel

JP	アプリケーションノート: 通信オプション
SE	Tillämpningsanteckning: Kommunikationsalternativ
CZ	Návod k aplikaci: Komunikační možnosti
TR	Uygulama notu: Haberleşme Seçenekleri
HU	Részletes tudnivalók a kommunikációs egységekről

6

JP イーサネット (LAN) 接続の確立
SE SKAPA EN ETHERNET-ANSLUTNING (LAN)
CZ VYTVOŘENÍ ETHERNETOVÉHO (LAN) PŘIPOJENÍ
TR ETHERNET (LAN) BAĞLANTISI OLUŞTURMA
HU ETHERNET (LAN) KAPCSOLAT LÉTREHOZÁSA

1 2 3 4

1 2 3



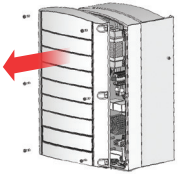

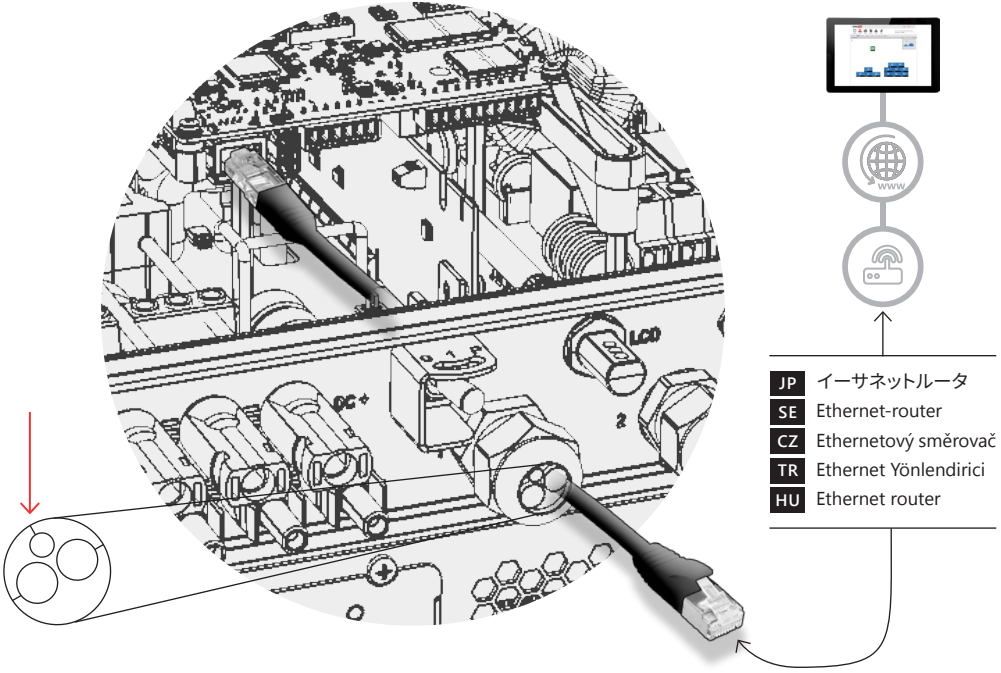

JP イーサネットルータ
SE Ethernet-router
CZ Ethernetový směrovač
TR Ethernet Yönlendirici
HU Ethernet router

6

JP

RJ45のピン番号	芯の色[1]		10Base-TX シグナル 100Base-TX シグナル
	T568B	T568A	
1	白/オレンジ	白/緑	送信+
2	オレンジ	緑	送信-
3	白/緑	白/オレンジ	受信+
4	青	青	リザーブ
5	白/青	白/青	リザーブ
6	緑	オレンジ	受信-
7	白/茶	白/茶	リザーブ
8	茶	茶	リザーブ

CZ

Pino RJ45 #	Barva drátu[1]		10Base-TX Signal 100Base-TX Signal
	T568B	T568A	
1	Bílý/Oranžový	Bílý/Zelený	Transmit+
2	Oranžový	Zelený	Transmit-
3	Bílý/Zelený	Bílý/Oranžový	Receive+
4	Modrý	Modrý	Reserved
5	Bílý/Modrý	Bílý/Modrý	Reserved
6	Zelený	Oranžový	Received-
7	Bílý/Hnědý	Bílý/Hnědý	Reserved
8	Hnědý	Hnědý	Reserved

HU

Pino RJ45 #	Az erek színe[1]		10Base-TX Signal 100Base-TX Signal
	T568B	T568A	
1	fehér/narancs	fehér/zöld	adás+
2	narancs	zöld	adás-
3	fehér/zöld	fehér/narancs	vétel+
4	kék	kék	fenntartott
5	fehér/kék	fehér/kék	fenntartott
6	zöld	narancs	vétel-
7	fehér/barna	fehér/barna	fenntartott
8	barna	barna	fenntartott

SE

RJ45 Pin #	Kabelfärg[1]		10Base-TX Signal 100Base-TX Signal
	T568B	T568A	
1	Vit / Orange	Vit / Grön	Skicka+
2	Orange	Grön	Skicka-
3	Vit / Grön	Vit / Orange	Mottag+
4	Blå	Blå	Reserverad
5	Vit /Blå	Vit /Blå	Reserverad
6	Grön	Orange	Mottagen-
7	Vit /Brun	Vit /Brun	Reserverad
8	Brun	Brun	Reserverad

TR

RJ45 girişleri #	Tel rengi[1]		10Baz-TX Sinyal 100Baz-TX Sinyal
	T568B	T568A	
1	Beyaz/Turuncu	Beyaz/Yeşil	İlet+
2	Turuncu	Yeşil	İlet-
3	Beyaz/Yeşil	Beyaz/Turuncu	Al+
4	Mavi	Mavi	Rezerve
5	Beyaz/Mavi	Beyaz/Mavi	Ayrıldı
6	Yeşil	Turuncu	Alındı-
7	Beyaz/Kahverengi	Beyaz/Kahverengi	Rezerve
8	Kahverengi	Kahverengi	Rezerve

JP [1]パワーコンディショナはRX/TX極性の変更をサポートしていません。イーサネットクロスオーバケーブルへの対応はスイッチに依存します

SE [1]Växelriktarens anslutning stöder inte Rx/Tx polaritet. Stödjande Ethernet-kabelövergångar beror på switchfunktionerna

CZ [1]Připojení střídače nepodporuje změnu polarity RX/TX. Podpora křížených ethenetových kabelů závisí na možnostech přepínače

TR [1]Evirici bağlantısı RX/TX polarite değişikliğini desteklemiyor. Ethernet kablo atlamalarının desteklenmesi anahtar niteliğne bağlıdır

HU [1]Az inverter nem támogatja az adás-vétel (TX/RX) polaritás felcserélését. Az Ethernet-keresztkábel támogatása a switch lehetőségeitől függ

7

JP RS485バス接続の確立
SE SKAPA EN RS485-BUSSANSLUTNING
CZ PŘIPOJENÍ NA SBĚRNICI RS485
TR RS485 VERI YOLU BAĞLANTISI KURUN
HU RS485-ÖS BUSZKAPCSOLAT KIÉPÍTÉSE

1 2

JP マスター
SE Primärenhet (master)
CZ Master
TR Ana Aygıt
HU Master

jA スレーブ | 最大 31台; < 1KM
SE Sekundärenhet (slav) | Max 32 enheter; <1 km / 3300 ft.
CZ Slave | Max 32 zařízení; < 1km /3300 ft.
TR Bağımlı Aygıt | Azami 31 cihaz; <1 km /3300 ft.
HU Slave | Max. 31 eszköz; < 1km

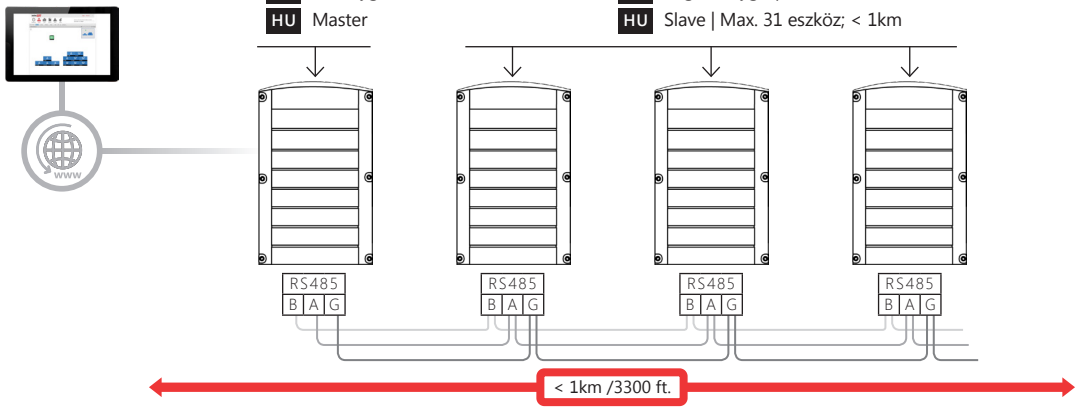

JP 最低3芯のシールド付きツイステッドペアケーブル (4芯ケーブルの使用可) 線の横断面: 0.2-0.5MM²(CAT5ケーブルを使用可)

SE Min. 3-tråds- avskärmat tvinnat par (en 4-trådig kabel kan användas) Ledartvärsnitt: 0,2-1 mm² / 24-18 AWG (en CAT5-kabel kan användas)

CZ Kroucená dvoulinka - min. 3 stíněné páry (může být použit kabel se 4 páry) Průřez vodiče: 0.2-1 mm² / 24-18 AWG (může být použit kabel CAT5)

TR Asgari 3 telli çift bükümlü ekranlı kablo (4 telli kablo kullanılabilir) Tel kesiti: 0,2-1 mm² / 24-18 AWG (CAT5 kablo kullanılabilir)

HU Legalább háromeres, szigetelt, csavart érpár (négyeres kábel is használható) A kábel átmérője: 0,2–1 mm² / 24–18 AWG (CAT5-ös kábel is használható)

7

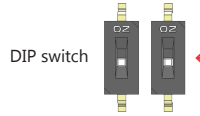

JP RS485接続両端パワーコンディショナの終端: SW1 DIP スイッチ (左側のスイッチ) を上げる

SE Avsluta första och sista enheter: Flytta upp SW1 DIP-omkopplare (vänster brytare)

CZ Ukončete první a poslední zařízení: SW1 DIP přepínač dejte nahoru (levý přepínač)

TR İlk ve son cihazları sonlandır: SW1 DIP anahtarını yukarı kaldırın (sol anahtar)

HU Első és utolsó eszköz zárolása: mozdítsa felfelé az SW1 DIP-kapcsolót (bal oldali kapcsoló)

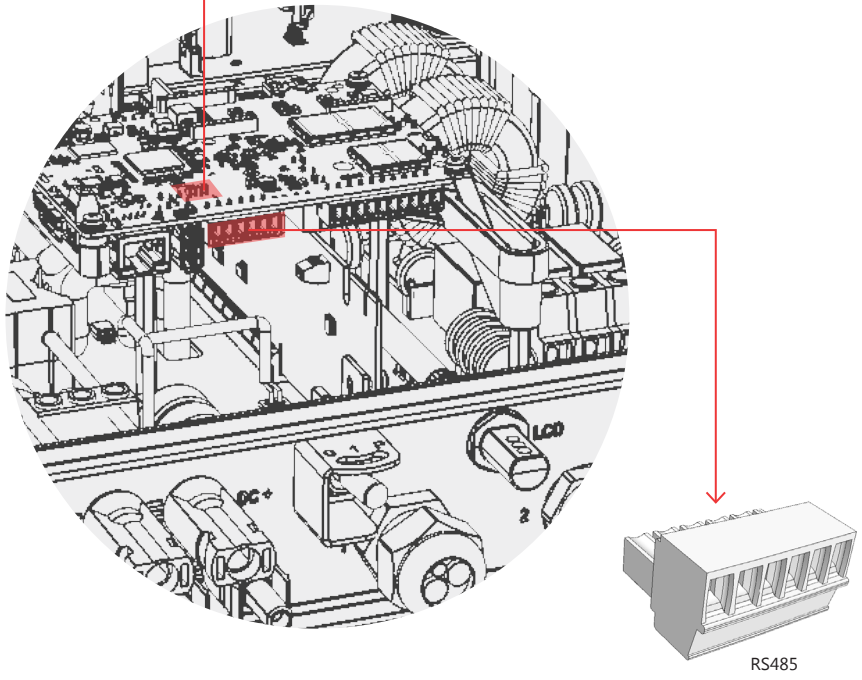

8

JP SETAPPによる始めての設置
SE 1:A DRIFTSÄTTNING MED SETAPP
CZ PRVOTNÍ INSTALACE SETAPP
TR İLK DEFA SETAPP KURULUMU
Hu SETAPP TELEPÍTÉS ELSŐ ALKALOMMAL

1 2

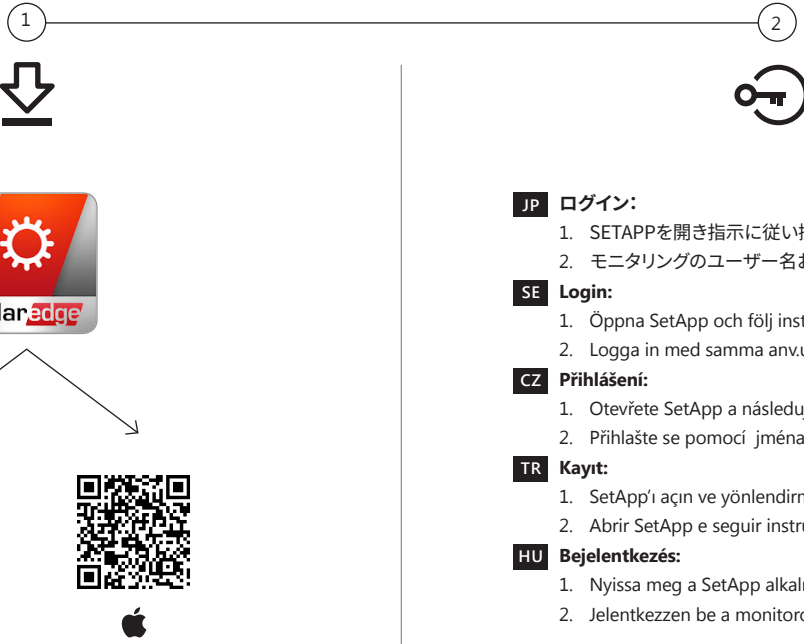

JP ログイン:
1. SETAPPを開き指示に従い操作してください
2. モニタリングのユーザー名およびパスワードでログインして下さい

SE Login:
1. Öppna SetApp och följ instruktionerna
2. Logga in med samma anv.uppg. som för monitoreringsportal

CZ Přihlášení:
1. Otevřete SetApp a následujte instrukce
2. Přihlašte se pomocí jména a hesla pro monitoring

TR Kayıt:
1. SetApp'ı açın ve yönlendirmeleri takip edin
2. Abrir SetApp e seguir instruções

HU Bejelentkezés:
1. Nyissa meg a SetApp alkalmazást, és kövesse az utasításokat
2. Jelentkezzen be a monitorozó felhasználónevével és jelszavával

9 アクティベーション / AKTIVERING / AKTIVACE / AKTIVE OLUYOR / AKTIVÁLÁS

1 — 2



JP パワーコンディショナのQRコードをスキャン：マスター機を始めにスキャン

SE Skanna växelriktarens QR-kod; för RS485-bus, skanna masterenheten först

CZ Naskenujte QR kód střídače; pro sběrnici RS485 naskenujte nejdříve master

TR RS485 veriyolu, öncelikle ana bilgisayardan tara

HU Olvassa be az inverter QR kódját; RS485-ös bus használatakor, kezdje a master inverterrel



JP SETAPPの説明に従ってください

SE Följ anvisningar i SetApp

CZ Následujte instrukce SetApp

TR SetApp yönlendirmelerini takip et

HU Kövesse a SetApp utasításokat



JP SETAPPがパワーコンディショナとWI-FI接続を行います

SE SetApp upprättar en wifi-anslutning med växelrik taren

CZ SetApp vytvoří Wi-Fi spojení s měničem

TR SetApp evirici ile bir kablosuz ağ kuruyor

HU A SetApp Wi-Fi kapcsolatot hoz létre az inverterrel

10

JP 設置後の試運転
SE DRIFTSÄTTNING
CZ SPUŠTĚNÍ INSTALACE
TR KURULUM GERÇEKLEŞTIRILMESI
HU AKTIVÁLÁS

1 2 3 4

1

JP 国と言語を設定
SE Välj land och språk
CZ Nastavte zemi a jazyk
TR Ülkeyi ve dili ayarla
HU Állítsa be az országot és a nyelvet

2



JP パワーオプティマイザをペアリング
SE Para optimerarna
CZ Napárujte výkonové optimizéry
TR Optimizerleri eşleştir
HU Párosítsa a teljesítmény optimalizálókat

3

JP モニタリングプラットフォームおよび他のパワーコンディショナとの通信を設定
SE Ställ kommunikation för monitore ringsportal och ev andra växelriktare
CZ Nastavte komunikaci k monitorovací platformě a dalším měničům
TR İzleme sistemi ve diğer eviricilerle ile haberleşmeyi kur
HU Állítsa be a kommunikációt a monitorozó platformra és a többi inverterre

4

JP 全てのパラメータを設定
SE Ställ ev. andra inställningar
CZ Nastavte všechny ostatní parametry
TR Diğer ayarları kur
HU Állítsa be az összes többi paramétert

11

JP システムステータスの確認
SE SE SYSTEMSTATUS
CZ ZOBRAZENÍ STAVU SYSTÉMU
TR SİSTEM DURUMUNU GÖRÜNTELEME
HU A RENDSZER ÁLLAPOT MEGTEKINTÉSE

JP SETAPPステータス画面
SE SetApp statusskärm
CZ Stavová obrazovka SetApp
TR SetApp Durum ekranı
HU SetApp állapot képernyő

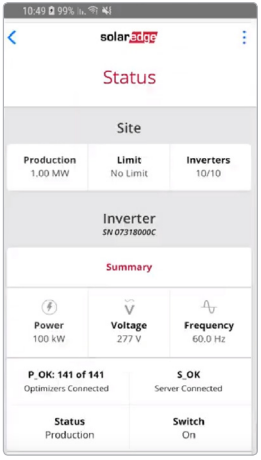

JP モニタリングプラットフォーム
SE Monitoreringsportal
CZ Monitorovací platforma
TR İzleme sistemi
HU Monitorozó platform

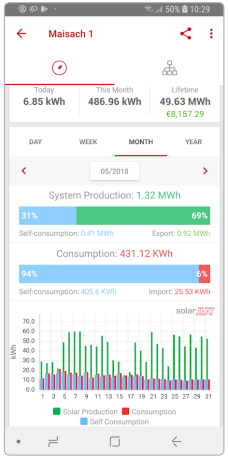

JP LED表示
SE LED-indikering
CZ Indikace LED
TR LED göstergeleri
HU LED jelzések

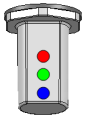

solaredge

solaredge.com

