Connecting Strength

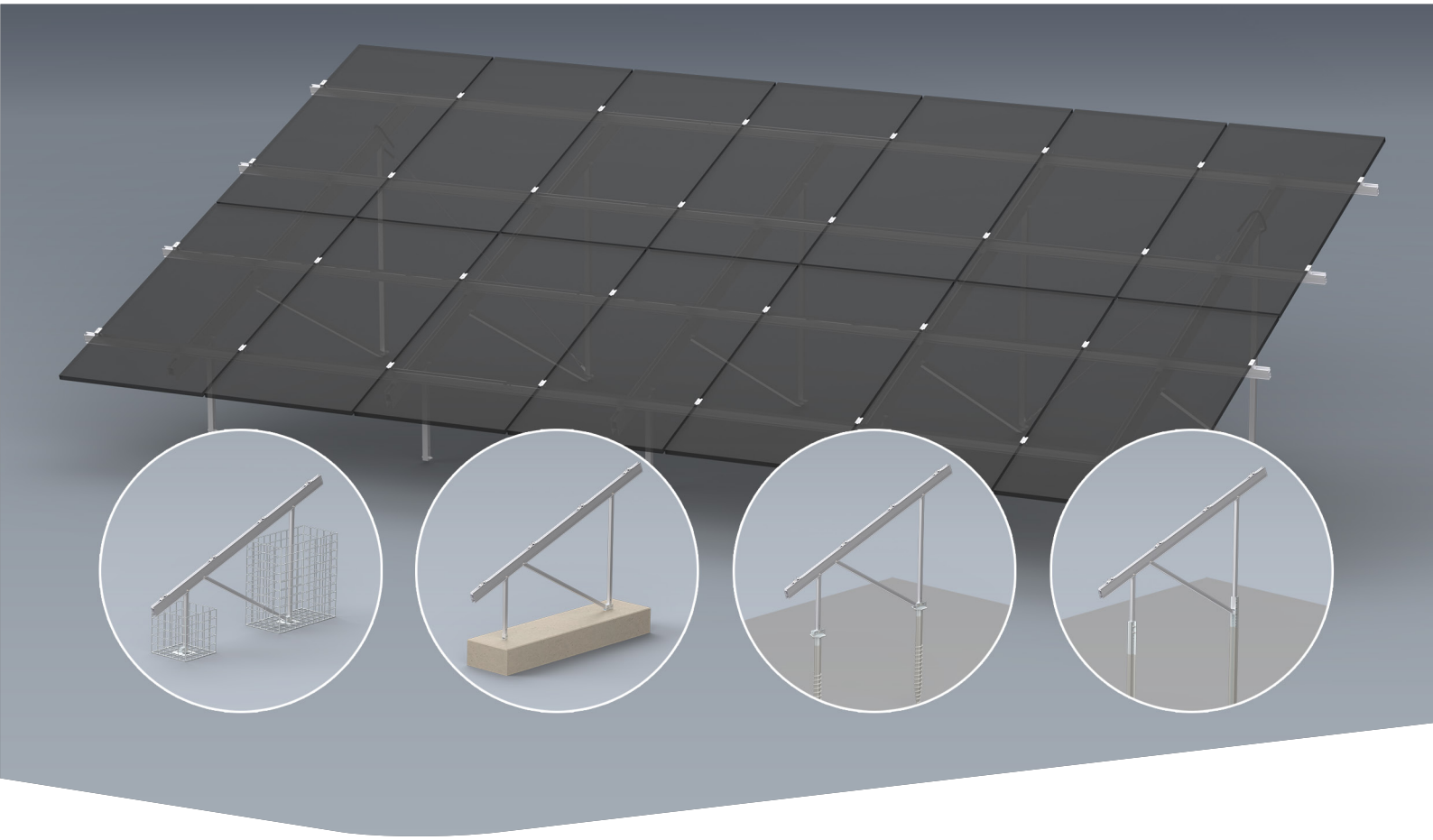

Montageanleitung

N-Rack Kit

Gabionen, Beton-, Schraub- und Rammfundamente

Inhalt

Hauptwerkzeuge 3

Allgemeine Sicherheitshinweise 4

Generell gilt 5
- Wichtige Montagehinweise 5
- Statische Hinweise 5

Überblick Hauptkomponenten 6
- **N-Rack Top Kits** 6
- **N-Rack Ground Kits** 6
  - Gabionen 6
  - Betonfundamente 6
  - Schraubfundamente 7
  - Rammfundamente 7

Artikelaufstellungen 8
- **N-Rack Top Kits** 8
  - Small parts 9
- **N-Rack Ground Kits** 10
  - Gabion 10
  - Concrete 10
  - Groundscrew 11
  - Pile 11

Vormontage Modulstützen 12
- **Komponenten aus N-Rack Top Kit und N-Rack Ground Kit** 12
- **Stützen** 13

Gabionen 14
- **Generelle Vorgaben** 14
- **Zusätzliche Werkzeuge** 14
- **Komponenten** 15
- **Montage** 16
  - Gabionen vorbereiten 16
  - Abstände 16
  - Gabionen setzen 17
  - Anbindung Stützen 18
  - Schüttgut einfüllen 19

Betonfundamente 20
- **Generelle Vorgaben** 20
- **Zusätzliche Werkzeuge** 20
- **Komponenten** 21
- **Montage** 22
  - Abmessungen 22
  - Abstände 22
  - Anker Vorbohrungen 23
  - Anker und Anbindung fixieren 23
  - Anbindung Stützen 24

Schraubfundamente 26
- **Generelle Vorgaben** 26
- **Zusätzliche Werkzeuge** 26
- **Komponenten** 27
- **Montage** 28
  - Gründung und Abstände 28
  - Anbindung Stützen 29

Rammfundamente 30
- **Generelle Vorgaben** 30
- **Zusätzliche Werkzeuge** 30
- **Komponenten** 31
- **Montage** 32
  - Gründung 32
  - Abstände 32
  - Anbindung Stützen 33

Montage Tragschienen und Module 34
- **Komponenten N-Rack Top Kit** 34
- **Montage** 35
  - Anbindung Tragschiene CrossRail 36
  - Modulmontage 36

Herstellung Windverband 38

Systemdatenblätter 40
- **Gabionen** 40
  - Gabion Kit 2×7 S 40
  - Gabion Kit 2×7 L 42
  - Gabion Kit 2×12 S 44
  - Gabion Kit 2×12 L 46
- **Betonfundamente** 48
  - Concrete Kit 2×7 S 48
  - Concrete Kit 2×7 L 50
  - Concrete Kit 2×12 S 52
  - Concrete Kit 2×12 L 54
- **Schraubfundamente** 56
  - Groundscrew Kit 2×7 S 56
  - Groundscrew Kit 2×7 L 58
  - Groundscrew Kit 2×12 S 60
  - Groundscrew Kit 2×12 L 62
- **Rammfundamente** 64
  - Pile Kit 2×7 S 64
  - Pile Kit 2×7 L 66
  - Pile Kit 2×12 S 68
  - Pile Kit 2×12 L 70

Hauptwerkzeuge

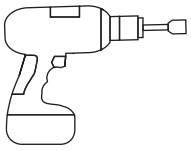



6 mm



8 mm



10 - 60 Nm
(7,4 - 44,2 lb-ft)



6 mm



16, 17, 18, 19 mm





6 mm



16, 17, 18, 19 mm

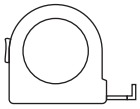

≥ 3,0 m



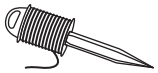



Geprüfte Qualität - mehrfach zertifiziert

K2 Systems steht für sichere Verbindung, höchste Qualität und Präzision. Unsere Kunden und Geschäftspartner wissen das schon lange. Unabhängig Stellen haben unsere Kompetenzen und Komponenten geprüft, bestätigt und zertifiziert.

Unter k2-systems.com finden Sie unsere Qualitäts und Produktzertifikate.

Allgemeine Sicherheitshinweise

Bitte beachten Sie, dass unsere Allgemeinen Montagevorschriften eingehalten werden müssen.
Diese sind einzusehen unter k2-systems.com

- Anlagen dürfen nur von Personen montiert und in Betrieb genommen werden, die aufgrund ihrer fachlichen Eignung (z.B. Ausbildung oder Tätigkeit) bzw. Erfahrung die vorschriftsmäßige Durchführung gewährleisten können.

- Vor der Montage muss geprüft werden, ob das Produkt den statischen Anforderungen vor Ort entspricht.

- Nationale und ortsspezifische Bauvorschriften, Normen und Umweltschutzbestimmungen sind unbedingt einzuhalten.

- Arbeitsschutz- und Unfallverhütungsvorschriften, entsprechende Normen sowie Vorschriften der Berufsgenossenschaft sind einzuhalten! Insbesondere ist dabei zu beachten:
  - Es ist Sicherheitskleidung zu tragen (v.a. Schutzhelm, Arbeitsschuhe und Handschuhe).
  - Anwesenheit von zwei Personen ist für den gesamten Montageablauf zwingend, um bei einem eventuellen Unfall schnelle Hilfe gewährleisten zu können.

- K2 Montagesysteme werden stetig weiterentwickelt. Montageabläufe können sich dabei ändern. Vor der Montage daher unbedingt den aktuellen Stand der Montageanleitung unter: k2-systems.com überprüfen. Auf Anfrage senden wir Ihnen die aktuelle Version auch gerne zu.

- Die Montageanleitungen der Modulhersteller sind zu beachten.

- Der Potentialausgleich zwischen den einzelnen Anlagenteilen ist nach den jeweiligen landesspezifischen Vorschriften durchzuführen.

- Während der gesamten Montagezeit ist sicherzustellen, dass mindestens ein Exemplar der Montageanleitung auf der Baustelle zur Verfügung steht.

- Bei Nichtbeachtung unserer Montagevorschriften und Montageanleitungen und Nichtverwendung aller Systemkomponenten sowie beim Ein- und Ausbau von Bauteilen, die nicht über uns bezogen wurden, übernehmen wir für daraus resultierende Mängel und Schäden keine Haftung. Die Gewährleistung ist in soweit ausgeschlossen.

- Bei Missachtung unserer Allgemeinen Sicherheitshinweise sowie beim Ein- oder Anbau von Bauteilen des Wettbewerbs behält sich die K2 Systems GmbH den Haftungsausschluss vor.

- Wenn alle Sicherheitshinweise beachtet werden und die Anlage sachgemäß installiert wird, besteht ein Produktgarantie-Anspruch von 12 Jahren! Bitte beachten Sie unsere Garantie-Bedingungen, welche einzusehen sind unter k2-systems.com
  Auf Anfrage senden wir Ihnen diese selbstverständlich gerne zu.

- Die Demontage des Systems erfolgt anhand der Montageschritte in umgekehrter Reihenfolge.

- K2 Bauteile aus nichtrostenden Stählen sind in unterschiedlichen Korrosionswiderstandsklassen erhältlich. In jedem Fall ist zu prüfen, welche Korrosionsbelastung für das jeweilige Bauwerk oder Bauteil zu erwarten ist.

Generell gilt

Unter den folgenden Bedingungen kann dieses System standardmäßig verbaut werden. Auch wenn das System durch den Einbezug von Sicherheitsfaktoren höheren Anforderungen gewachsen ist, wenden Sie sich bitte beim Überschreiten der angegebenen Werte zur Prüfung an Ihren Ansprechpartner bei K2 Systems.

Wichtige Montagehinweise

- Bauseits müssen die allgemeinen Normen und Vorschriften für den Blitzschutz beachtet und ggf. eine Fachkraft zur Erstellung eines Blitzschutzkonzeptes (ggf. Blitzschutzklemme verwenden) hinzugezogen werden. Landesspezifische Vorschriften sind hierbei einzuhalten.

- Herstellerangaben zum Klemmbereich der Modulklemmen und zur Montage der Module beachten (siehe Moduldatenblatt des Herstellers).

- Modulrahmenhöhen: 25 - 40 mm

Statische Hinweise

Je nach Fundamentierung der N-Rack Kits gelten andere statische Vorgaben. Diese Hinweise finden sie im jeweiligen Kapitel:

- Gabionen Seite 14
- Betonfundamente Seite 20
- Schraubfundamente Seite 26
- Rammfundamente Seite 30

N-Rack Top Kit	Modulanzahl	Modulgrößen		Zulässige Lasten		Abhebende Auflagerkräfte	Vertiakele Auflagerkräfte	Horizontale Auflagerkräfte
		Länge [mm]	Breite [mm]	Böengeschwindigkeitsdruck $q_p(z)$ kN/m²	Bodenschneelast s_k kN/m²	kN	kN	kN
2×7 S	**14**	1.722 - 1.905	≤ 1.150	0,67	1,75	-6,27	12,17	0,97
2×7 L	**14**	1.906 - 2.384	≤ 1.150	0,67	1,75	-6,29	11,92	0,96
2×12 S	**24**	1.722 - 1.905	≤ 1.150	0,67	1,75	-7,03	13,63	1,09
2×12 L	**24**	1.906 - 2.384	≤ 1.150	0,67	1,75	-6,66	12,63	1,02

Auch Module mit Rahmenbreite bis zu 1.303 mm lassen sich integrieren. In diesem Fall wird das Layout wie folgt angepasst:

- 2 × 6 Module anstelle von 2 × 7
- 2 × 10 Module anstelle von 2 × 12

Überblick Hauptkomponenten

N-Rack Top Kits

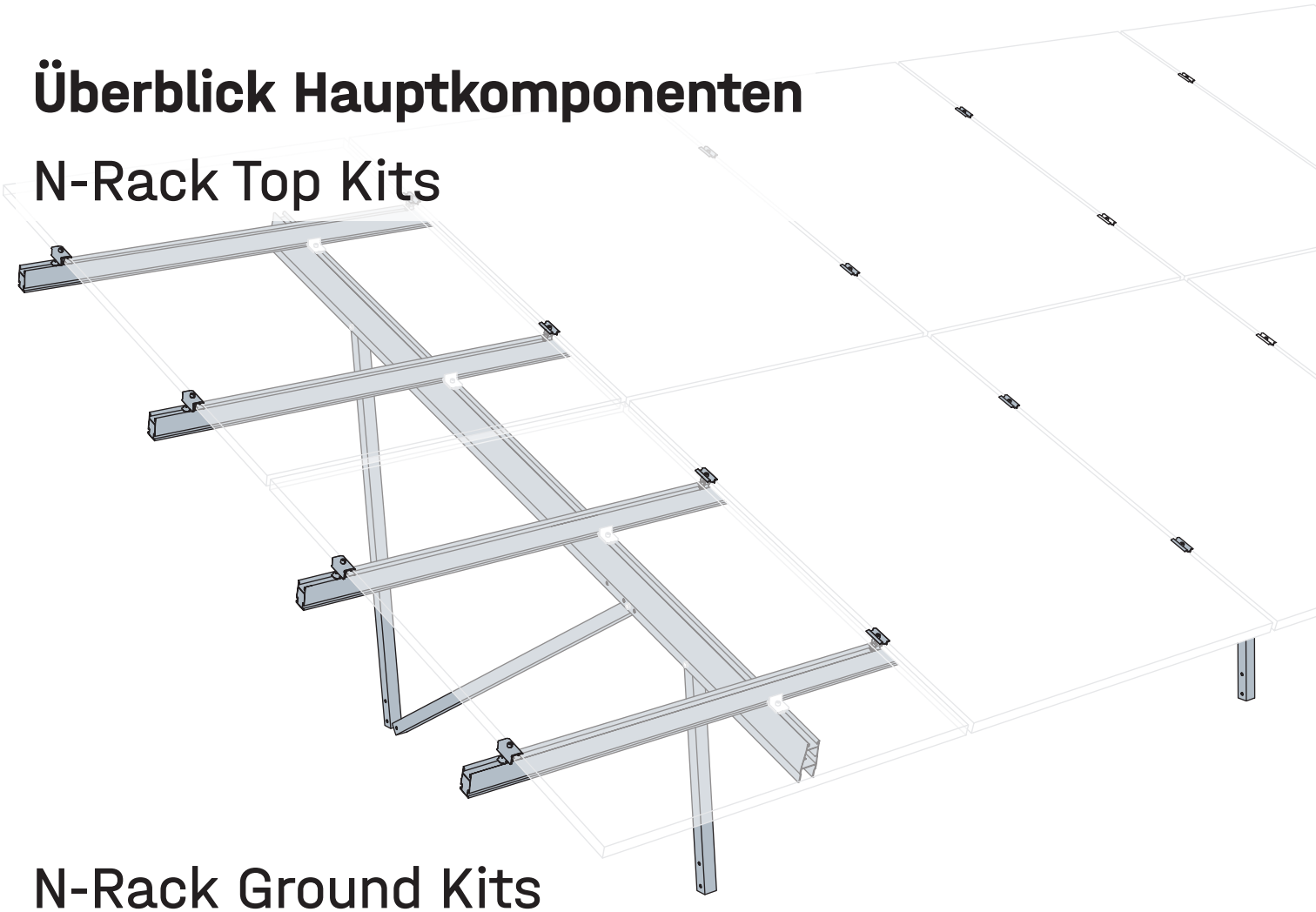

N-Rack Ground Kits

Gabionen

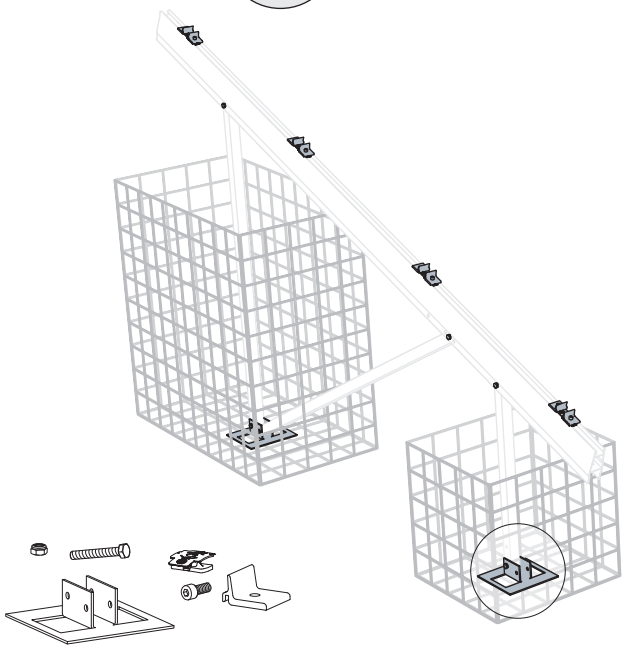

2005110
N-Rack Ground Kit Gabion
Siehe Seite 14!

Fundamente sind bauseits zu besorgen.

Betonfundamente

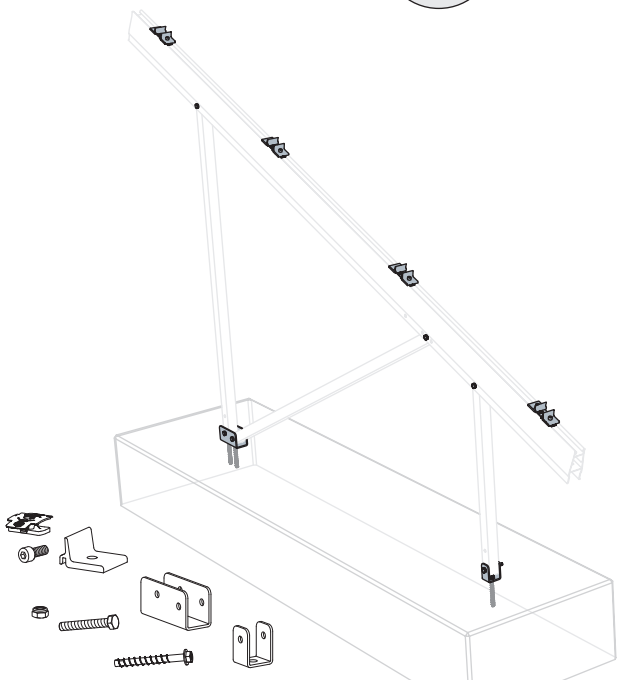

2004926
N-Rack Ground Kit Concrete
Siehe Seite 20!

Fundamente sind bauseits zu besorgen.

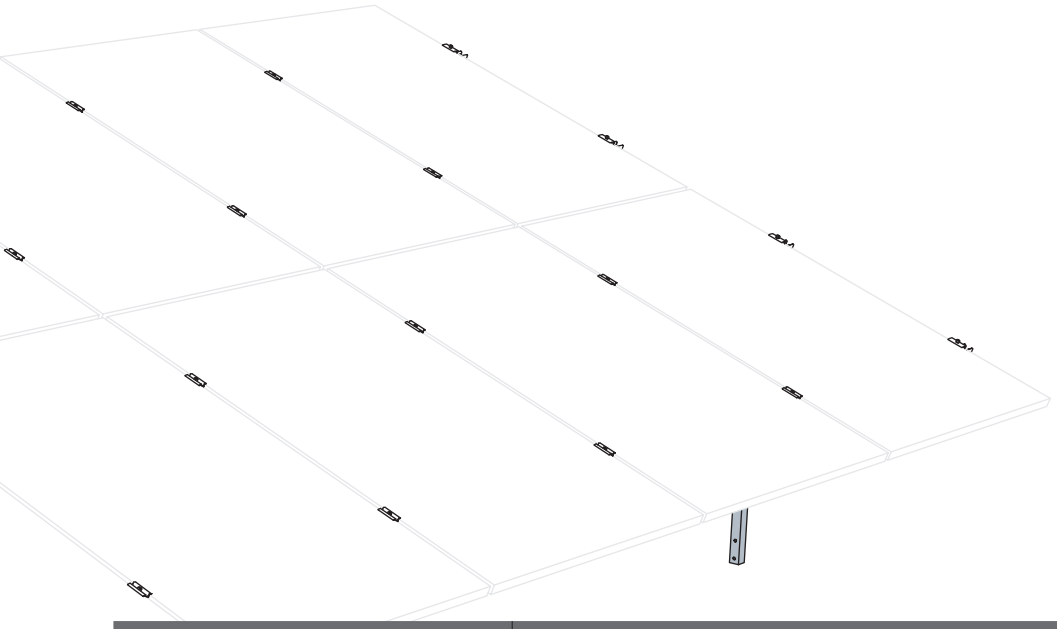

N-Rack Ground Kit		N-Rack Top Kit			
		2×7		2×12	
Modullängen **S:** 1.722 - 1.905 mm **L:** 1.906 - 2.384 mm **Modulbreiten** **S/L:** ≤ 1.150 mm		S 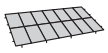 1× 2004925	L 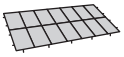 1× 2004924	S 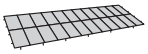 1× 2005048	L 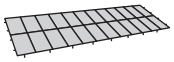 1× 2005047
Fundamenttyp	**Artikel Nr.**	**Benötigte Anzahl N-Rack Ground Kits je N-Rack Top Kit**			
Gabionen	2005110	4×	5×	6×	8×
Betonfundamente	2004926				
Drehfundamente	2004927				
Rammfundamente	2005113				

Schraubfundamente

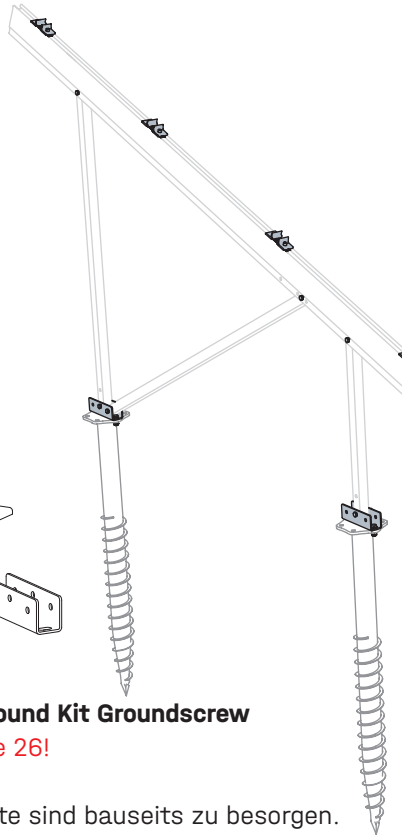

2004927
N-Rack Ground Kit Groundscrew
Siehe Seite 26!

Fundamente sind bauseits zu besorgen.

Rammfundamente

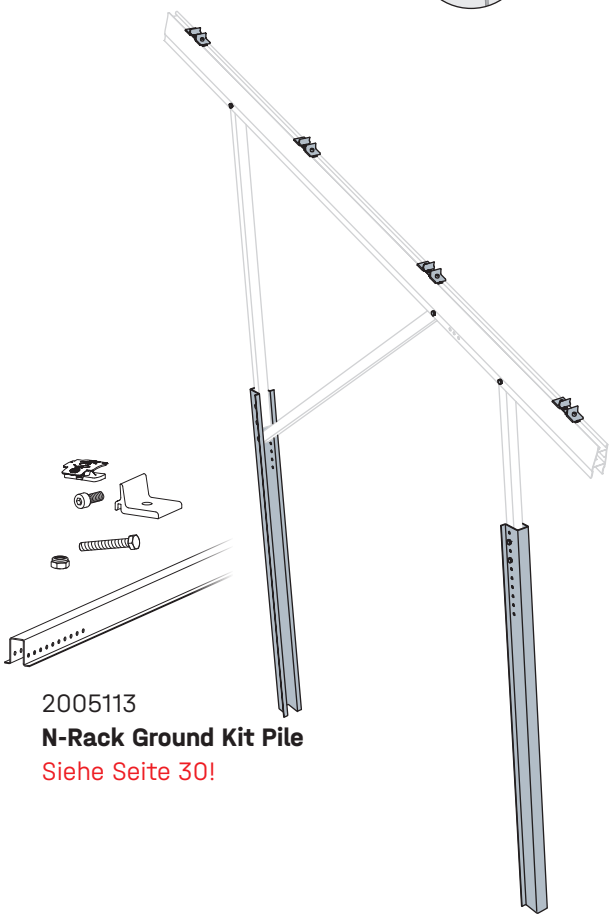

2005113
N-Rack Ground Kit Pile
Siehe Seite 30!

Artikelaufstellungen

N-Rack Top Kits

Artikelmenge				Artikel
2×7		2×12		
S	L	S	L	
4×	5×	6×	8×	2004401 **3-Hole Brace N-Rack 715**
4×		6×		2004402 **3-Hole Brace N-Rack 1370**
	5×		8×	2004403 **3-Hole Brace N-Rack 1625**
4×		6×		2004404 **2-Hole Brace N-Rack 1696**
	5×		8×	2004411 **2-Hole Brace N-Rack 2072**
	5×		8×	2004399 **Beam N-Rack 3750**
4×		6×		2004400 **Beam N-Rack 3020**
4×	4×			2005064 **CrossRail 73 3,3 m**
		8×	8×	2004460 **CrossRail 73 4,55 m**
4×	4×	4×	4×	2004461 **CrossRail 73 5 m**

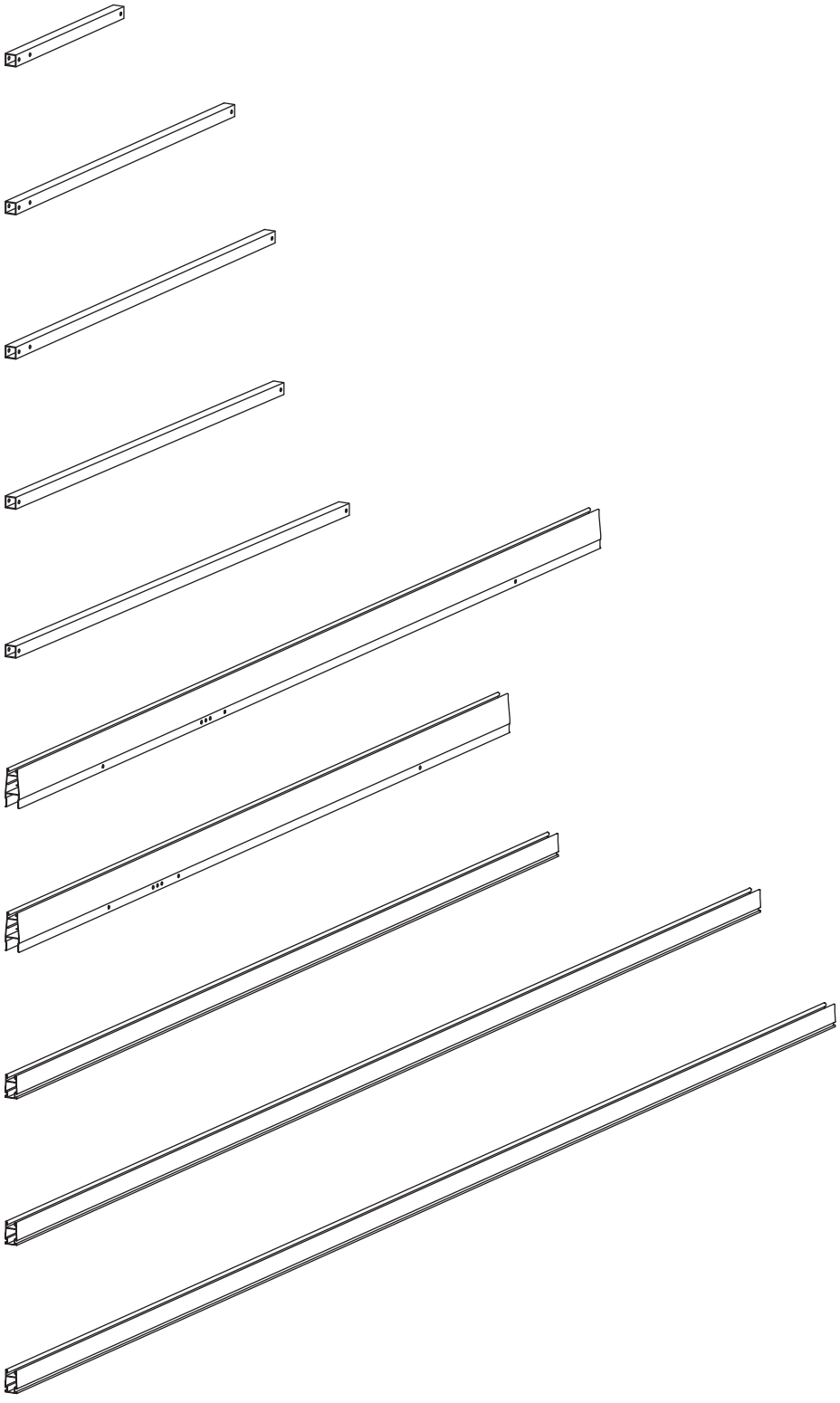

Small parts

Artikelmenge				Artikel	
2×7		2×12			
S	L	S	L		
4×	4×	8×	8×	2004409 **CrossRail 73 Connector**	
20×	20×	40×	40×	1001051 **Bohrschraube 5,5 × 25 A2**	
8×	8×	8×	8×	2004543 **K2 Clamp EC 25 - 40**	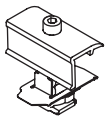
24×	24×	44×	44×	2004146 **K2 Clamp MC 25 - 40**	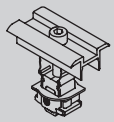
2×	2×	2×	2×	2004410 **Windverband Set**	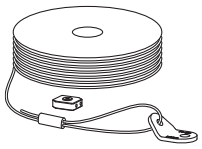

N-Rack Ground Kits

Gabion

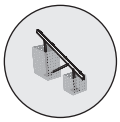

Artikel-menge	Artikel	
1×	2005109 **N-Rack Gabion Foot**	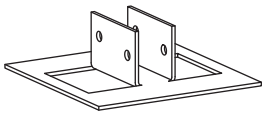
7×	2004408 **Sechskant-schraube M10 × 70**	
7×	1002849 **Sechskant Sicherungs-mutter M10**	
8×	2003145 **Climber 36/50 Set**	

Concrete



Artikel-menge	Artikel	
1×	2004391 **N-Rack Foot Front**	
1×	2004392 **N-Rack Foot Back**	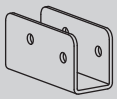
3×	2004407 **Heco Multi-Monti 12 × 105**	
7×	2004408 **Sechskant-schraube M10 × 70**	
7×	1002849 **Sechskant Sicherungs-mutter M10**	
8×	2003145 **Climber 36/50 Set**	

Groundscrew



Artikel-menge	Artikel	
2×	2004896 **N-Rack GS Foot**	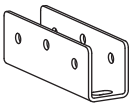
4×	2004902 **Sechskant-schraube M12 × 35**	
4×	2004910 **Unterleg-scheibe M12**	
4×	2004903 **Sechskant-mutter M12**	
9×	2004408 **Sechskant-schraube M10 × 70**	
9×	1002849 **Sechskant Sicherungs-mutter M10**	
8×	82003145 **Climber 36/50 Set**	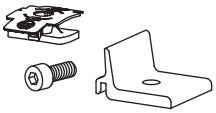

Pile



Artikel-menge	Artikel	
2×	2005112 **Cap-Profile N-Rack 2,3 m**	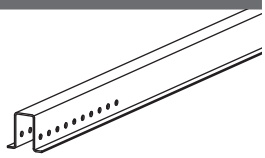
7×	2004408 **Sechskant-schraube M10 × 70**	
7×	1002849 **Sechskant Sicherungs-mutter M10**	
8×	2003145 **Climber 36/50 Set**	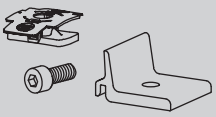

Vormontage Modulstützen

Komponenten aus N-Rack Top Kit und N-Rack Ground Kit

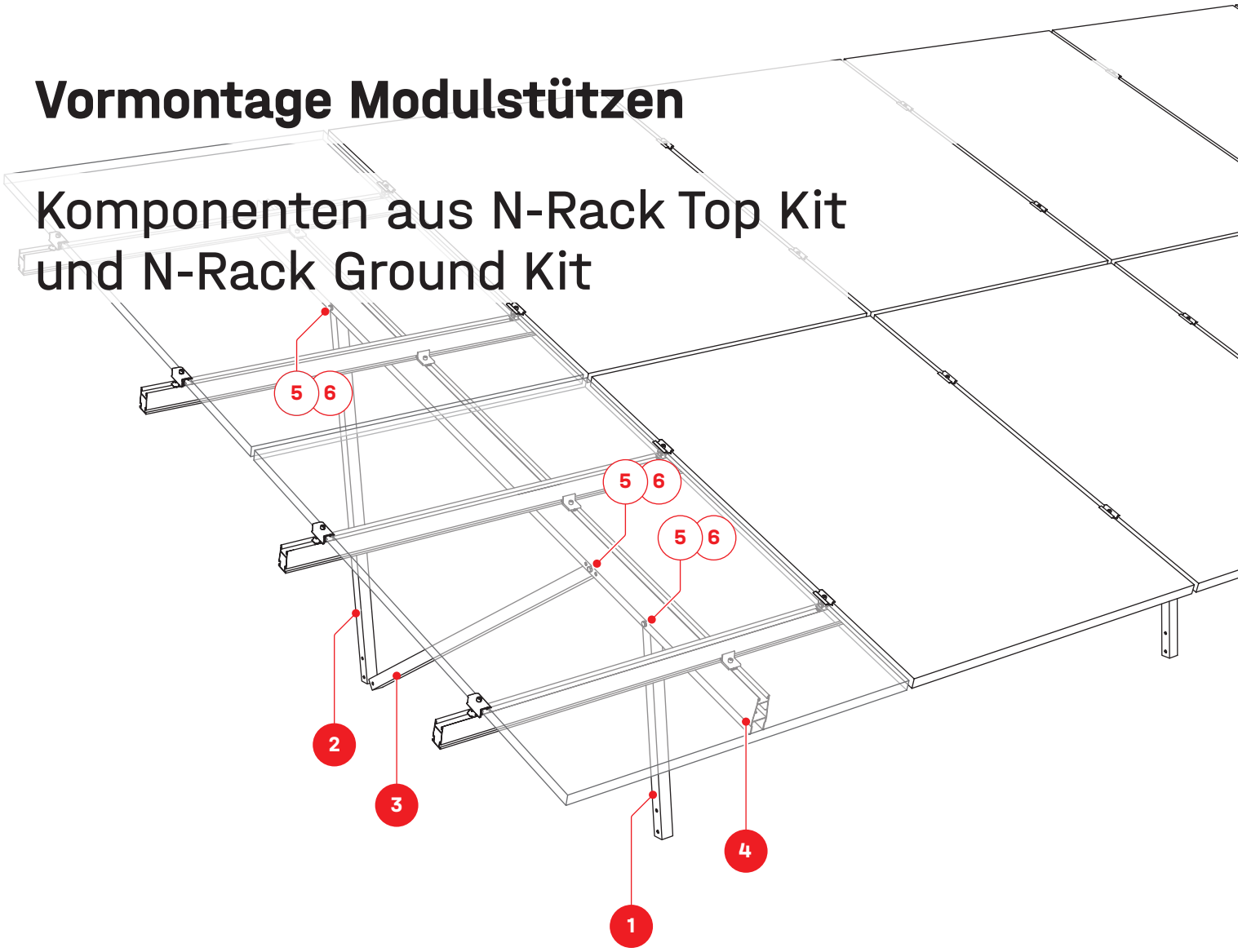

N-Rack Top Kit

1 **3-Loch Brace N-Rack**

2 **3-Loch Brace N-Rack**

3 **2-Loch Brace N-Rack**

4 **Beam N-Rack**

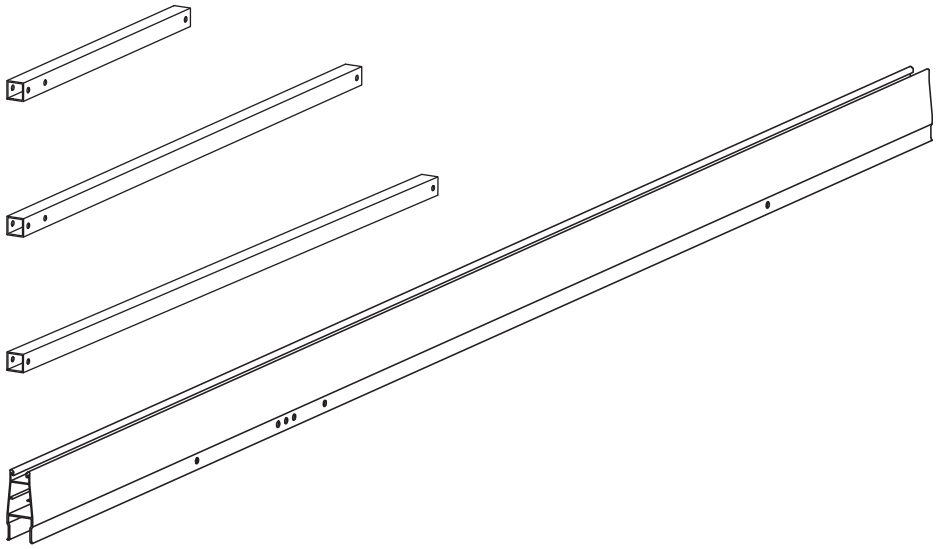

N-Rack Ground Kit

5 **Sechskantschraube mit Schaft M10 × 70**

6 **Sechskant Sicherungs-mutter M10**





Stützen

1

Schrauben nur handfest anziehen.

Bei **Gabionen-, Beton- oder Schraubfundamenten** wird das mittlere der drei Löcher zum Verbinden des Braces (3) verwendet! Die beiden Löcher ○ daneben dienen als Ausweichlöcher für Ausrichtungsungenauigkeiten.

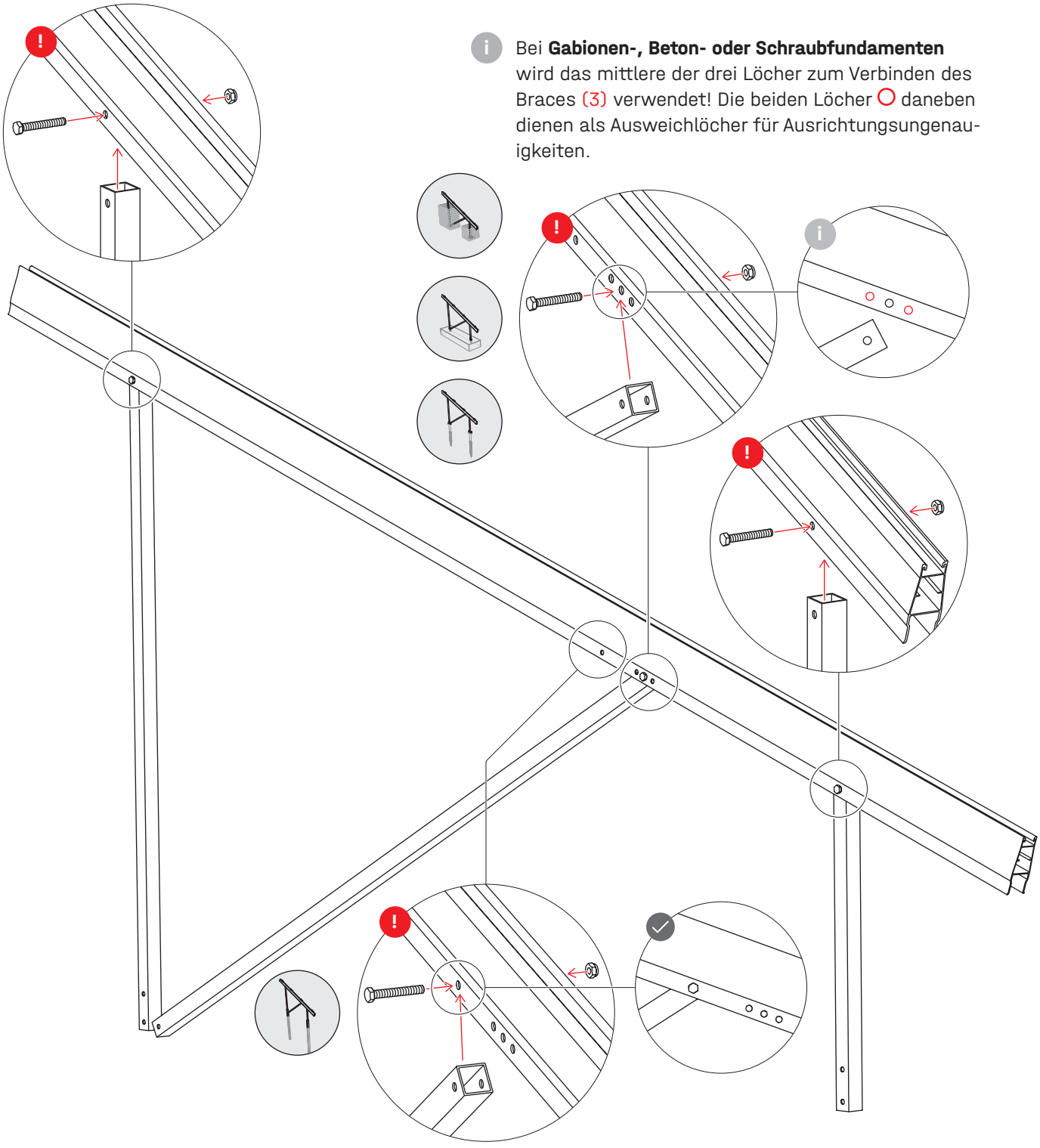

Für **Rammprofile** muss der Brace (3) mit dem einzelnen Loch verbunden werden!

Gabionen

Generelle Vorgaben

Bodenanforderungen

Der Untergrund ist so zu verdichten und vorzubereiten, dass er eine setzungsarme und tragfähige Basis gemäß den anerkannten Regeln der Technik (insb. DIN EN 1997-1-Eurocode7-Geotechnik) bildet, um die dauerhafte Lagesicherheit des Bauwerks zu garantieren.

Statische Anforderungen

N-Rack Top Kit	Modulanzahl	Füllgewicht	
		kg	kg
2×7 S	**14**	220	700
2×7 L	**14**	230	700
2×12 S	**24**	240	790
2×12 L	**24**	240	740

Wichtige Hinweise

Gabionen sollten mit frost- und witterungsbeständigem, ausreichend druckfestem Steinmaterial hohlraumarm befüllt werden.

Das Schüttgut an der Luftseite muss größer als die Maschenweite sein.

Die Angaben des Gabionen Herstellers sind zu beachten.

Die Montageanleitung für die Gabionen Art. Nr. 2005184 Gabion 50×50×50 und Art. Nr. 2005185 Gabion 100×50×100 ist hier abrufbar: Montageanleitung.pdf

Zusätzliche Werkzeuge



Komponenten

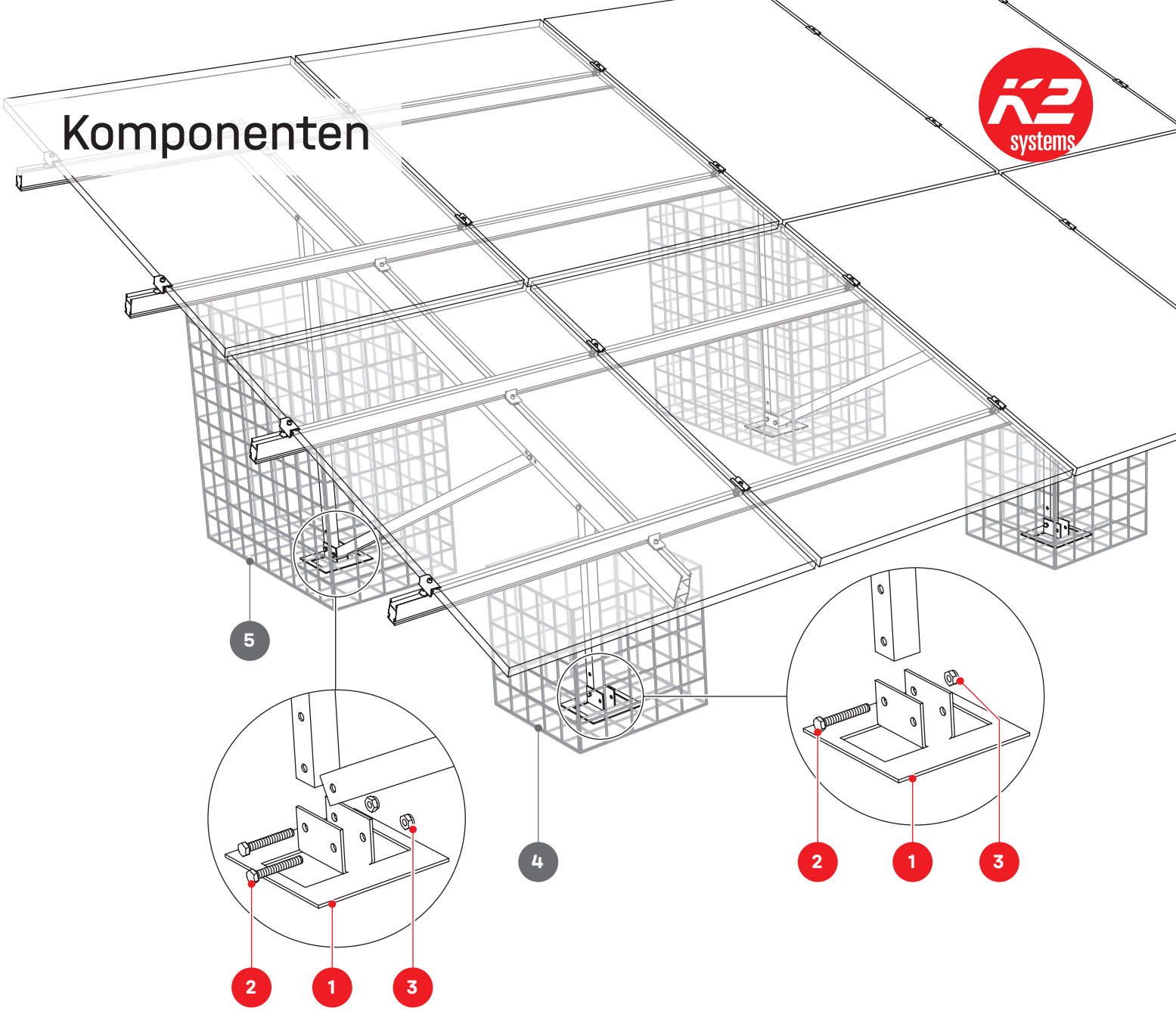

N-Rack Ground Kit Gabion

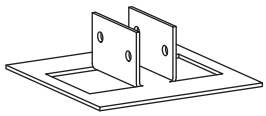

1 2005109
N-Rack Gabion Foot



2 2004408
Sechskantschraube mit Schaft M10 × 70



3 1002849
Sechskant Sicherungs-mutter M10

Erforderlich - nicht im Lieferumfang

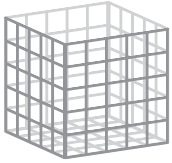

4 2005184
Gabion 50×50×50
Bauseits bereitzustellen

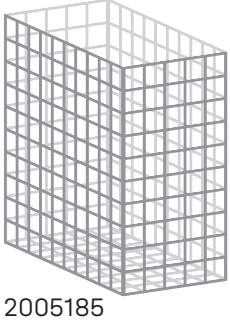

5 2005185
Gabion 100×50×100
Bauseits bereitzustellen

Montage

Gabionen vorbereiten

1a Beim Aufbau der Gabionen die Montageanleitung des Herstellers beachten.

Die Montageanleitung für die Gabionen Art. Nr. 2005184 Gabion 50×50×50 und Art. Nr. 2005185 Gabion 100×50×100 ist hier abrufbar: Montageanleitung.pdf

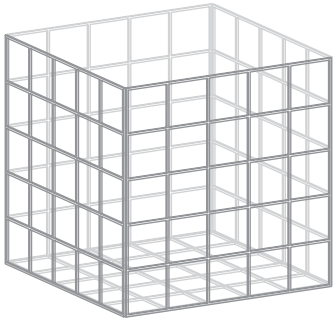

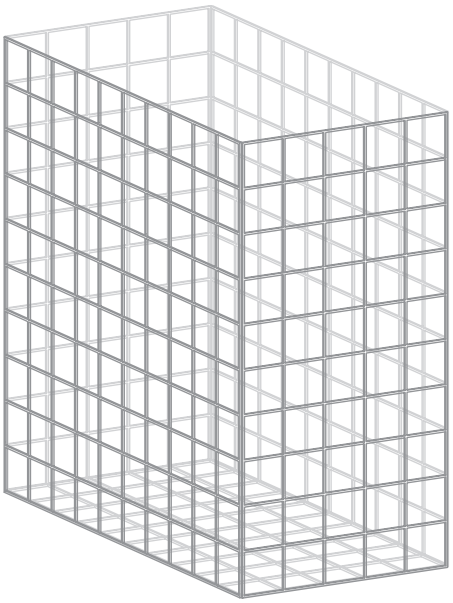

Damit der Einbau der Stütze einfacher ist, sollte das hintere Seitengitter noch geöffnet bleiben.

Abstände

1b Werte e und z in den Systemdatenblätter „Gabionen“ ab Seite 40.

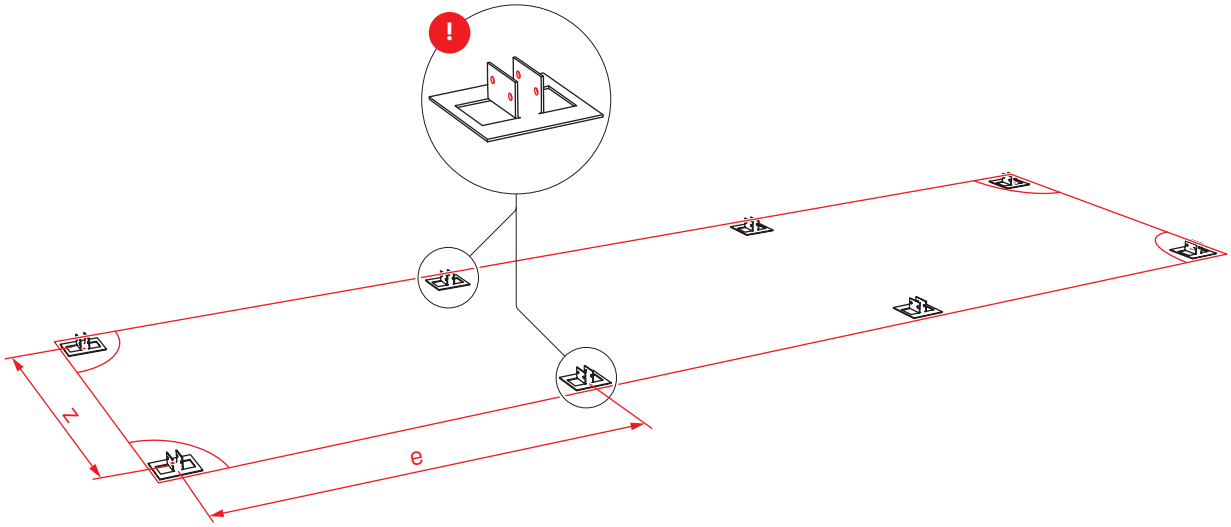

! Ausrichtung N-Rack Gabion Foot beachten

Gabionen setzen

2a

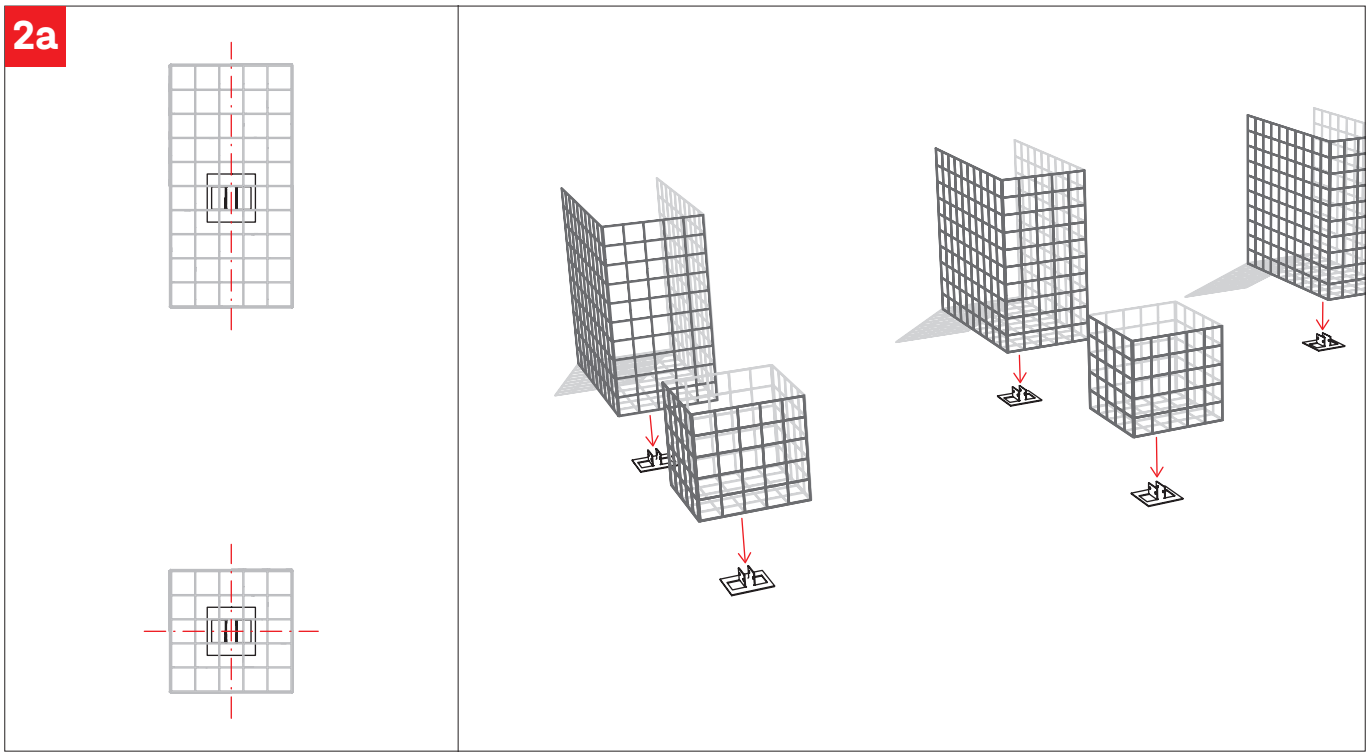

2b

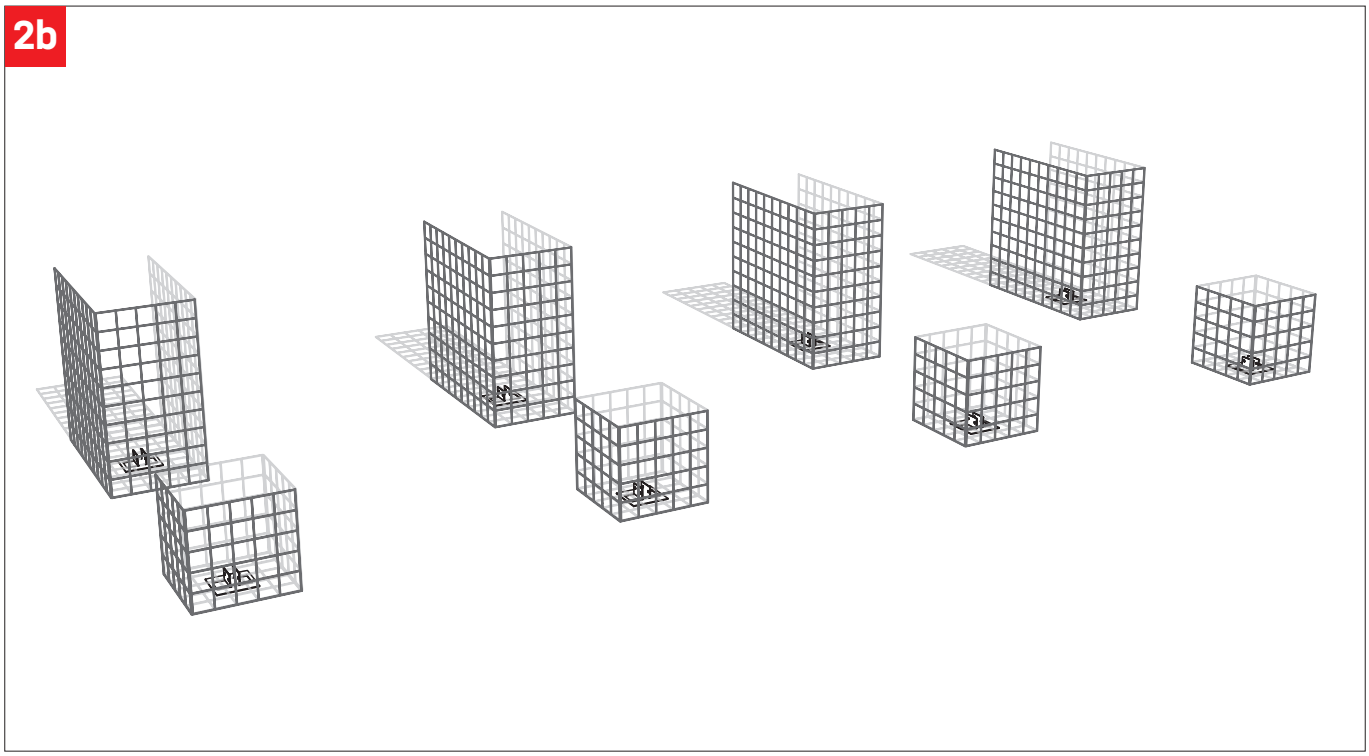

Anbindung Stützen

3 ! 30 Nm

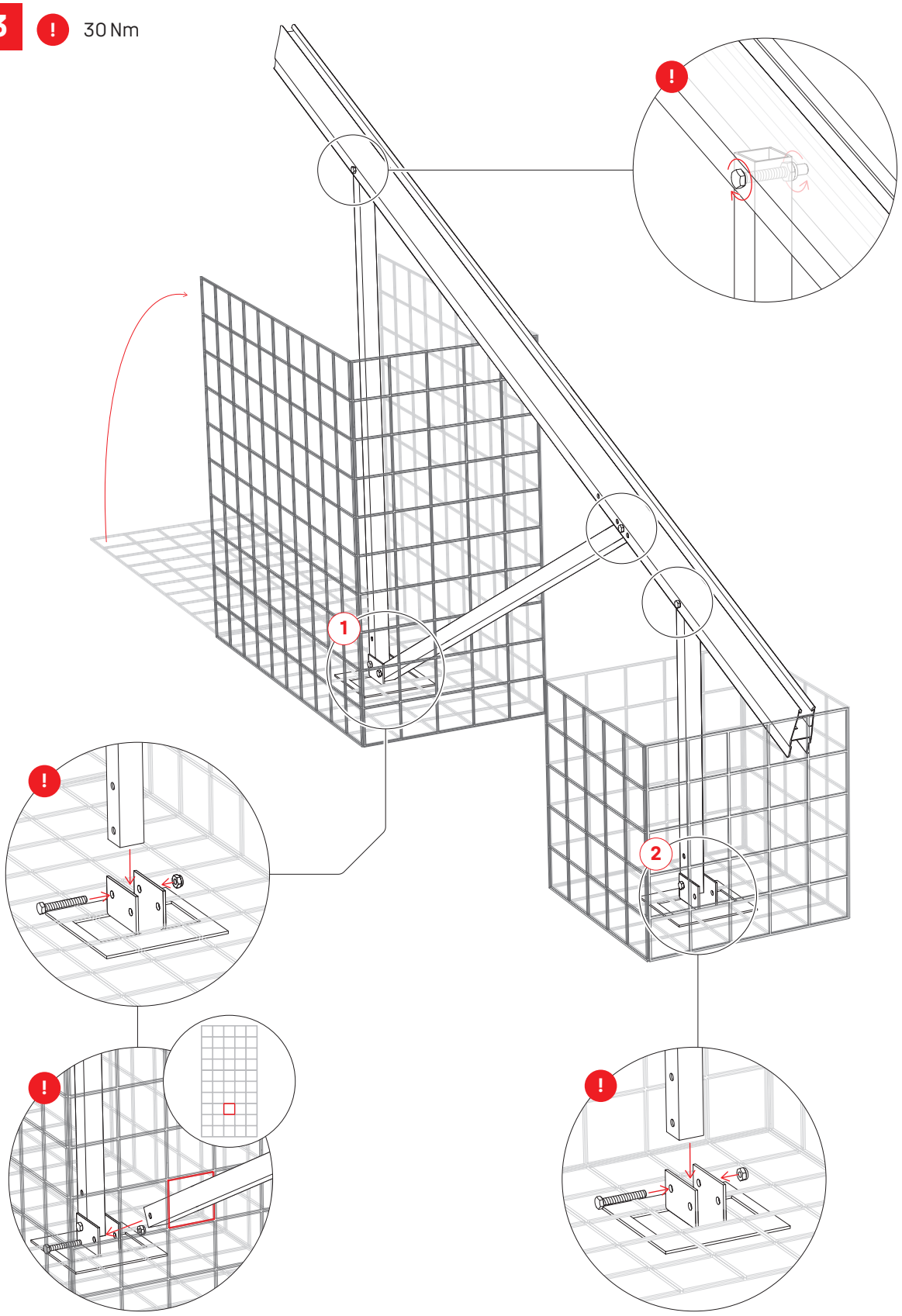

Für das N-Rack Kit mit Gabionen ist kein Windverband erforderlich.

Schüttgut einfüllen

5

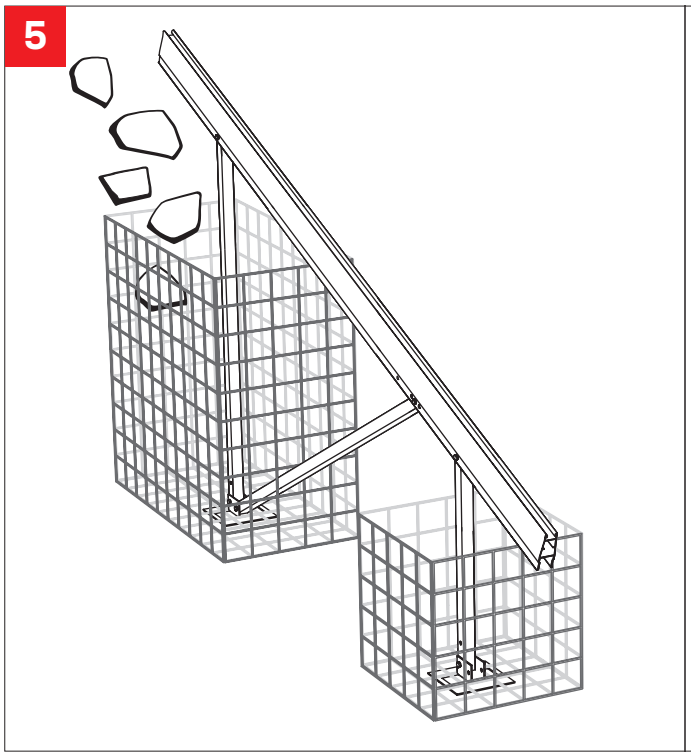

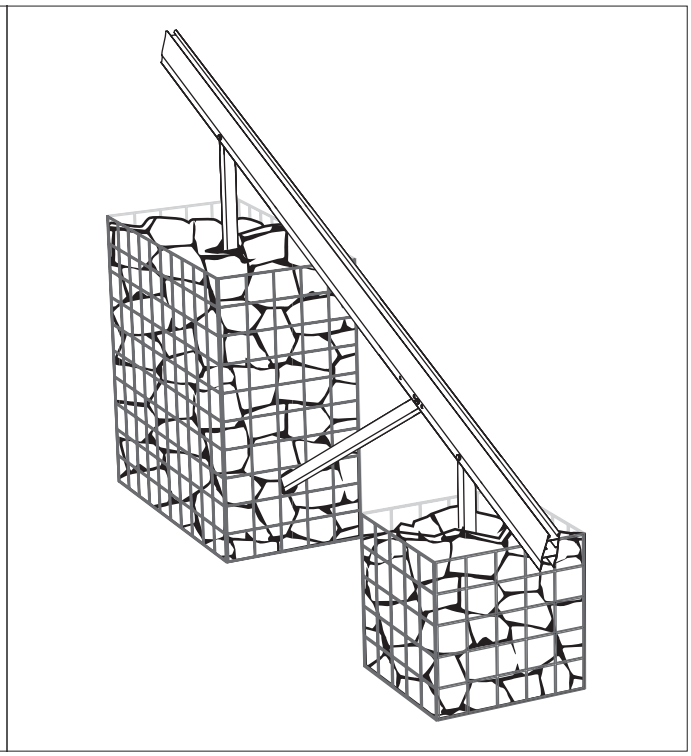

Betonfundamente

Generelle Vorgaben

Bodenanforderungen

Der Untergrund ist so zu verdichten und vorzubereiten, dass er eine setzungsarme und tragfähige Basis gemäß den anerkannten Regeln der Technik (insb. DIN EN 1997-1-Eurocode7-Geotechnik) bildet, um die dauerhafte Lagesicherheit des Bauwerks zu garantieren.

Statische Anforderungen

Die Betonfundamente sind gegen Abheben und Kippen infolge der Windsoglasten vordimensioniert. Eine Bewehrung des Fundamentes ist vorzusehen, wie in der Prinzipskizze „Abmessungen“ auf Seite 22 dargestellt.
Die Bestimmung der endgültigen Dimension der Betonfundamente sowie deren Bewehrungsplan ist bauseits zu überprüfen.

Zusätzliche Werkzeuge

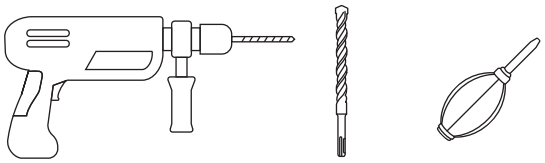

10 mm

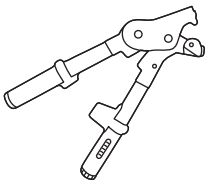

Gripple Spannzange 400 · 2004456

Komponenten

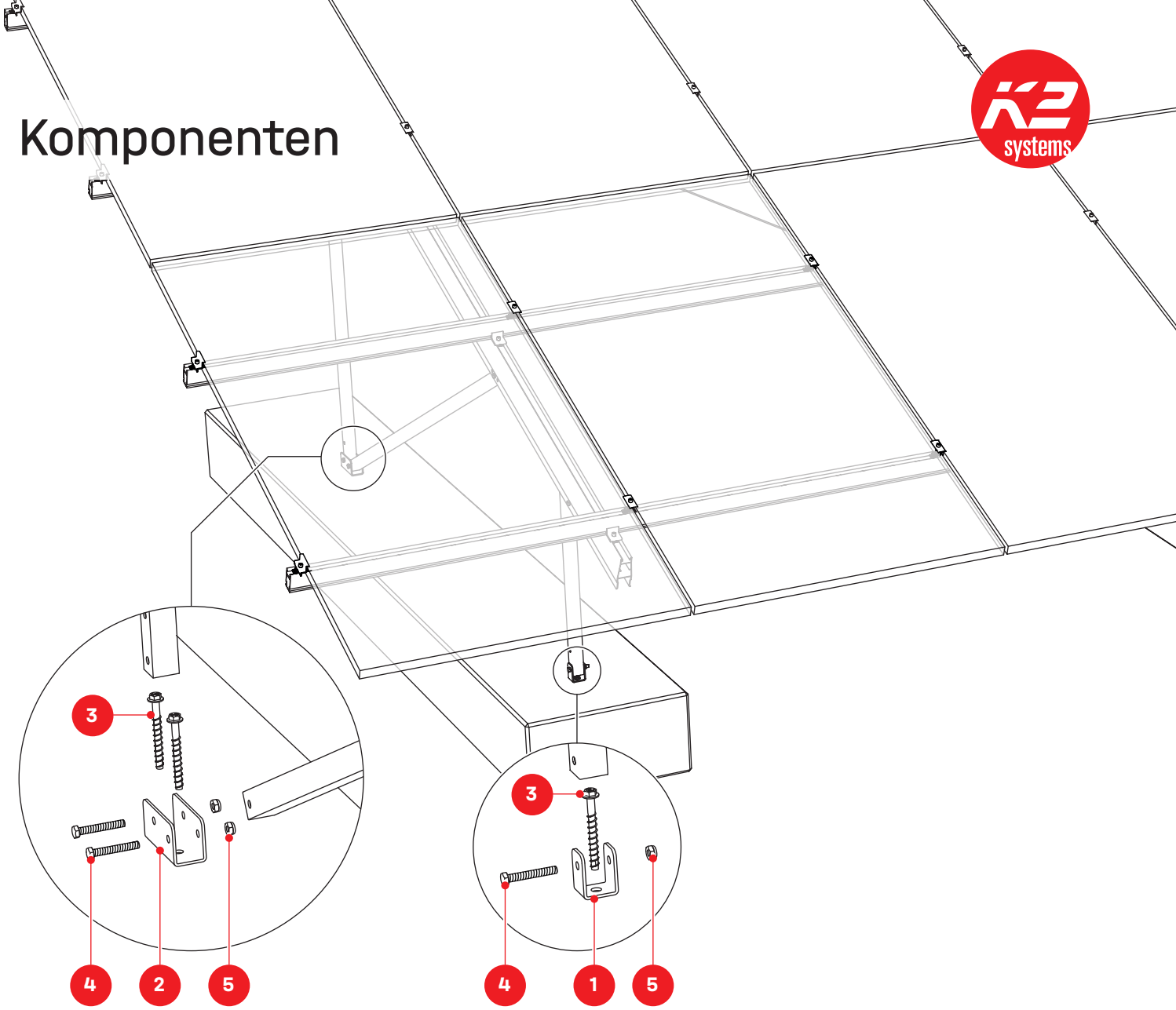

N-Rack Ground Kit Concrete



1 2004391
N-Rack Concrete Foot Front

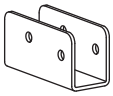

2 2004392
N-Rack Concrete Foot Back



3 2004407
Heco Multi-Monti 12 × 105



4 2004408
Sechskantschraube mit Schaft M10 × 70



5 1002849
Sechskant Sicherungs-mutter M10

Montage

Abmessungen

i Die Betonfundamente müssen bauseits beschafft bzw. selbst erstellt werden.

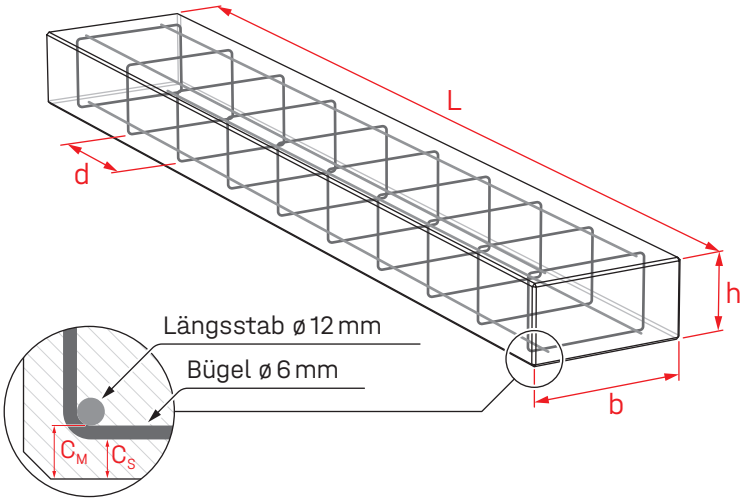

Betonstahl: B500
Betonfestigkeit: min. C25/30
Betondeckung der Bewehrung: $C_M/C_S \geq 0{,}04$ m

N-Rack	2×7 S	2×7 L	2×12 S	2×12 L
L [m]	2,80	3,40	2,80	3,40
b [m]	0,45	0,45	0,78	0,72
h [m]	0,40	0,40	0,40	0,40
V [m³]	0,50	0,61	0,87	0,98
d [m]	0,30	0,30	0,30	0,30
Anzahl der Bügel	10 ×	12 ×	10 ×	12 ×

Abstände

1 Werte e und z in den Systemdatenblätter „Betonfundamente“ ab Seite 48.

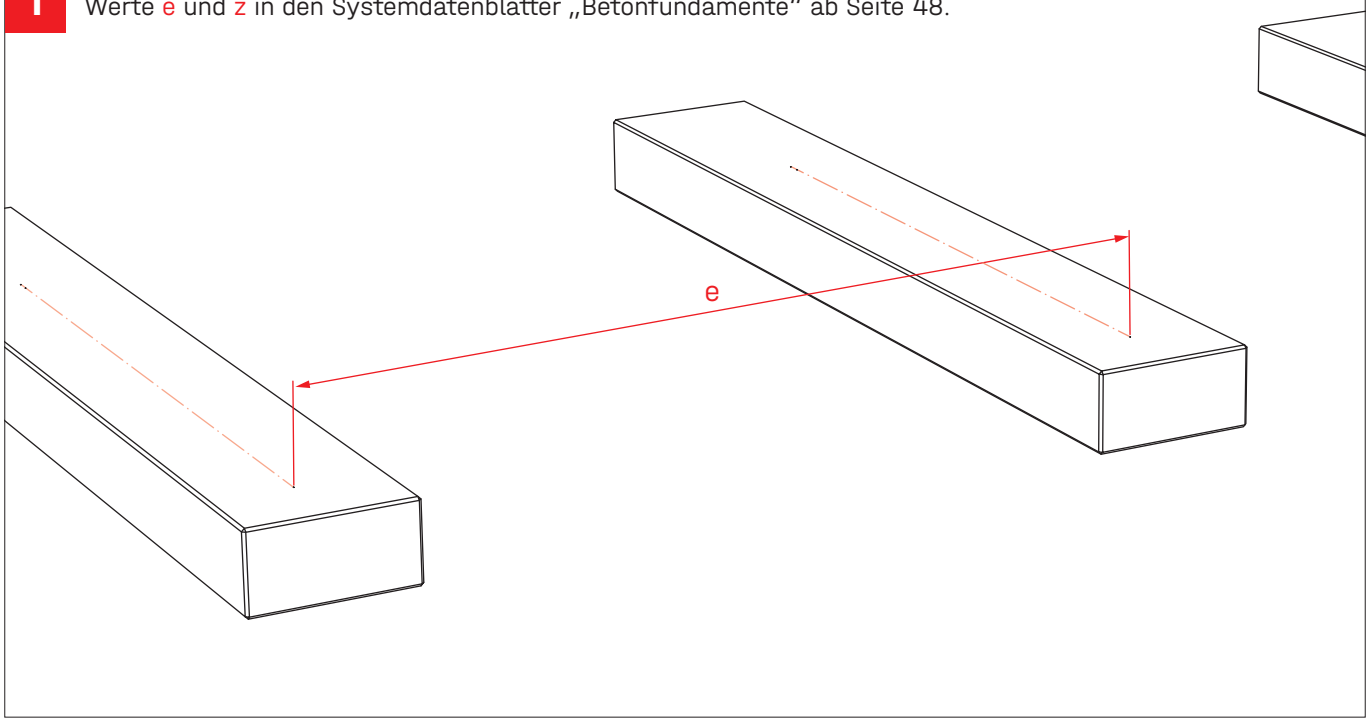

Anker Vorbohrungen

2 Wert z in den Systemdatenblätter „Betonfundamente“ ab Seite 48.

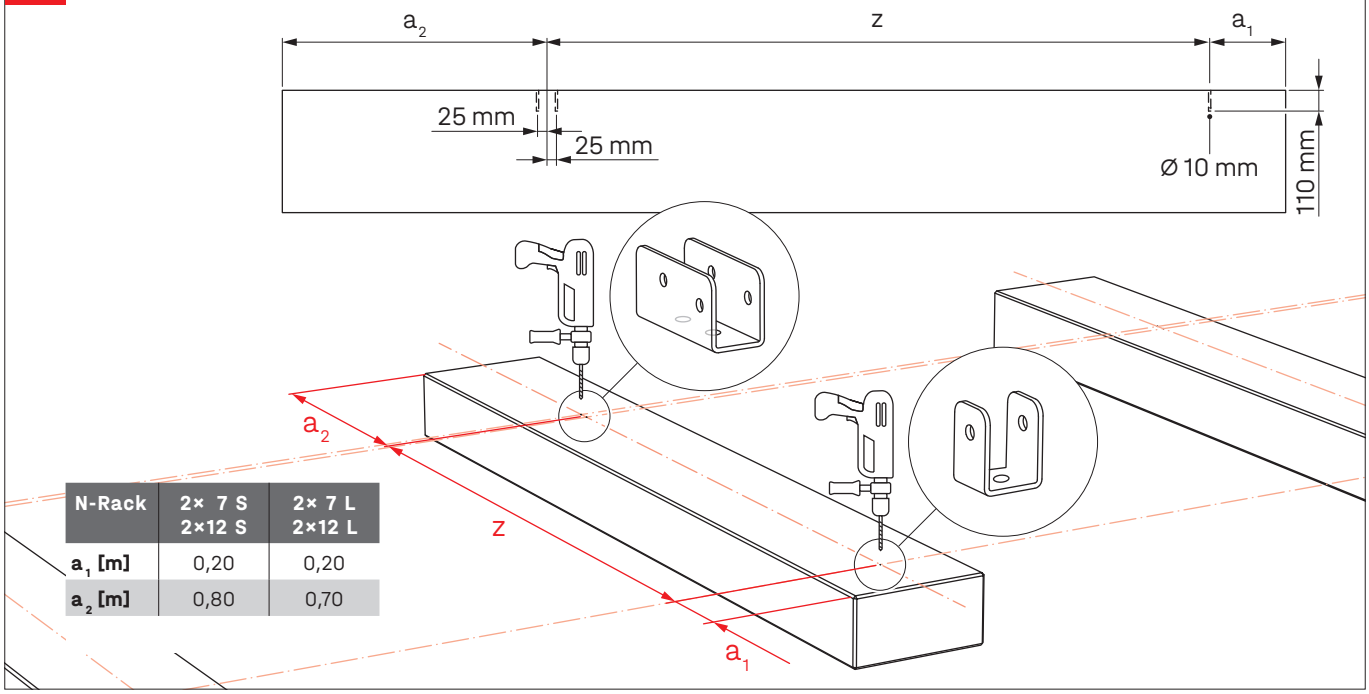

N-Rack	2× 7 S 2×12 S	2× 7 L 2×12 L
a_1 [m]	0,20	0,20
a_2 [m]	0,80	0,70

Anker und Anbindung fixieren

3 ! 90 Nm

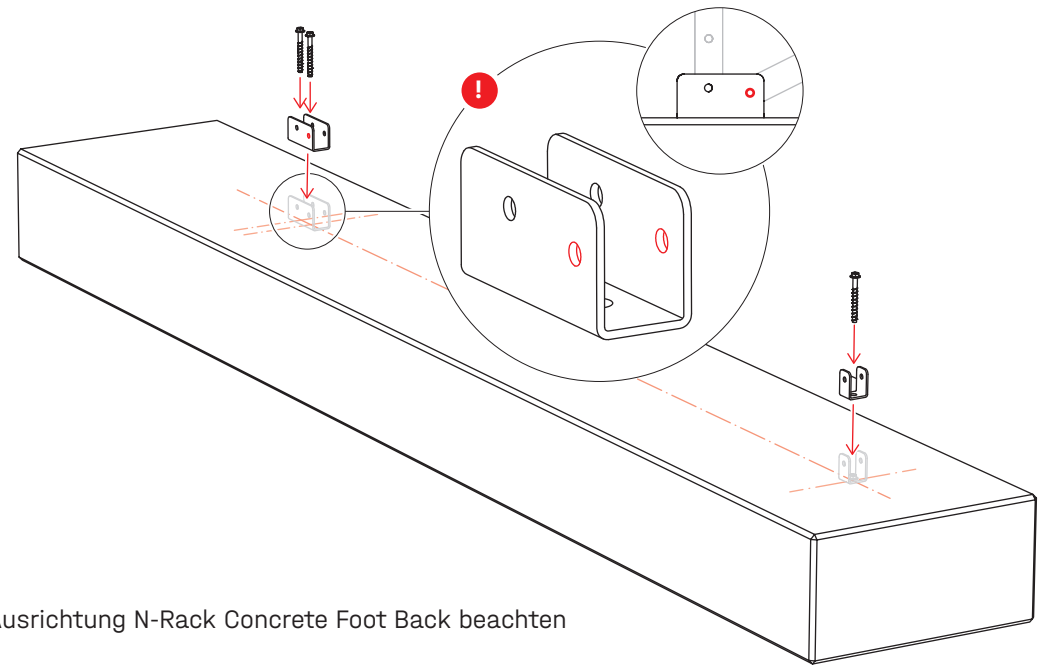

! Ausrichtung N-Rack Concrete Foot Back beachten

Anbindung Stützen

4 ! 30 Nm

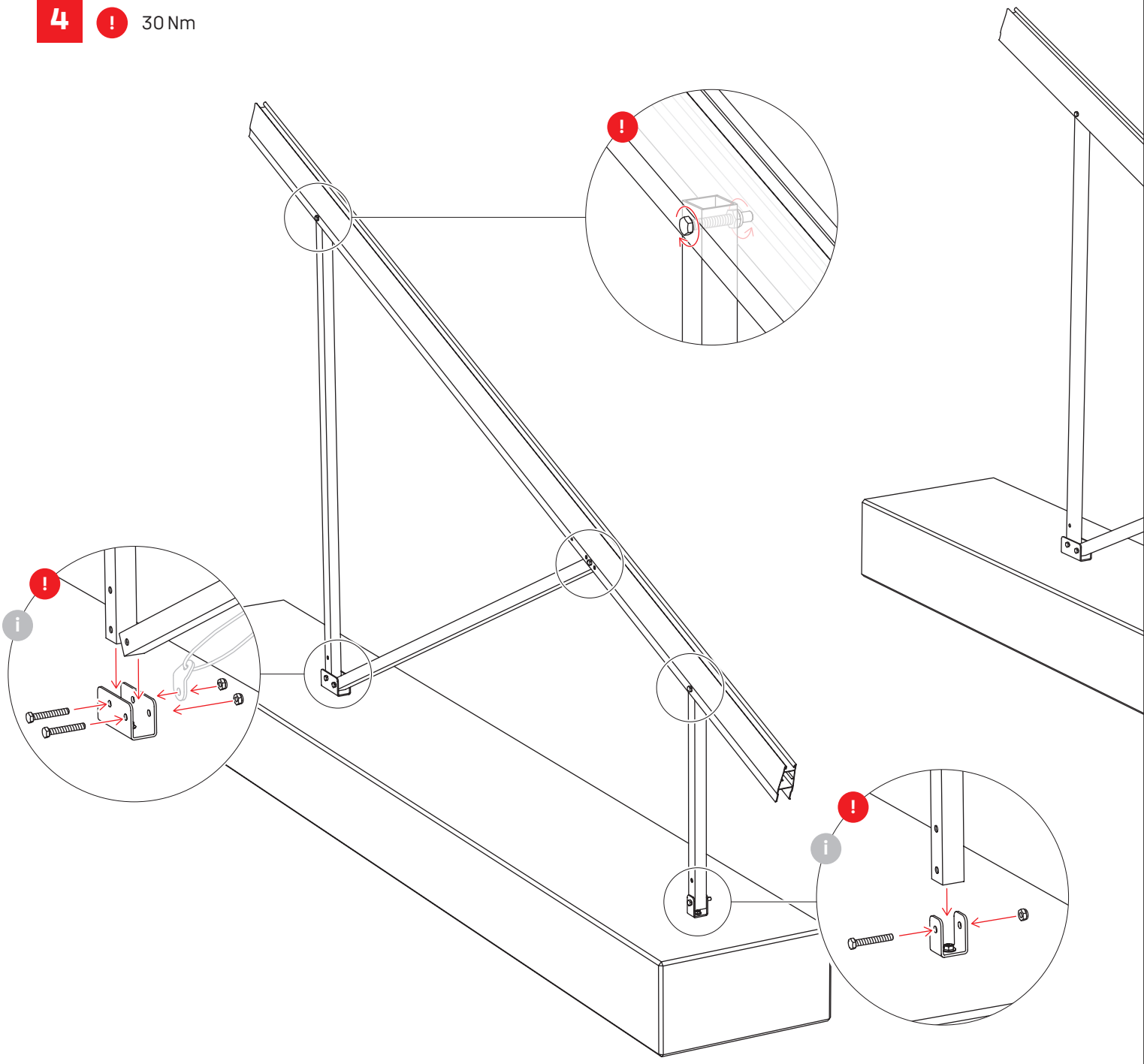

i Anbringung des Windverbandes an den äußeren Betonfundamenten.
„Herstellung Windverband“ auf Seite 38.

Schraubfundamente

Generelle Vorgaben

Baugrundannahme

Die Anzahl und die erforderliche Grösse der jeweiligen Schraubfundamente ist immer abhängig von der Bodenart, Grösse, Gewicht sowie Wind und Schnee-lasten der geplanten Aufbauten. Es wird ausgegangen von Bodenklasse TL/TM gemäss DIN 18196, Konsistenz halbfest (DIN 1422). Grundlage der endgültigen Fundamentbemessung ist die Vorort zu ermittelnde Bodenbeschaffenheit sowie der statische Nachweis der der Tragfähigkeit, basierend auf ein zutreffendes statisches Berechnungsmodell.

Statische Anforderungen

- Anforderungen Kits
  - 1,2 – 1,25 m Eindrehtiefe Schraubfundamente Krinner M16 bis ≤ 1,75 kN Schnee und ≤ 0,67 kN Wind

Zusätzliche Werkzeuge

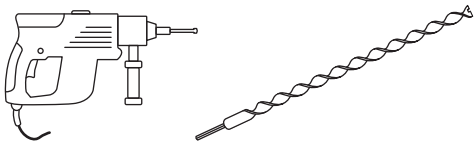

Bohrhammer inkl. Bohrer 25 mm

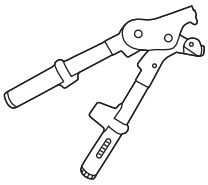

Gripple Spannzange 400 · 2004456

Geräte/Maschinen zum Eindrehen der Schraubfundamente sind beim Baugeräteverleih erhältlich. Alternativ kann auch der Garten- und Landschaftsbau beauftragt werden.

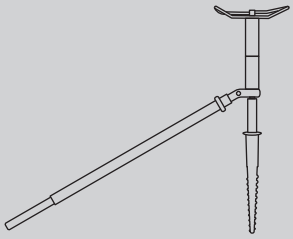

Eindrehmaschine z.B.: Krinner KR E 20-SC

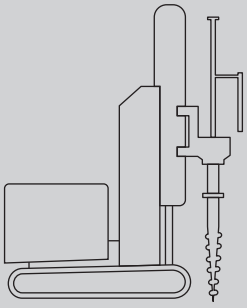

Selbstfahrendes Raupenfahrzeug z.B.: Krinner KR D 30-CO

Komponenten

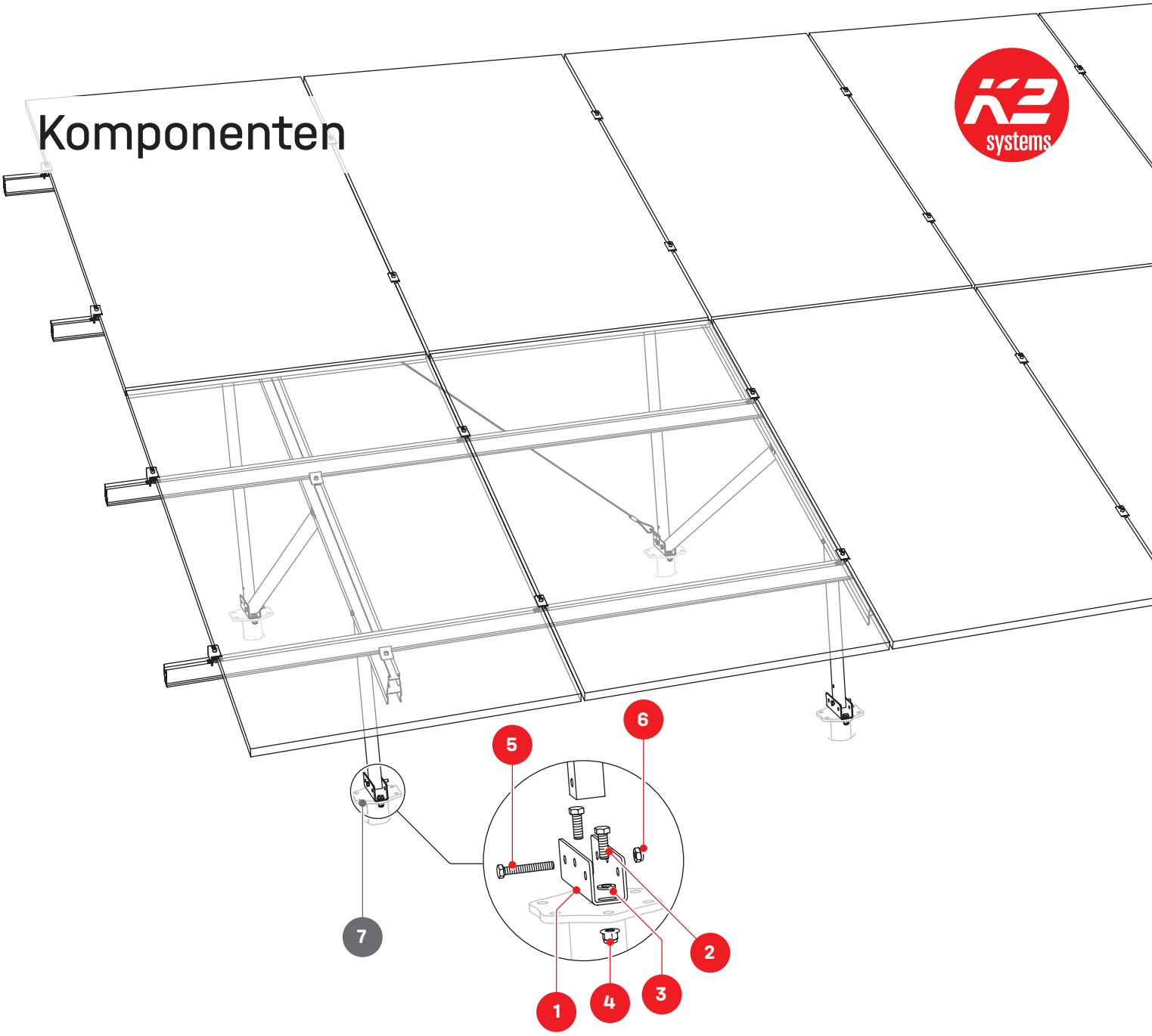

N-Rack Ground Kit Groundscrew

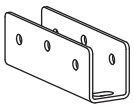

1 2004896
N-Rack GS Foot



2 2004902
Sechskantschraube M12 × 35



3 2004910
Unterlegscheibe M12



4 2004903
Sechskantmutter mit Flansch M12



5 2004408
Sechskantschraube mit Schaft M10 × 70



6 1002849
Sechskant Sicherungsmutter M10

Erforderlich - nicht im Lieferumfang

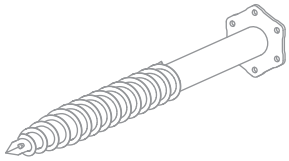

7 2005095
Schraubfundament 1,30 m KSF M76 1300 M16
Bauseits bereitzustellen.

Montage

Gründung und Abstände

1 Werte e und z in den Systemdatenblätter „Schraubfundamente“ ab Seite 56.

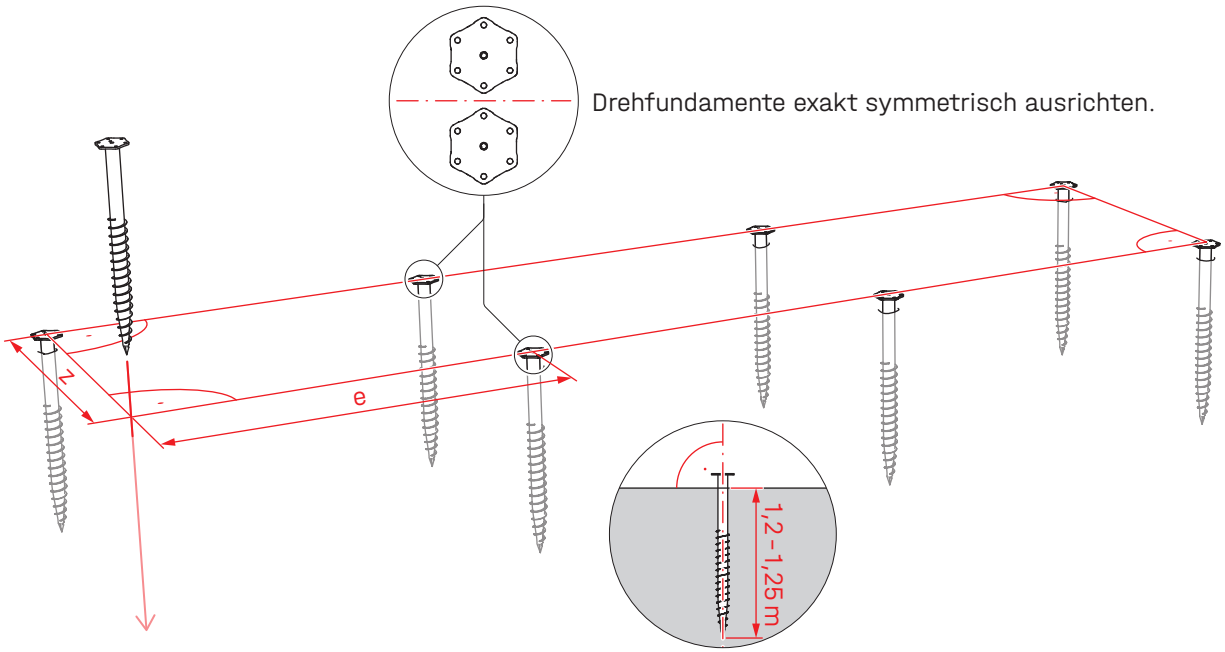

2a

! 54 Nm

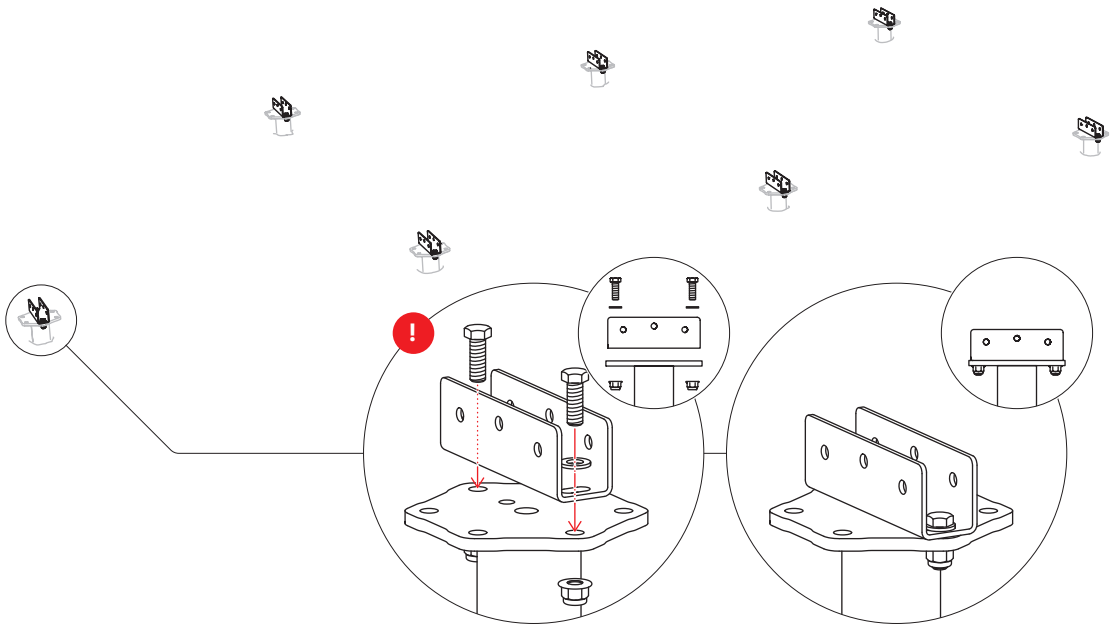

Anbindung Stützen

2b ! 30 Nm

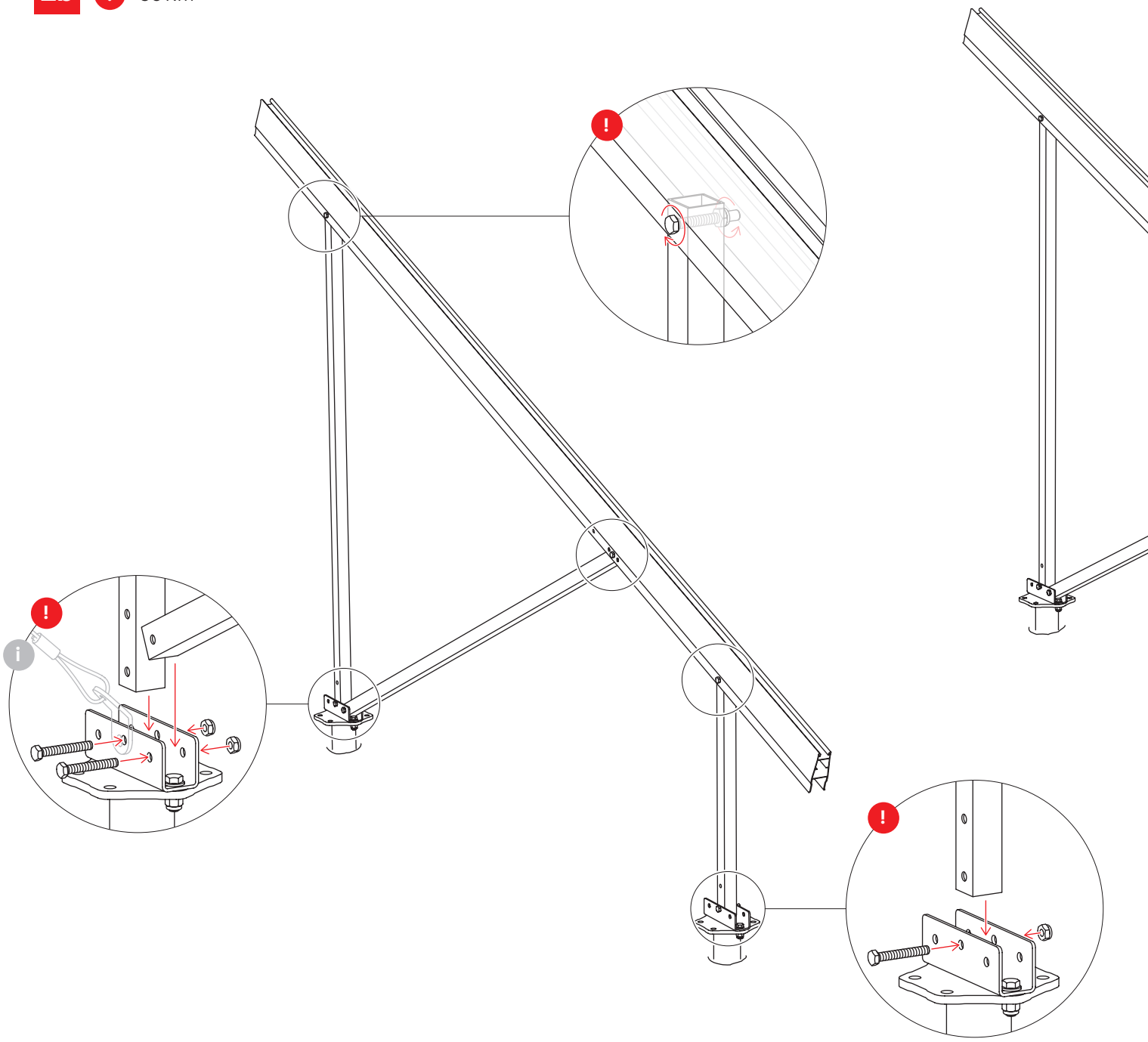

i Anbringung des Windverbandes: „Herstellung Windverband“ auf Seite 38.

Rammfundamente

Generelle Vorgaben

Bodenanforderungen

Die Anzahl und die erforderliche Grösse der jeweiligen Rammpfosten ist immer abhängig von der Bodenart, Grösse, Gewicht sowie Wind und Schnee-lasten der geplanten Aufbauten. Es wird ausgegangen von Bodenklasse TL/TM gemäss DIN 18196, Konsistenz halbfest (DIN 1422). Grundlage der endgültigen Fundamentbemessung ist die Vorort zu ermittelnde Bodenbeschaffenheit sowie der statische Nachweis der der Tragfähigkeit, basierend auf ein zutreffendes statisches Berechnungsmodell.

Statische Anforderungen

Anforderungen Kits

- 1,8 – 1,9 m Einbindetiefe Hutprofil K2 ≤ 1,75 kN Schnee und ≤ 0,67 kN Wind

Zusätzliche Werkzeuge

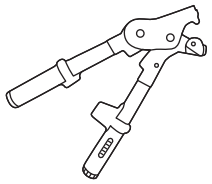

Gripple Spannzange 400 · 2004456

Geräte/Maschinen zum Einbringen der Rammfundamente sind beim Baugeräteverleih erhältlich. Alternativ kann auch der Garten- und Landschaftsbau beauftragt werden.

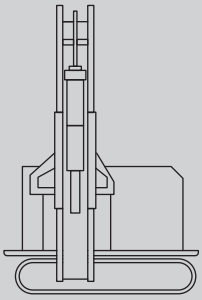

Rammmaschine

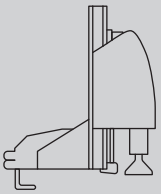

Pfahlramme zum Anbau an Mini-Bagger etc.

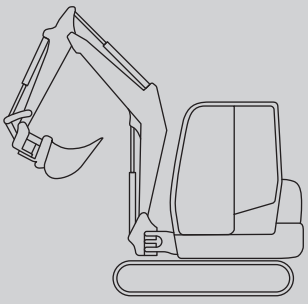

Bagger

Komponenten

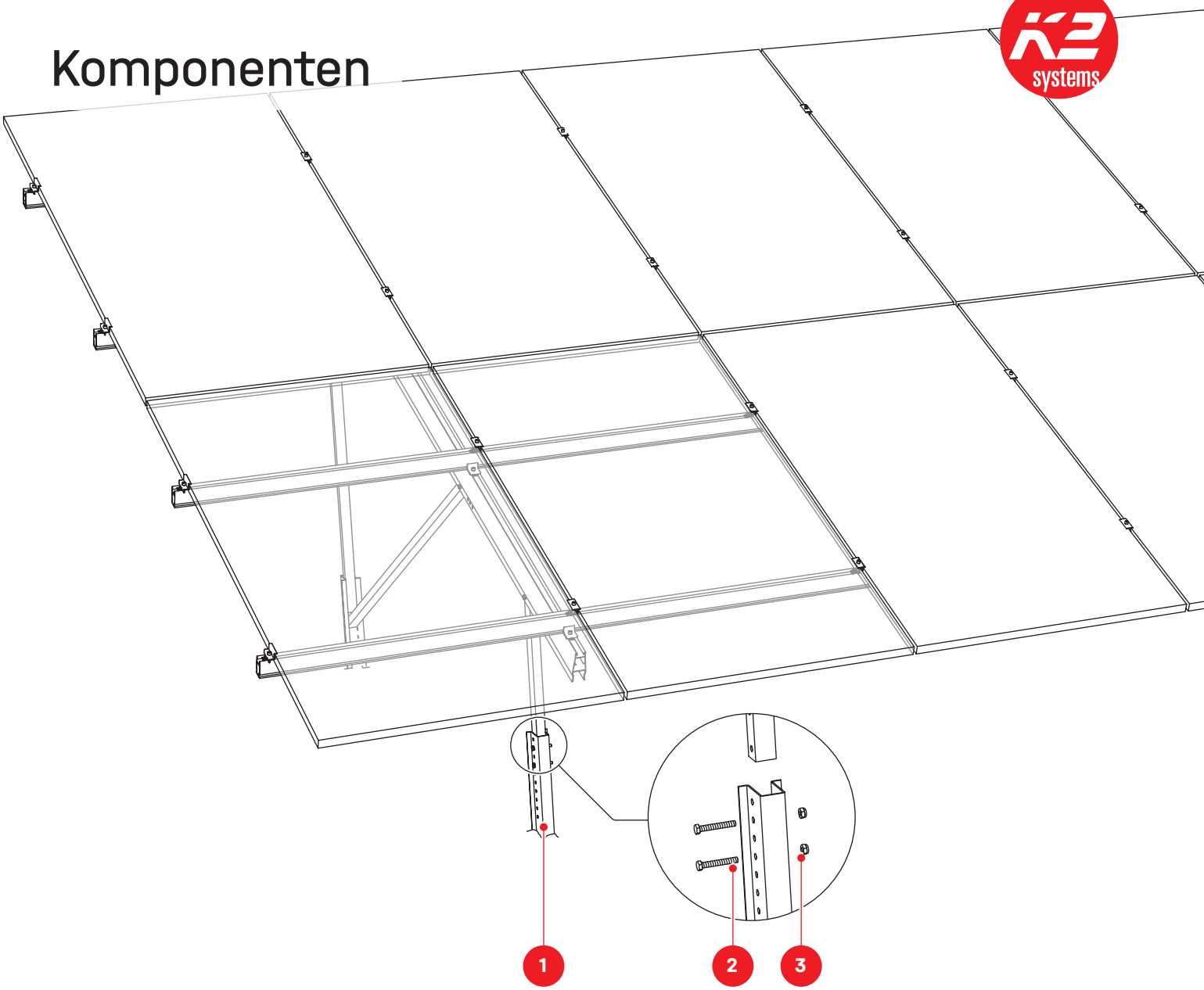

N-Rack Ground Kit Pile

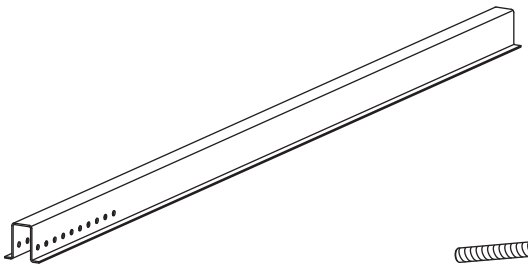

1 2005112
Cap-Profile
N-Rack 2,3 m

2 2004408
Sechskantschraube
mit Schaft M10 × 70

3 1002849
Sechskant Sicherungs-
mutter M10

Montage

Gründung

1

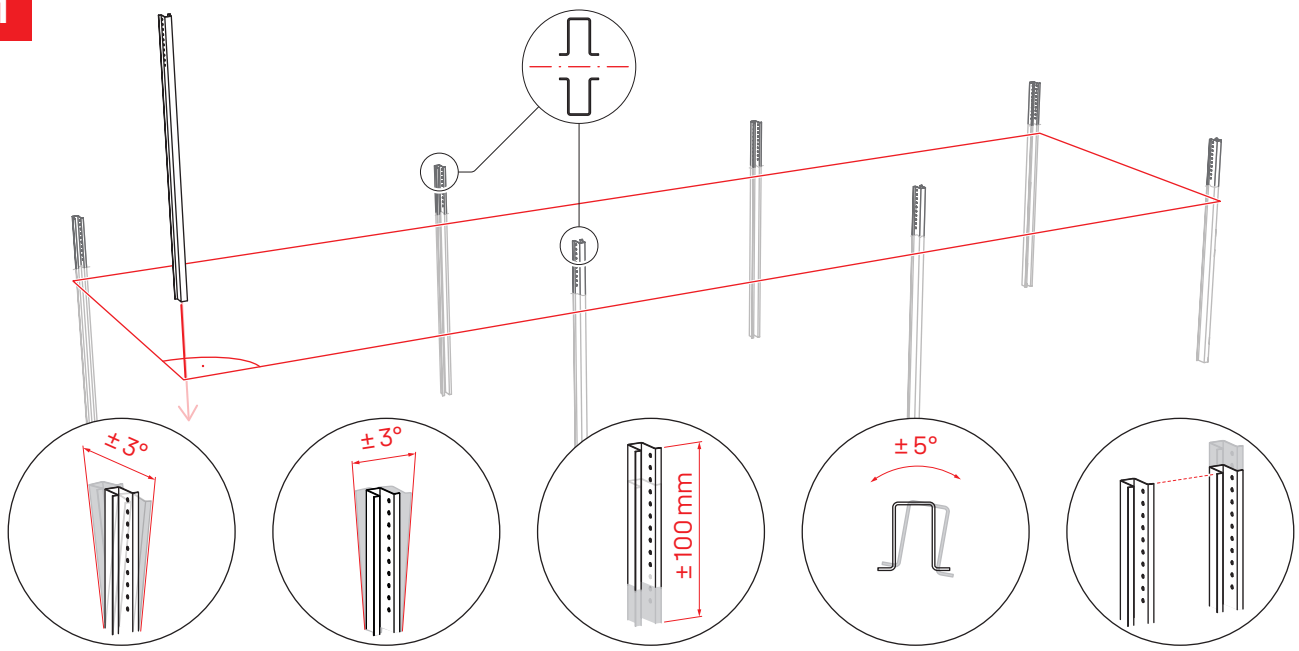

Neigung
Nord-Süd: ± 3°

Neigung
Ost-West: ± 3°

Rammtiefe
± 100 mm

Verdrehung
± 5°

Höhendifferenz
in einer Reihe: ± 30 mm

Abstände

2 Werte e und z in den Systemdatenblätter „Rammfundamente“ ab Seite 64.

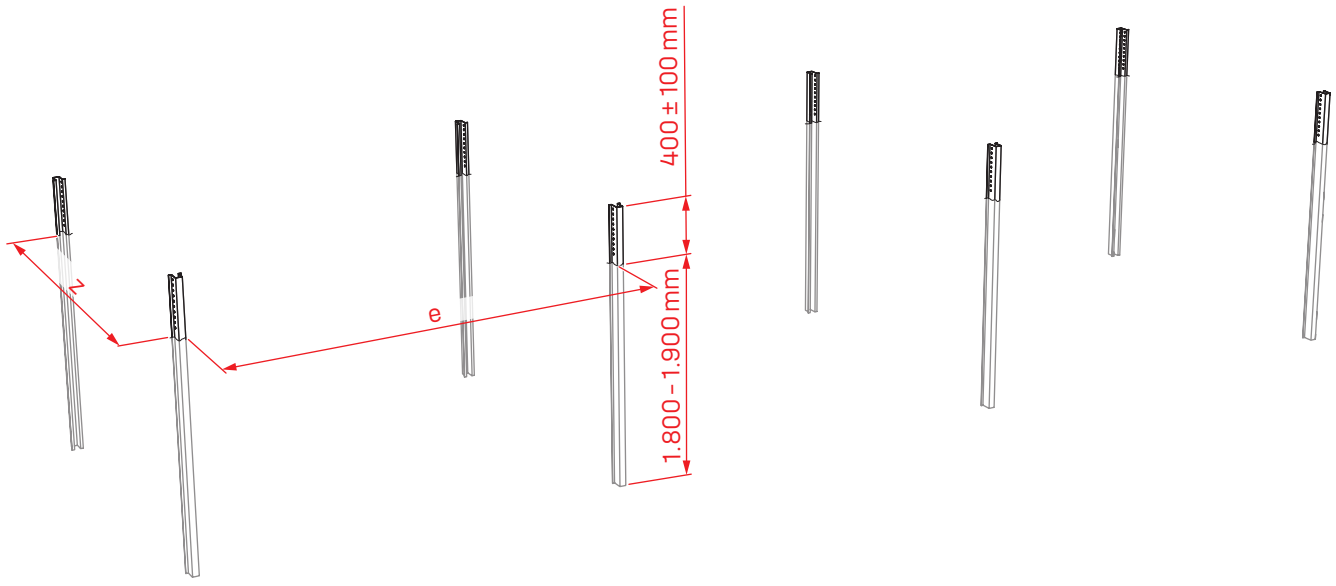

Anbindung Stützen

3 ! 30 Nm

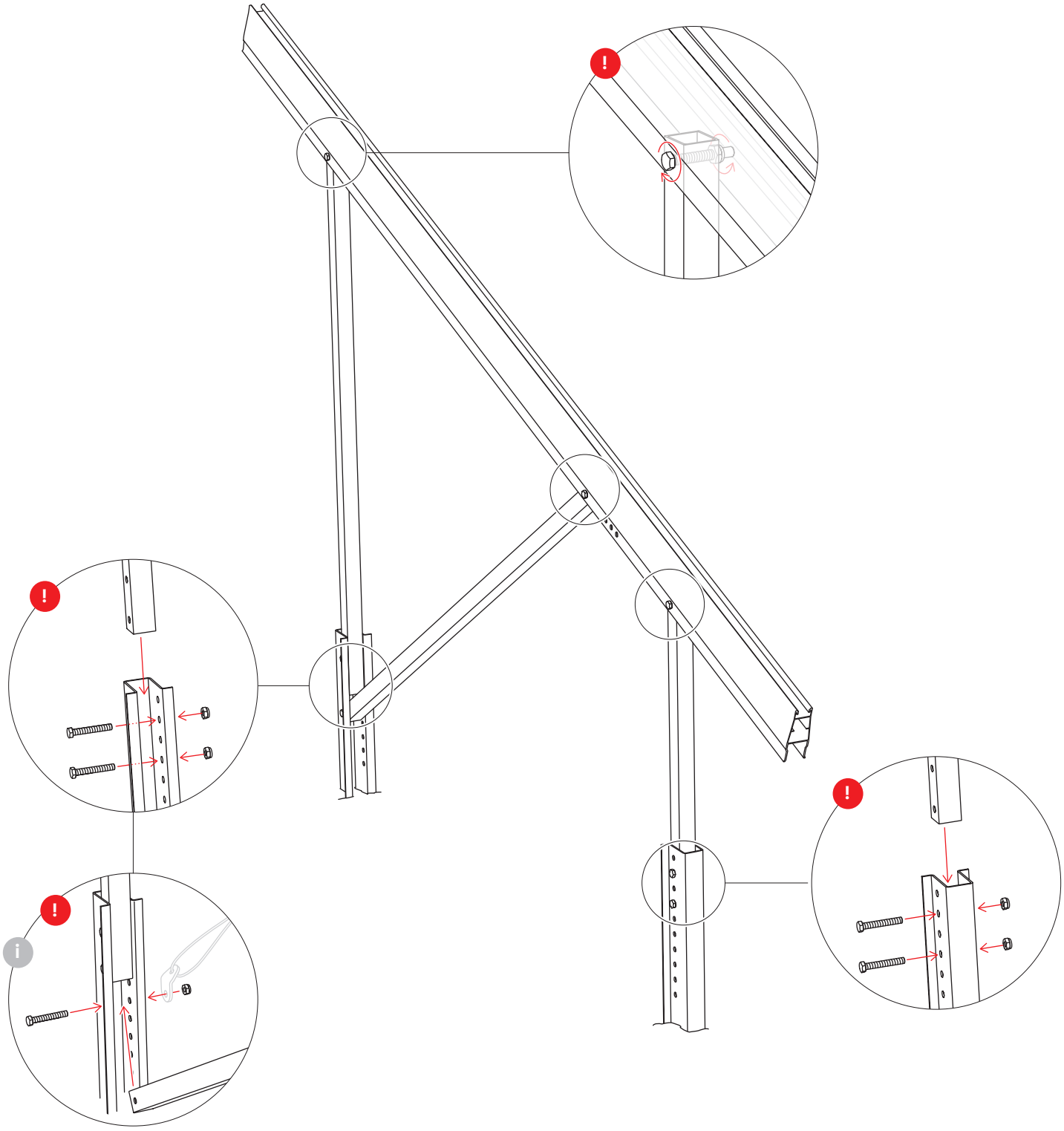

i Anbringung des Windverbandes: „Herstellung Windverband“ auf Seite 38.

Montage Tragschienen und Module

Komponenten N-Rack Top Kit

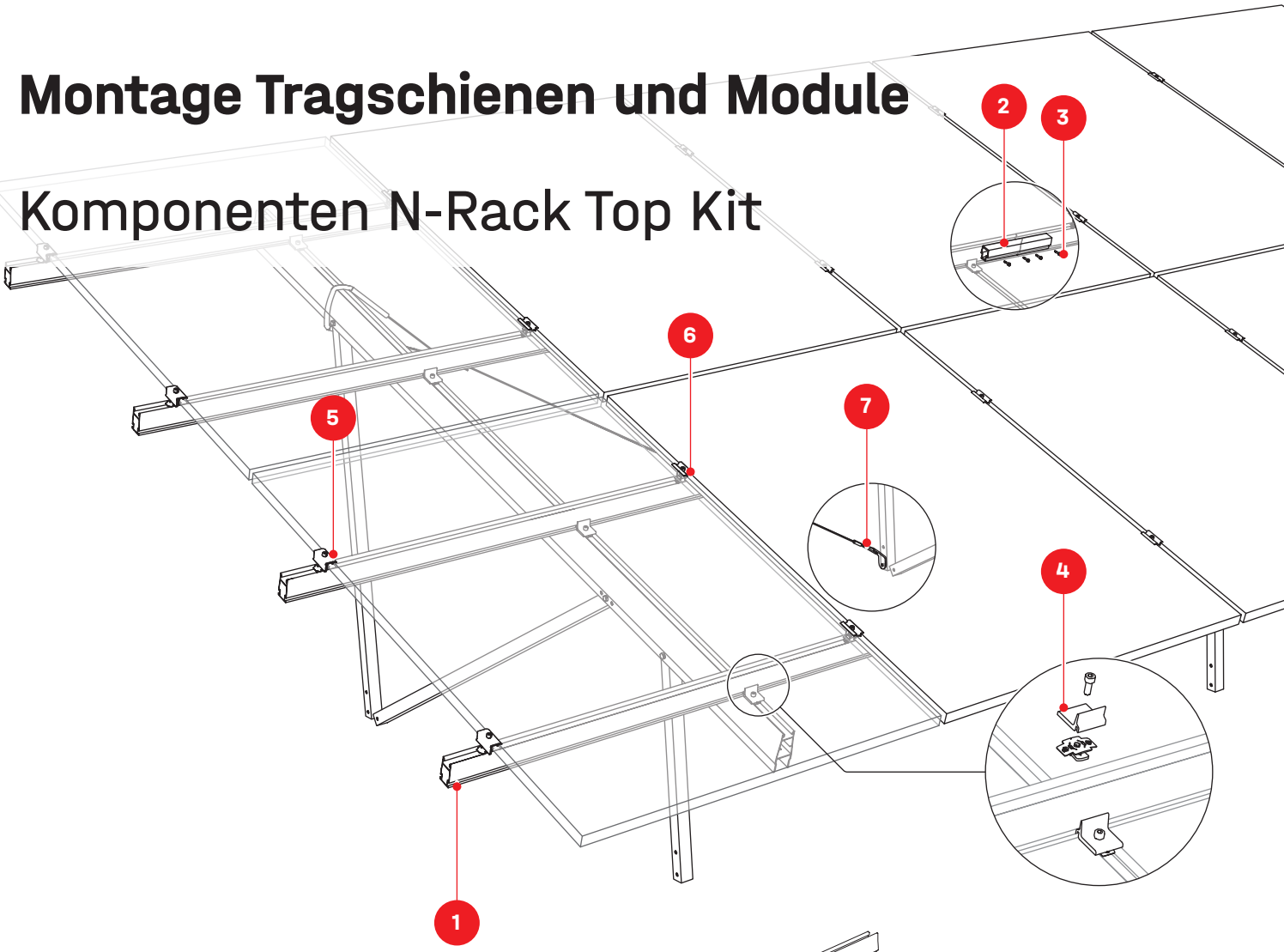

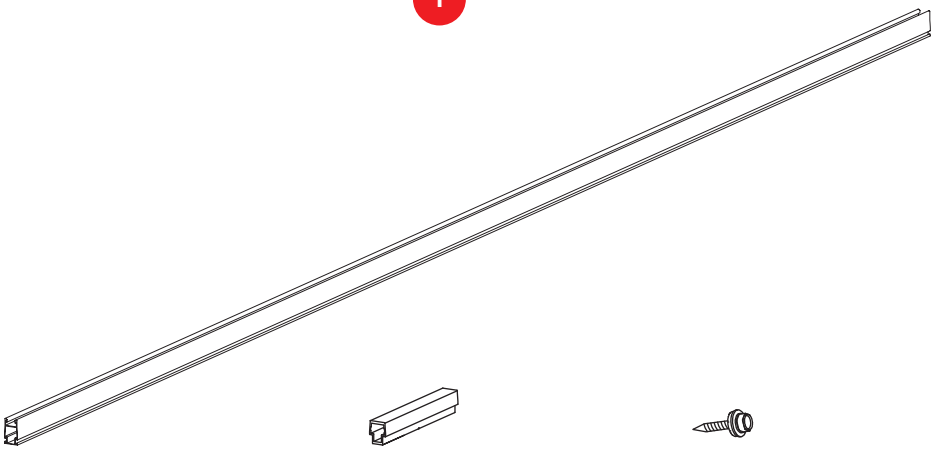

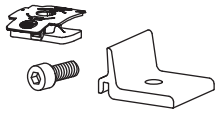

1 Artikelnummer anlagenspezifisch, siehe S. 8
CrossRail 73

2 2004409
CrossRail 73 Connector

3 1001051
Bohrschraube 5,5 × 25

4 2003145
Climber 36/50 Set

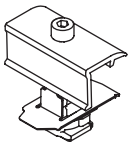

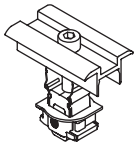

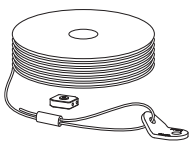

5 2004543
Modulendklemme K2 Clamp EC 25 - 40

6 2004146
Modulmittelklemme K2 Clamp MC 25 - 40

7 2004410
Windverband Set

Montage

1a M = Modullänge. Die Klemmenposition und die Module müssen symmetrisch zur Länge des Obergurts angeordnet werden. Herstellerangaben zum Klemmbereich der Module beachten.

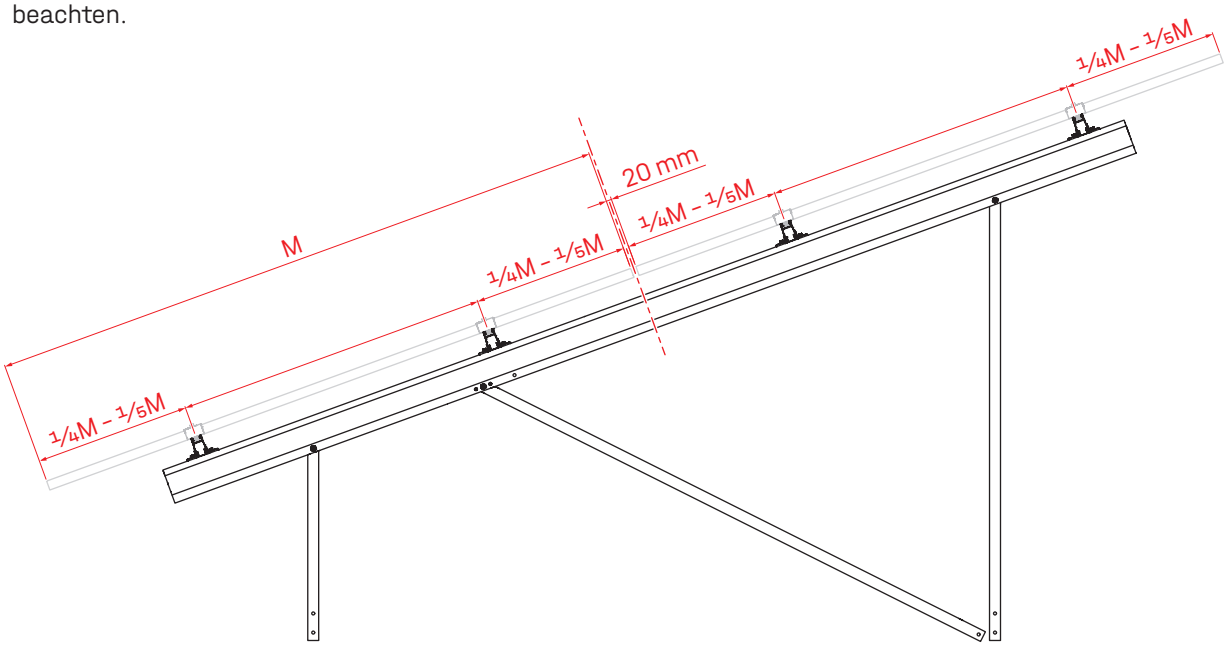

1b

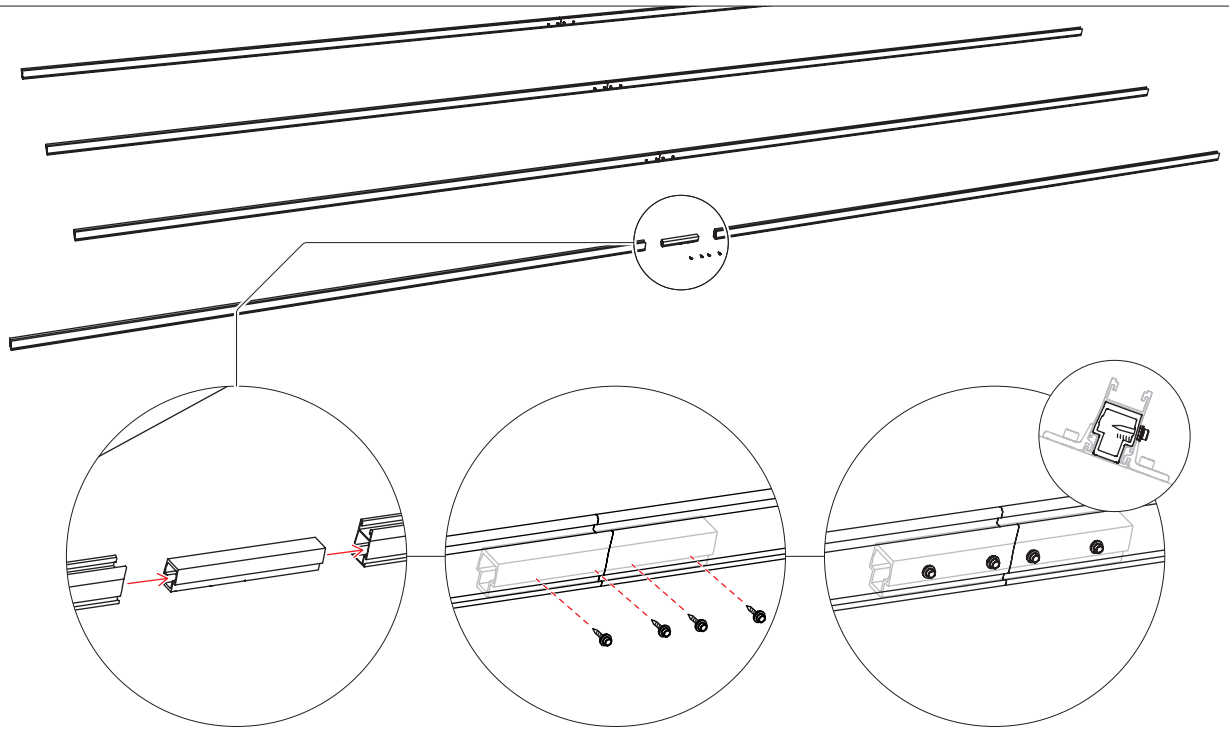

Anbindung Tragschiene CrossRail

2 Wert k ist dem entsprechenden Systemdatenblatt ab Seite 40 zu entnehmen.

! 16 Nm

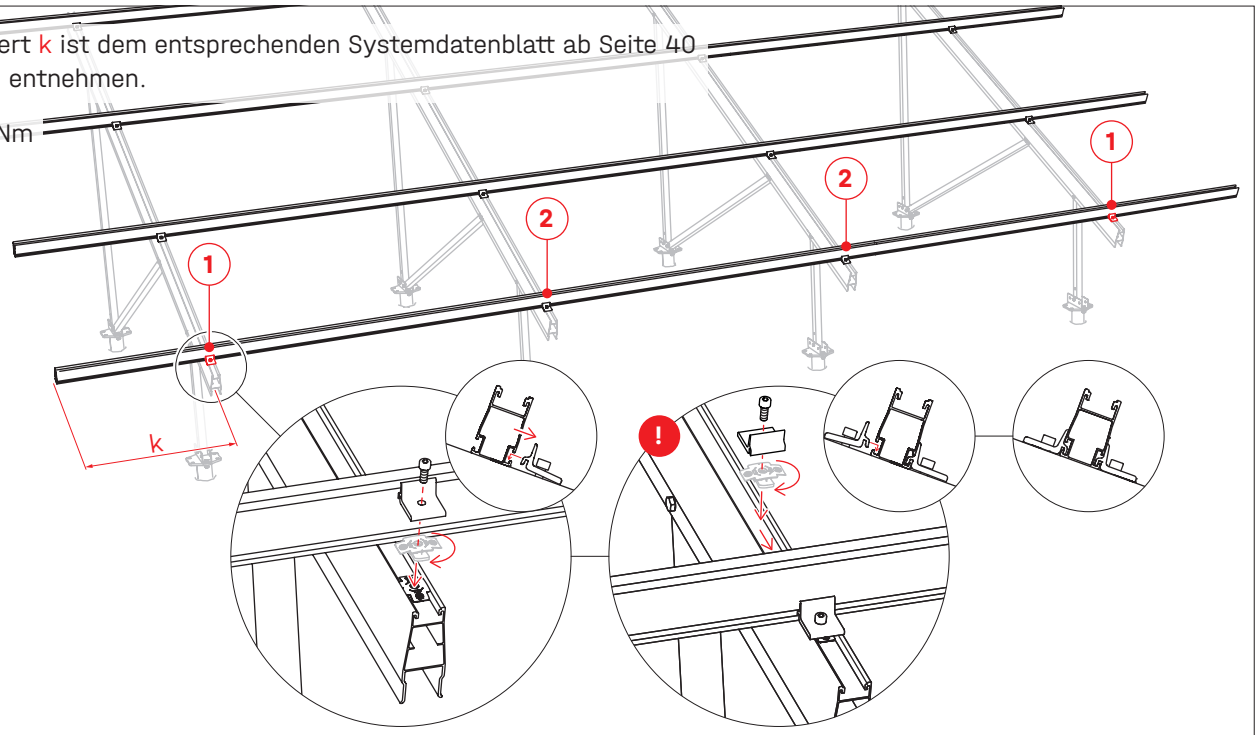

Modulmontage

3 Modulmontage aus der Mitte beginnen.

2×7

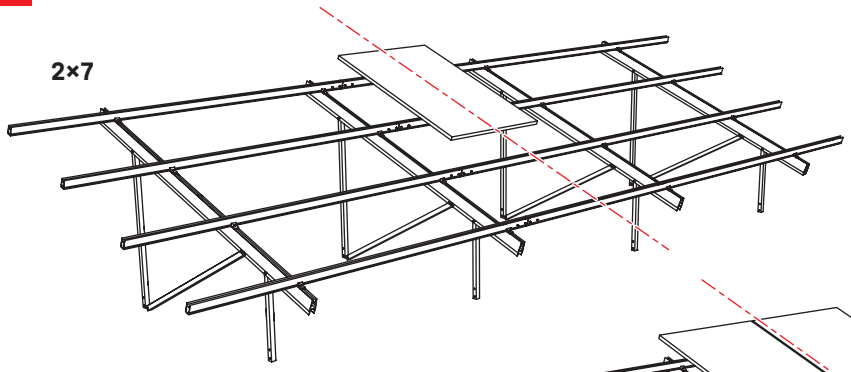

2×12

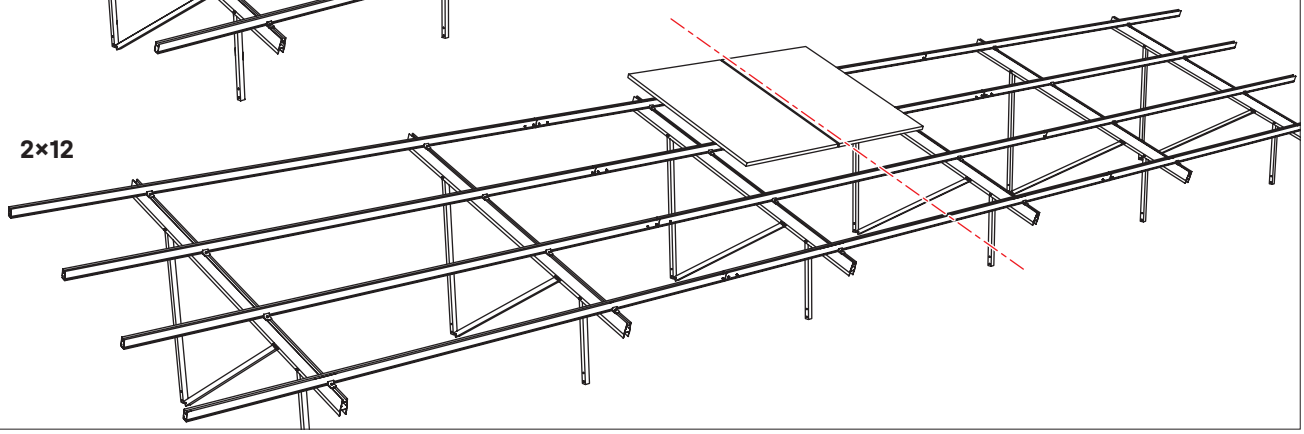

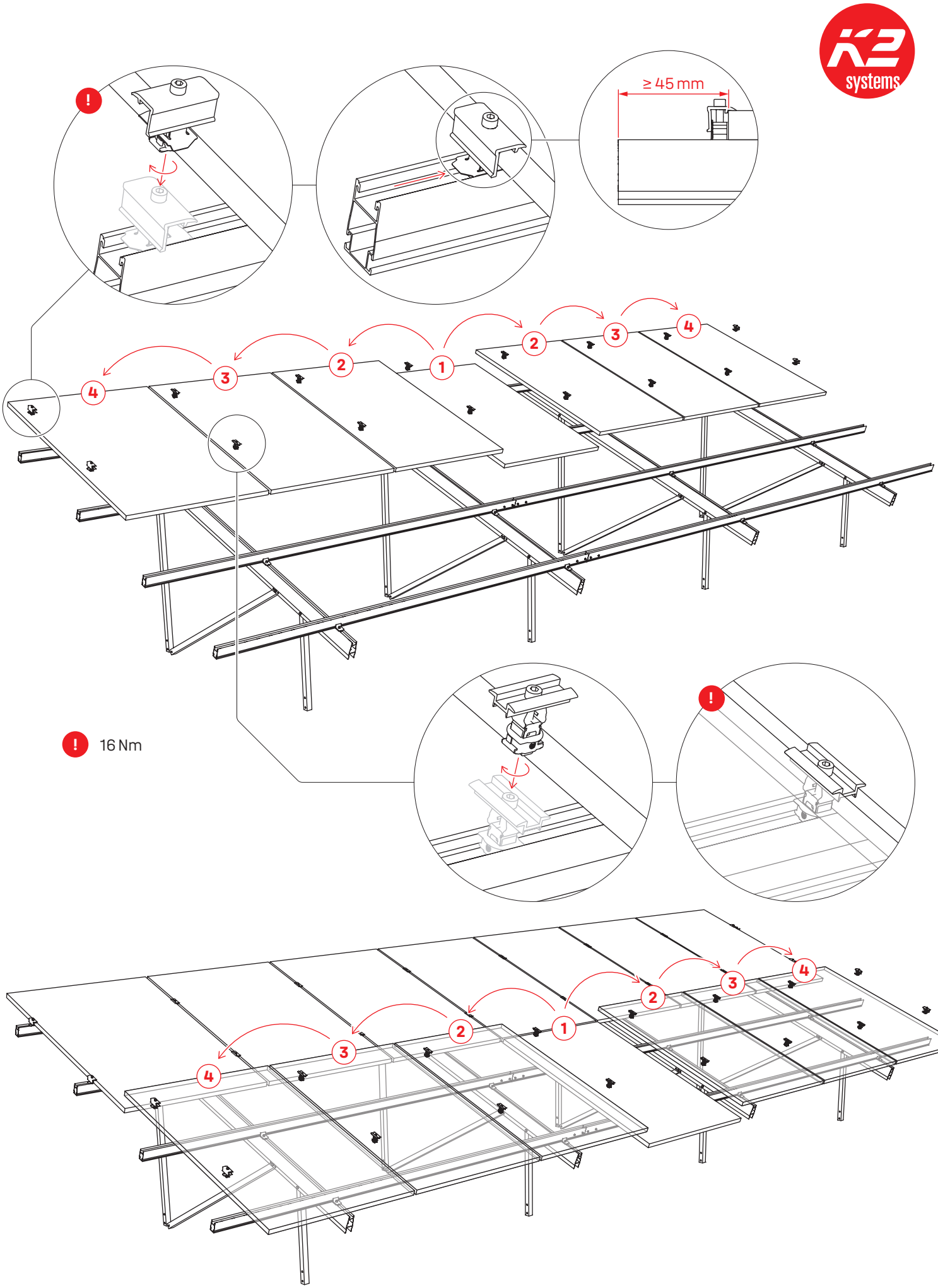
≥ 45 mm
1
2
3
4
16 Nm

Herstellung Windverband



Der Windverband wird links und rechts außen angebracht. Nur zwei der vier im Top Kit enthaltenen Windverbände werden benötigt.
Für das N-Rack Kit mit Gabionen ist kein Windverband erforderlich.

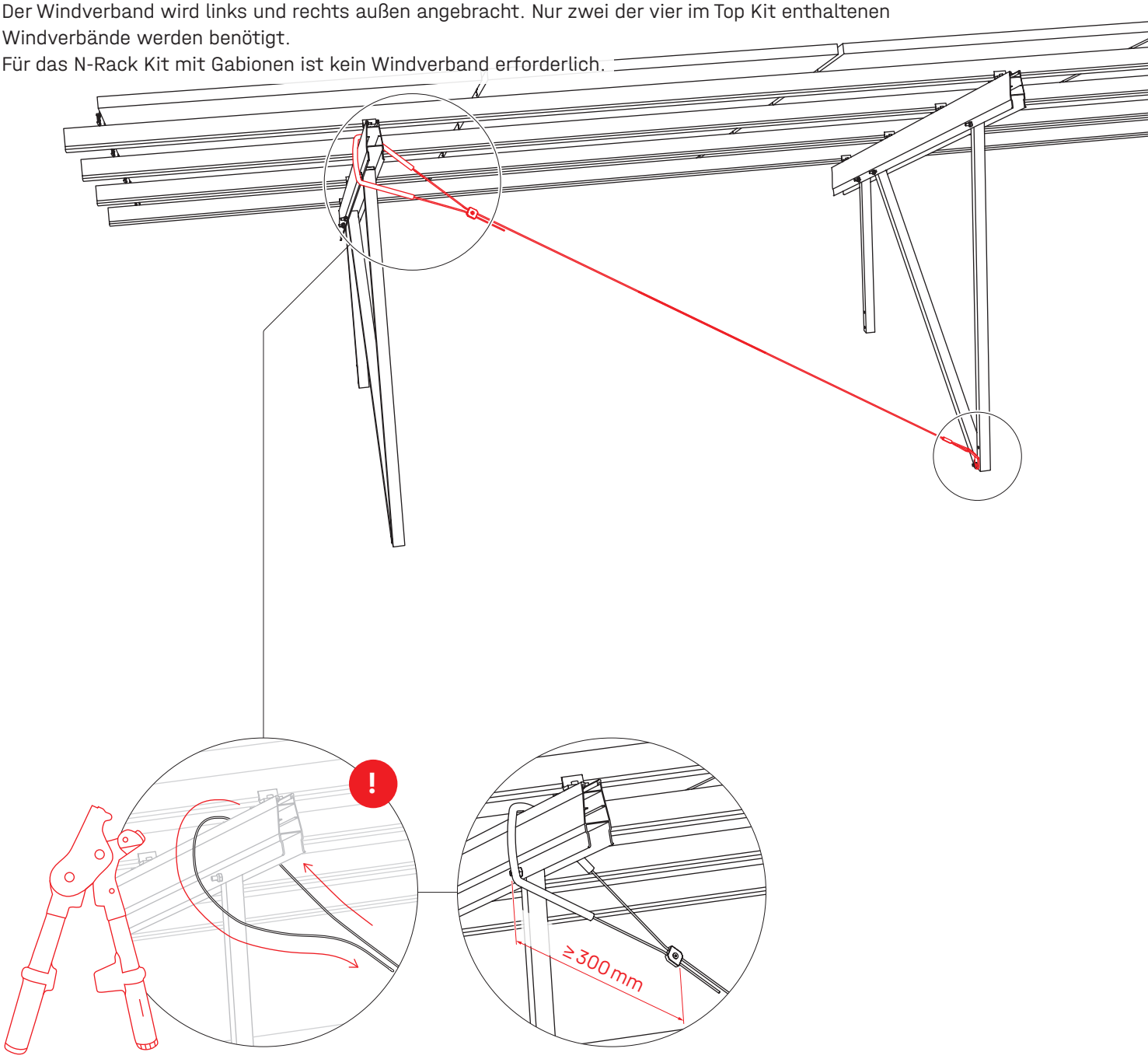

! Anwendungshinweise des Werkzeugherstellers beachten

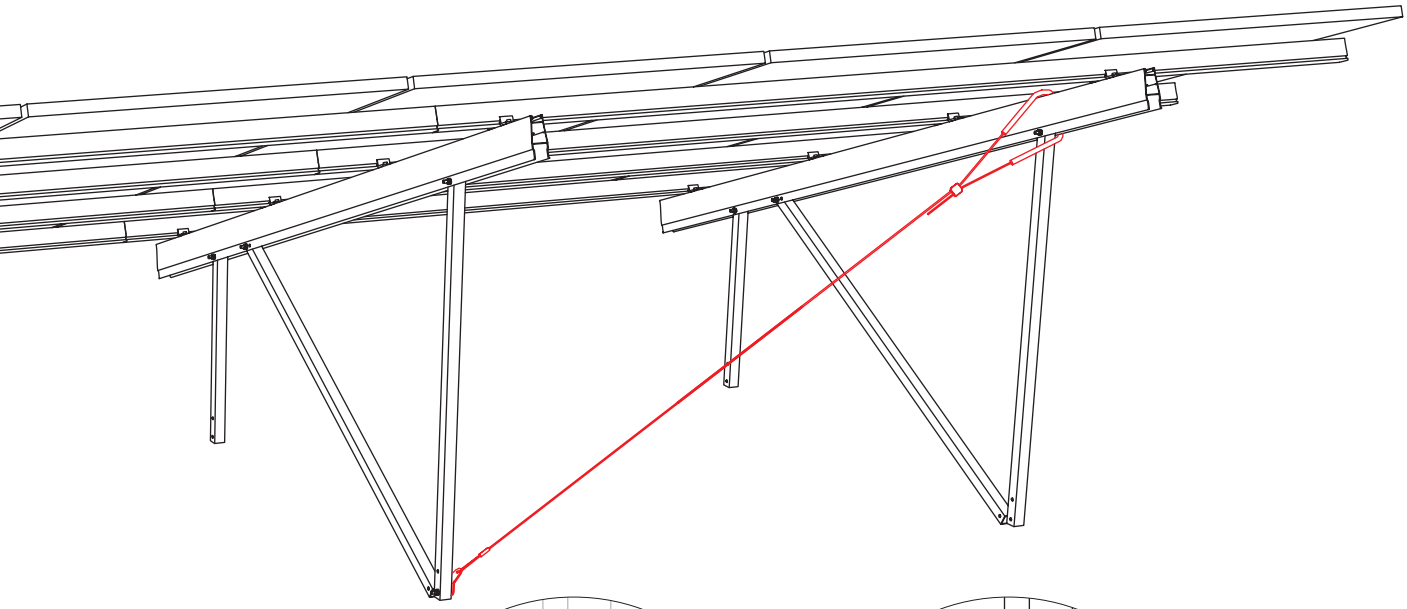

Betonfundamente

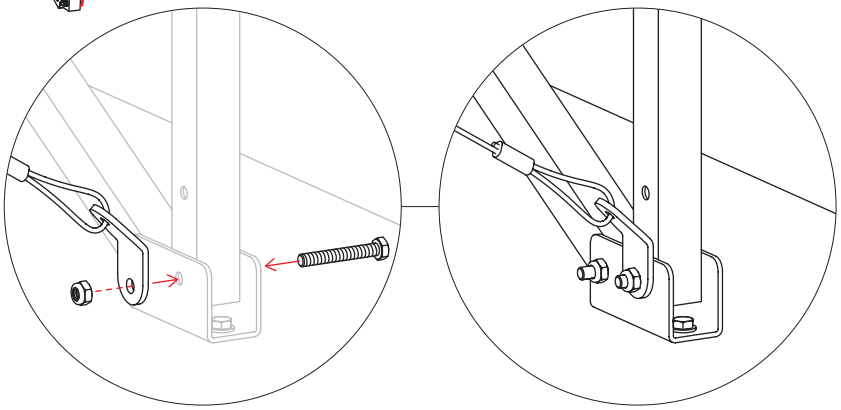

Schraubfundamente

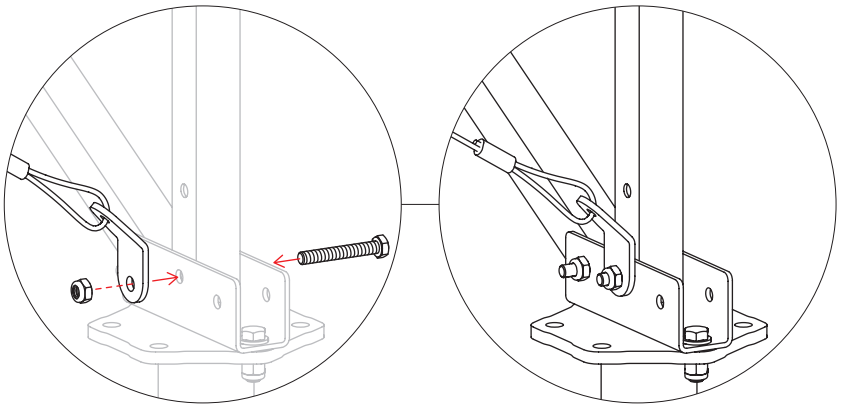

Rammfundamente

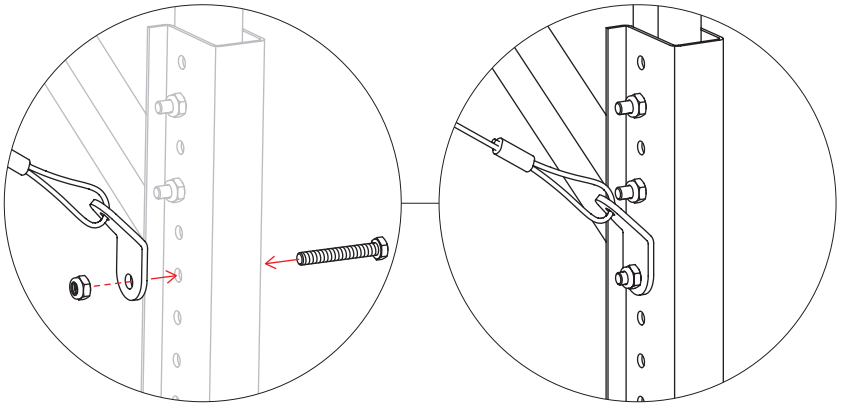

Systemdatenblätter

Gabionen

Gabion Kit 2×7 S

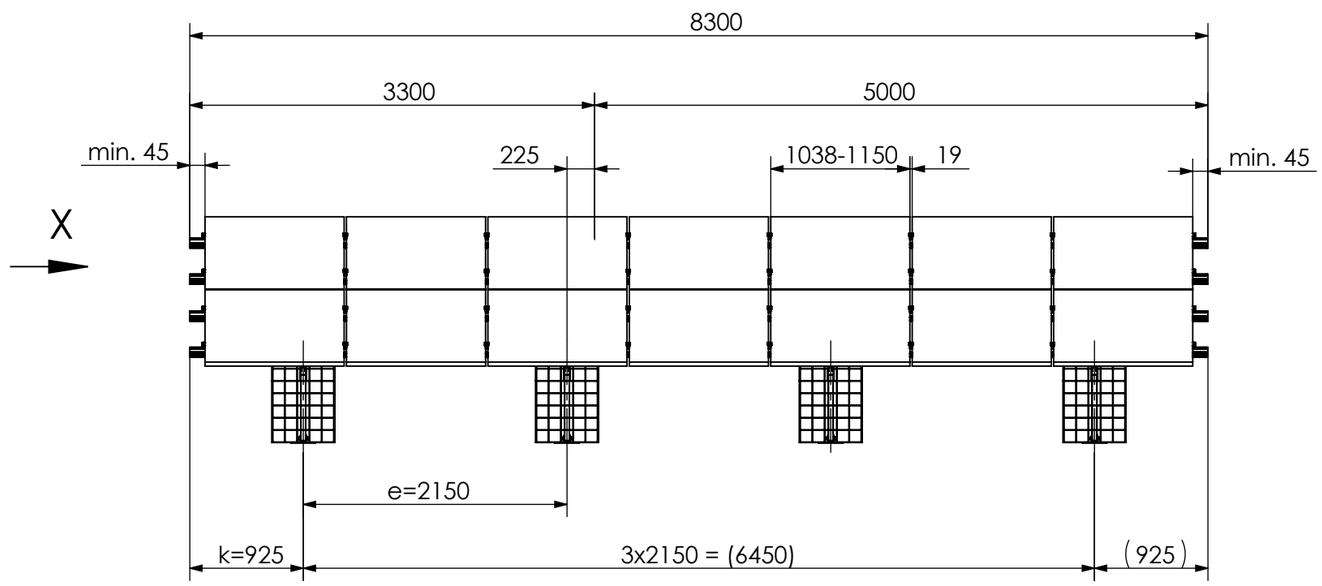

View X
1 : 20

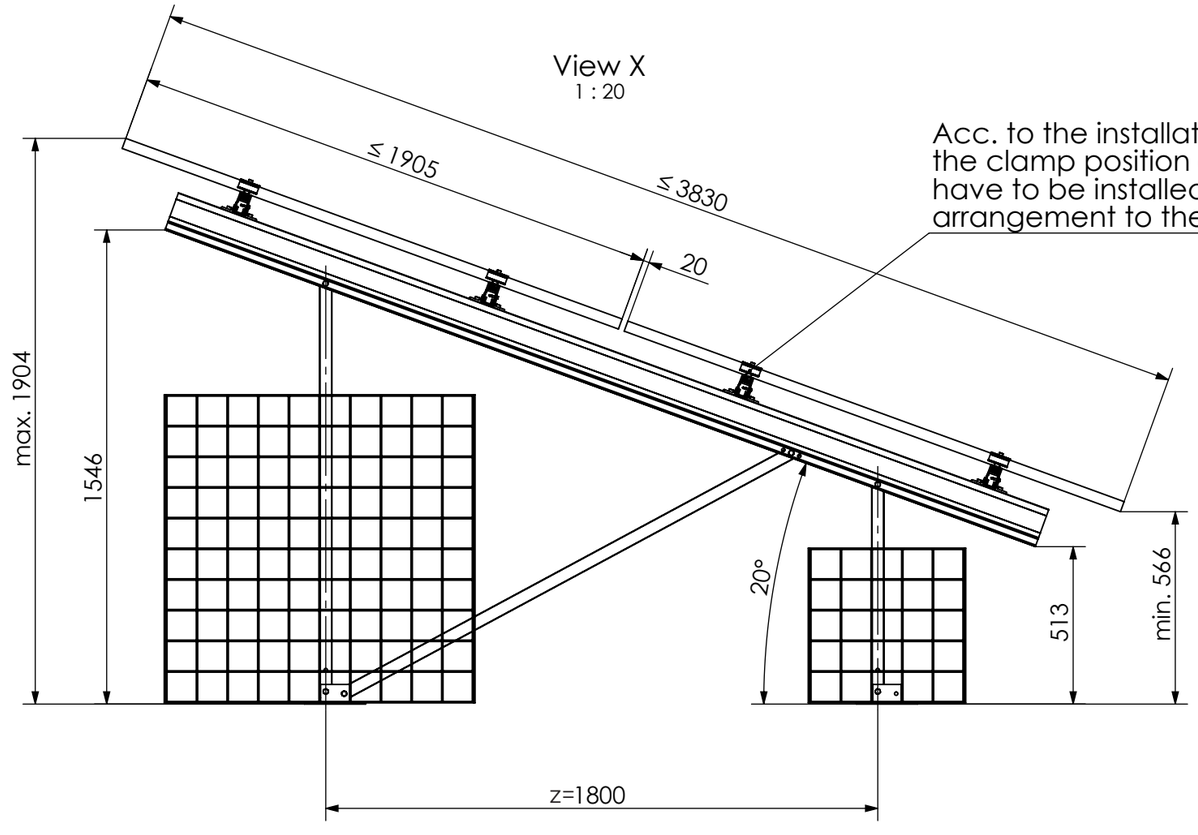

Acc. to the installation manual, the clamp position and the modules have to be installed in a symmetrical arrangement to the beam length.

Isometric
1 : 100

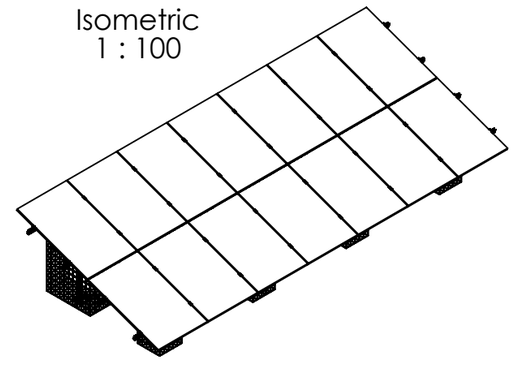

14 modules (2x7 Portrait)
for module width ≤ 1150 mm

12 modules (2x6 Portrait)
for module width >1150-1303 mm

Peak velocity qp[z]: 0.67kN/m²
Ground snow load Sk: 1.75kN/m²

K2 Systems GmbH
Haldenstr. 1
71272 Renningen
Germany
+49 7159 42059-0

Designation:
Data sheet
N-Rack 2.20 Gabion 2x7 S

	Name	Date	Material:		Item no.:	
Designed	C. Erb	26.01.2026	-		---	A3
Approved	L. Kreemke	16.03.2026	Surface: -		Drawing no.: ---	All dimensions in mm
Last change			Weight: -	Scale: 1:50		Sheet 1 of 1

This drawing is the sole property of K2 Systems GmbH. It is protected by copyright and may only be copied, reproduced or distributed to a third party with explicit permission!

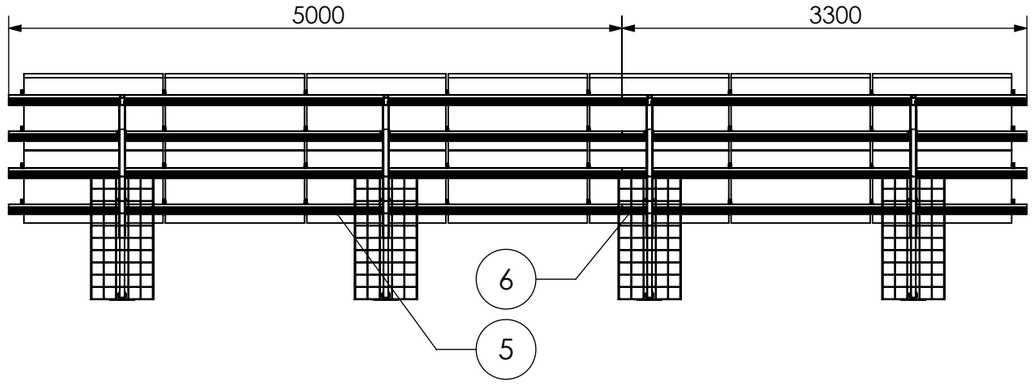

Detail Y
1 : 20

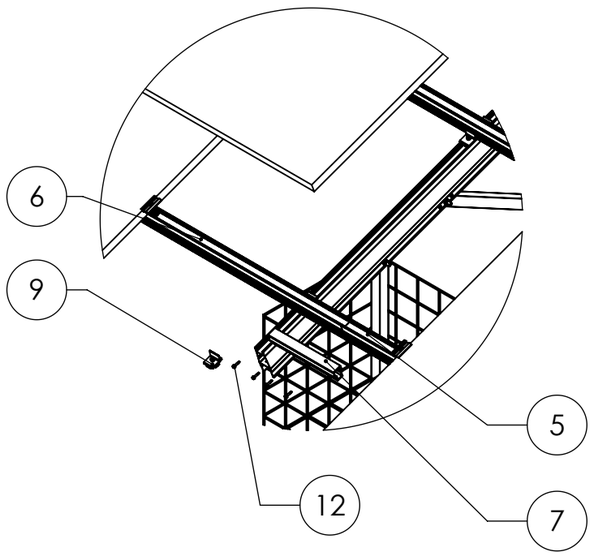

Detail Z
1:50

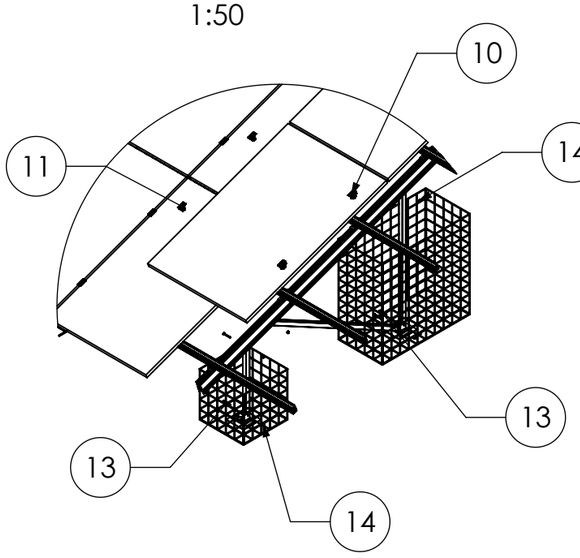

Isometric
1 : 100

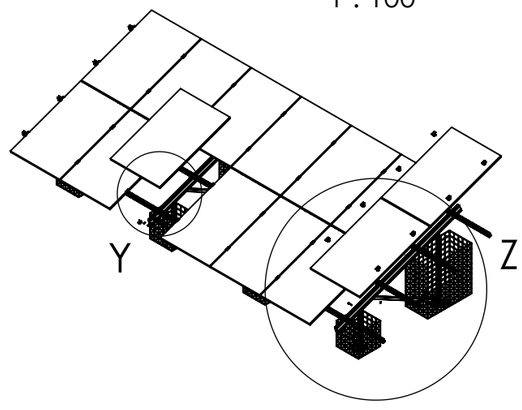

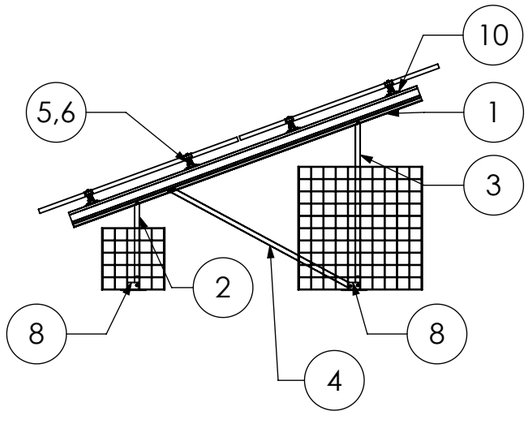

Pos.No.	Designation
1	Beam N-Rack 3020
2	3-Hole Brace N-Rack 715
3	3-Hole Brace N-Rack 1370
4	2-Hole Brace N-Rack 1696
5	CrossRail 73 - 5 m
6	CrossRail 73 - 3,3 m
7	CrossRail 73 Connector
8	N-Rack Base Plate
9	Climber 36/50 Set
10	EC Clamp Set
11	MC Clamp Set
12	Self-tapping screw 5,5 x 25 - A2
13	Hexagon head bolt M10 x 70 ISO 4014 - A2-70
14	Hexagon nut M10 - DIN 985 - A2-70

14 modules (2x7 Portrait)
for module width ≤ 1150 mm

12 modules (2x6 Portrait)
for module width >1150-1303 mm

Peak velocity qp[z]: 0.67kN/m²
Ground snow load Sk: 1.75kN/m²

K2 Systems GmbH
Haldenstr. 1
71272 Renningen
Germany
+49 7159 42059-0

Designation:
Data sheet
N-Rack 2.20 Gabion 2x7 S

	Name	Date	Material:		Item no.:		A3
Designed	C. Erb	26.01.2026	-		---		
Approved	L. Kreemke	16.03.2026	Surface: -		Drawing no.:	---	All dimensions in mm
Last change			Weight: -	Scale: 1:50			Sheet 1 of 1

This drawing is the sole property of K2 Systems GmbH. It is protected by copyright and may only be copied, reproduced or distributed to a third party with explicit permission!

Gabion Kit 2×7 L

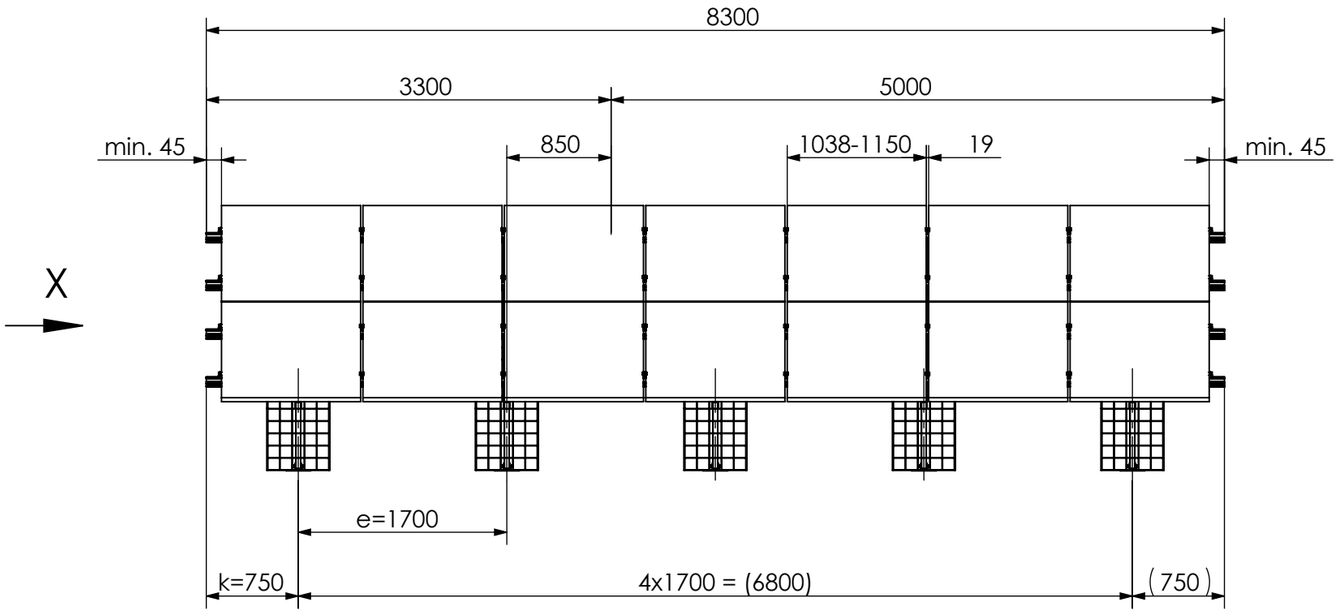

View X
1 : 20

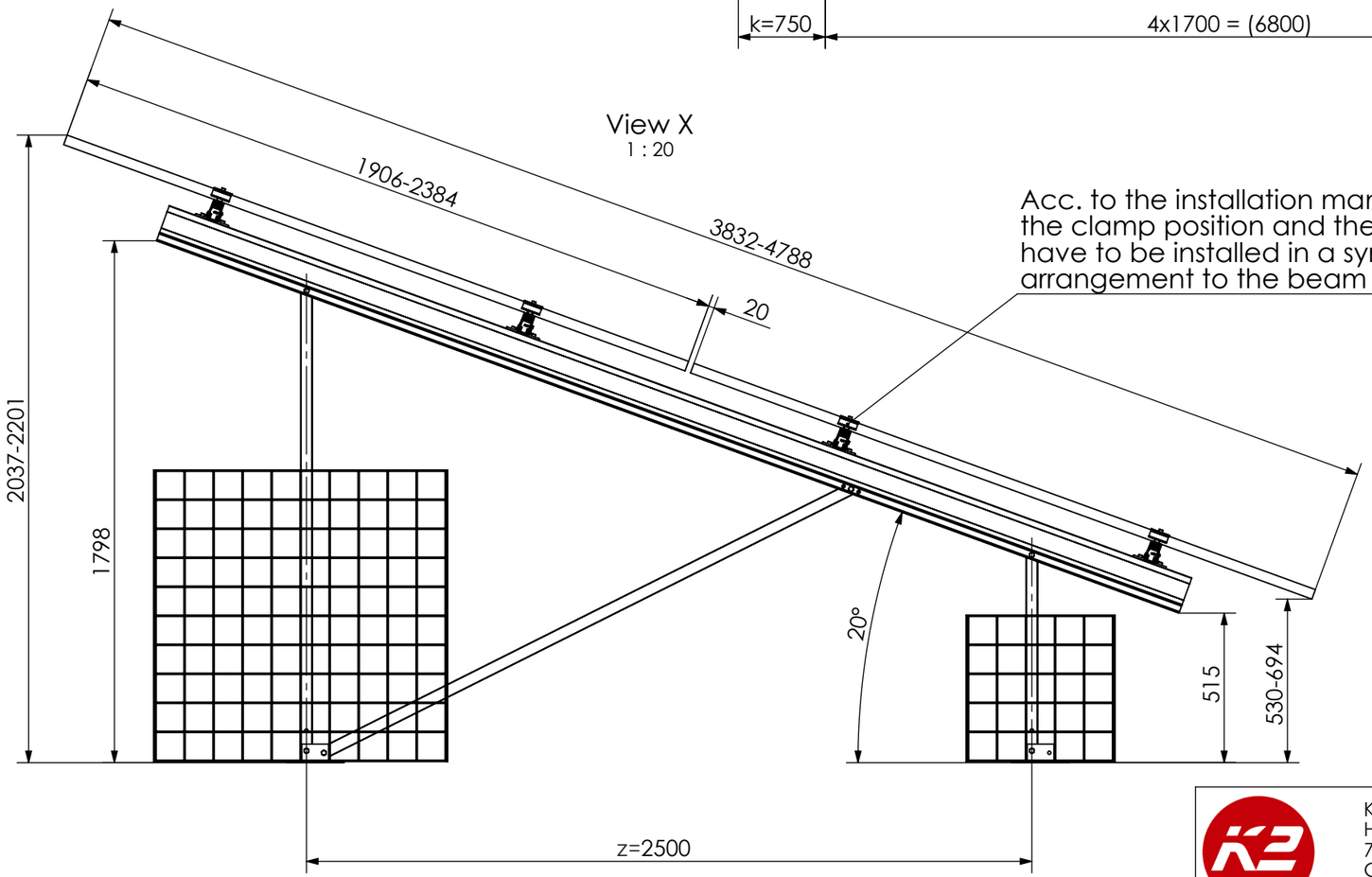

Acc. to the installation manual, the clamp position and the modules have to be installed in a symmetrical arrangement to the beam length.

Isometric
1 : 100

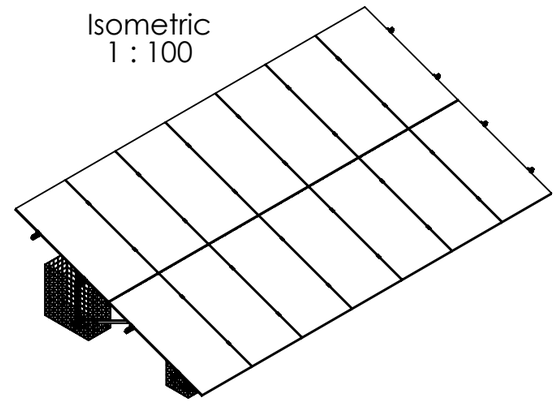

14 modules (2x7 Portrait)
for module width ≤ 1150 mm

12 modules (2x6 Portrait)
for module width >1150-1303 mm

Peak velocity qp[z]: 0.67kN/m²
Ground snow load Sk: 1.75kN/m²

K2 Systems GmbH
Haldenstr. 1
71272 Renningen
Germany
+49 7159 42059-0

Designation:
Data sheet N-Rack 2.20 Gabion 2x7 L

	Name	Date	Material:		Item no.:	
Designed	C. Erb	26.01.2026	-		---	A3
Approved	L. Kreemke	16.03.2026	Surface: -		Drawing no.: ---	All dimensions in mm
Last change			Weight: -	Scale: 1:50		Sheet 1 of 1

This drawing is the sole property of K2 Systems GmbH. It is protected by copyright and may only be copied, reproduced or distributed to a third party with explicit permission!

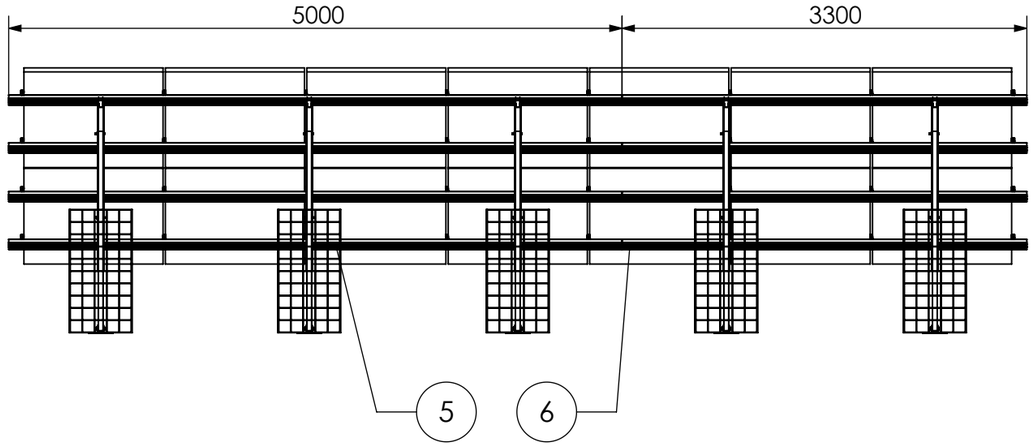

Detail Y
1 : 20

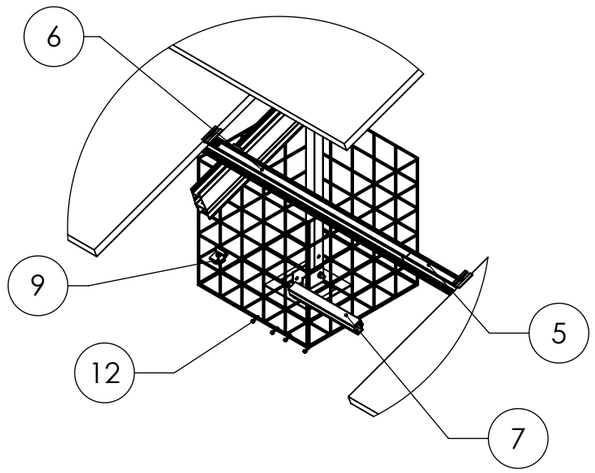

Detail Z
1:50

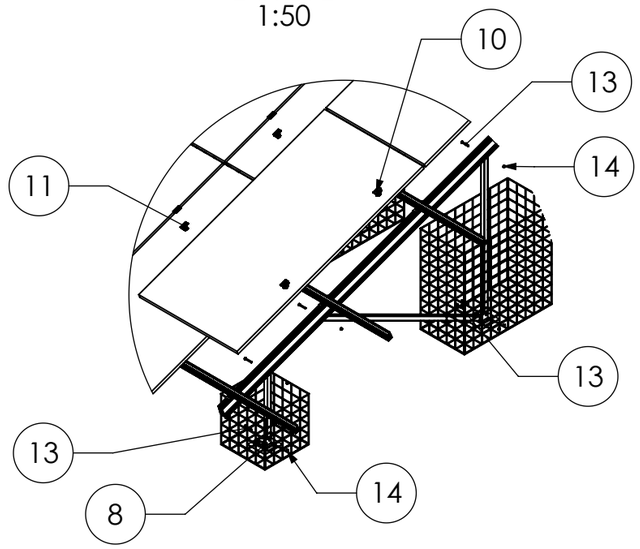

Isometric
1 : 100

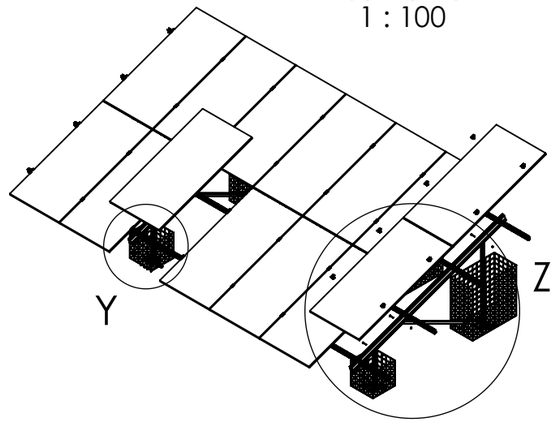

Pos.No.	Designation
1	Beam N-Rack 3750
2	3-Hole Brace N-Rack 715
3	3-Hole Brace N-Rack 1625
4	2-Hole Brace N-Rack 2072
5	CrossRail 73 - 5 m
6	CrossRail 73 - 3,3 m
7	CrossRail 73 Connector
8	N-Rack Base Plate
9	Climber 36/50 Set
10	EC Clamp Set
11	MC Clamp Set
12	Self-tapping screw 5,5 x 25 - A2
13	Hexagon head bolt M10 x 70 ISO 4014 - A2-70
14	Hexagon nut M10 - DIN 985 - A2-70

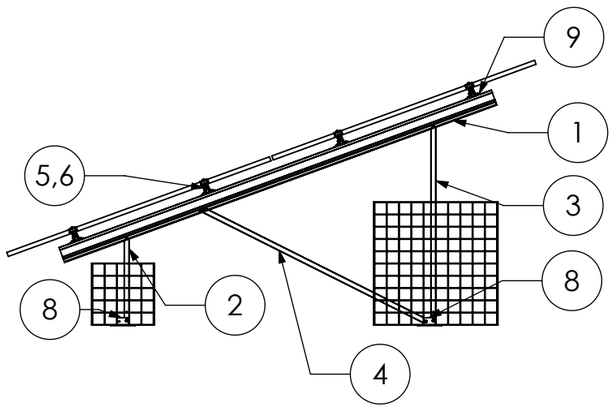

14 modules (2x7 Portrait)
for module width ≤ 1150 mm

12 modules (2x6 Portrait)
for module width >1150-1303 mm

Peak velocity qp[z]: 0.67kN/m²
Ground snow load Sk: 1.75kN/m²

K2 Systems GmbH
Haldenstr. 1
71272 Renningen
Germany
+49 7159 42059-0

Designation:
Data sheet
N-Rack 2.20 Gabion 2x7 L

	Name	Date	Material:		Item no.:	A3
Designed	C. Erb	26.01.2026	-		---	
Approved	L. Kreemke	16.03.2026	Surface: -		Drawing no.: ---	All dimensions in mm
Last change			Weight: -	Scale: 1:50		Sheet 1 of 1

This drawing is the sole property of K2 Systems GmbH. It is protected by copyright and may only be copied, reproduced or distributed to a third party with explicit permission!

Gabion Kit 2×12 S

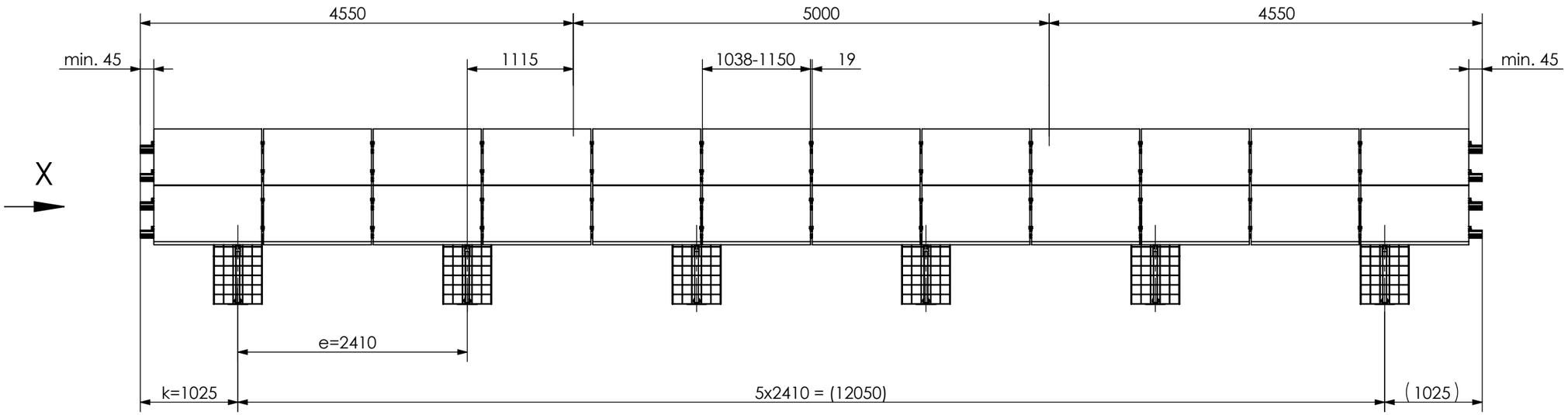

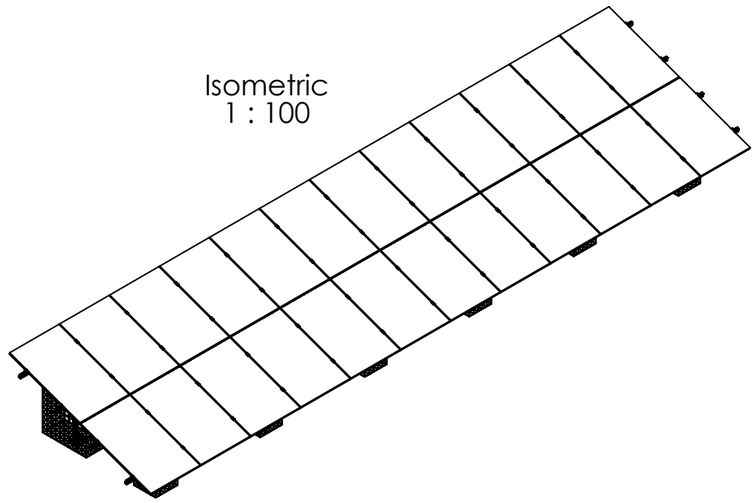

Isometric
1 : 100

View X
1 : 20

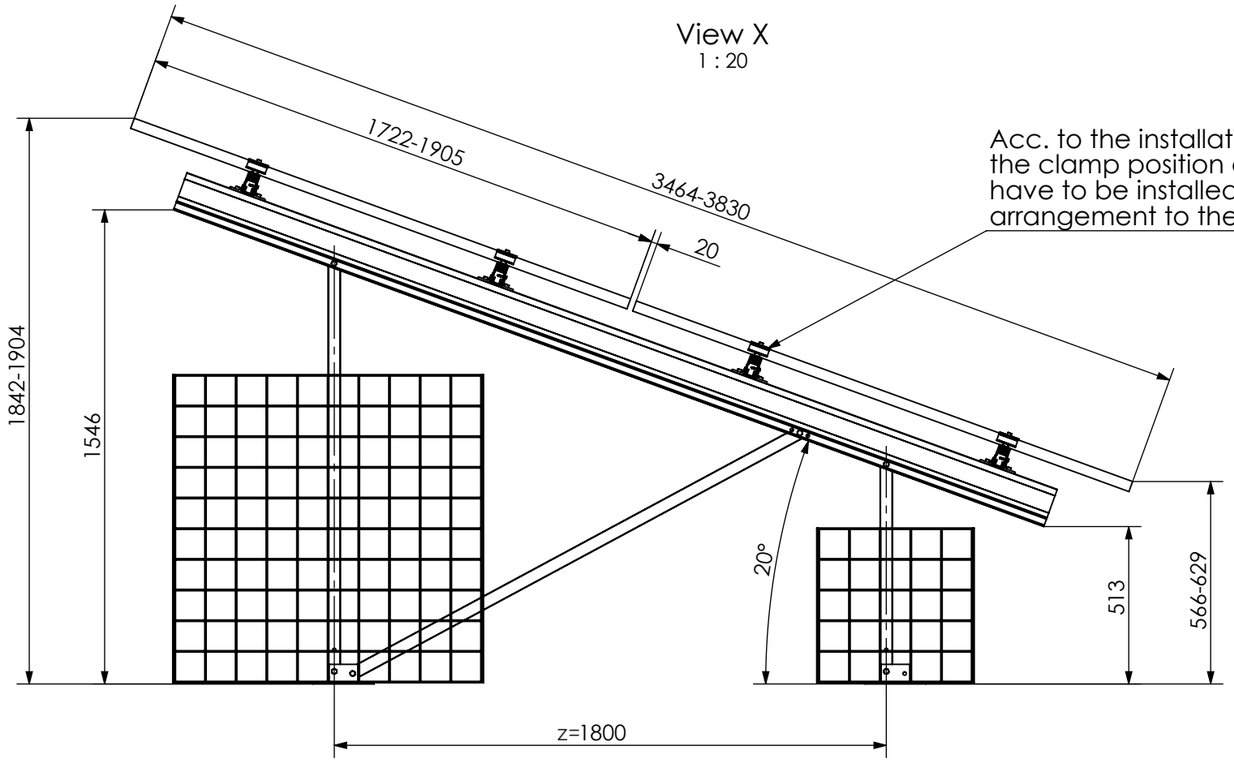

Acc. to the installation manual, the clamp position and the modules have to be installed in a symmetrical arrangement to the beam length.

24 modules (2x12 Portrait)
for module width ≤ 1150mm

20 modules (2x10 Portrait)
for module width >1150-1303mm

Peak velocity qp[z]: 0.67kN/m²
Ground snow load Sk: 1.75kN/m²

K2 Systems GmbH
Haldenstr. 1
71272 Renningen
Germany
+49 7159 42059-0

Designation:
Data sheet
N-Rack 2.20 Gabion 2x12 S

	Name	Date	Material:		Item no.:	
Designed	C. Erb	27.01.2026	-		-	A3
Approved	L. Kreemke	16.03.2026	Surface: -		Drawing no.: -	All dimensions in mm
Last change			Weight: -	Scale: 1:50		Sheet 1 of 1

This drawing is the sole property of K2 Systems GmbH. It is protected by copyright and may only be copied, reproduced or distributed to a third party with explicit permission!

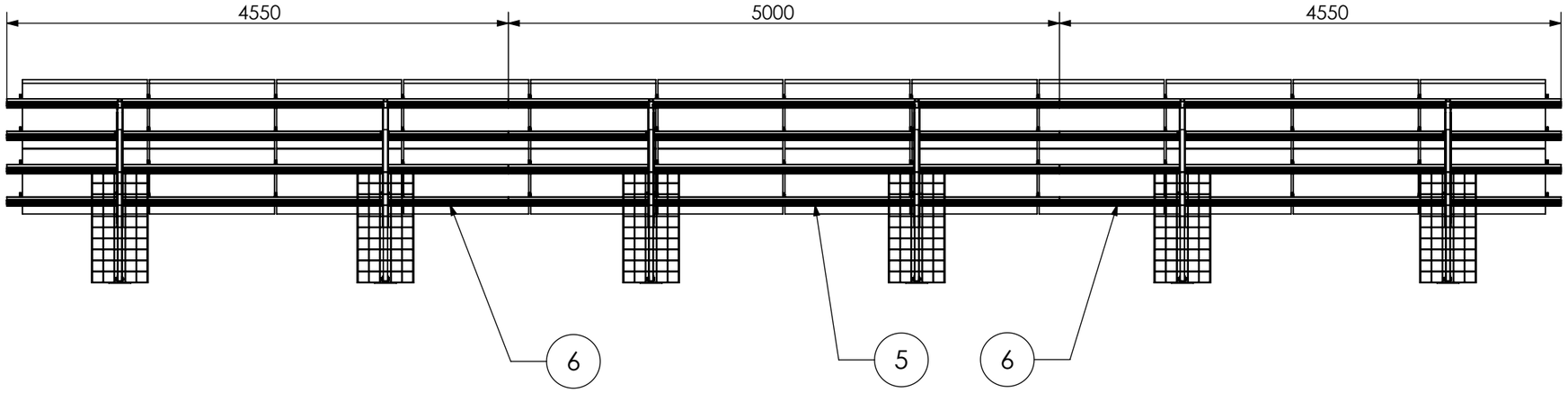

Detail Y
1 : 20

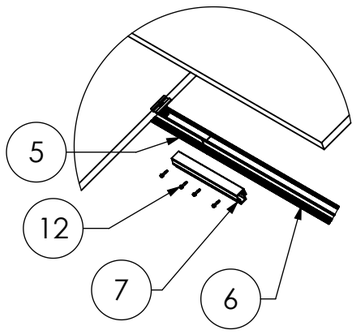

Detail Z
1:50

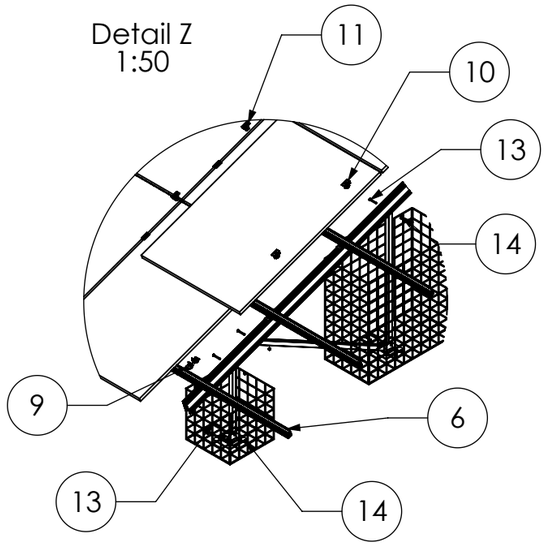

Isometric
1 : 100

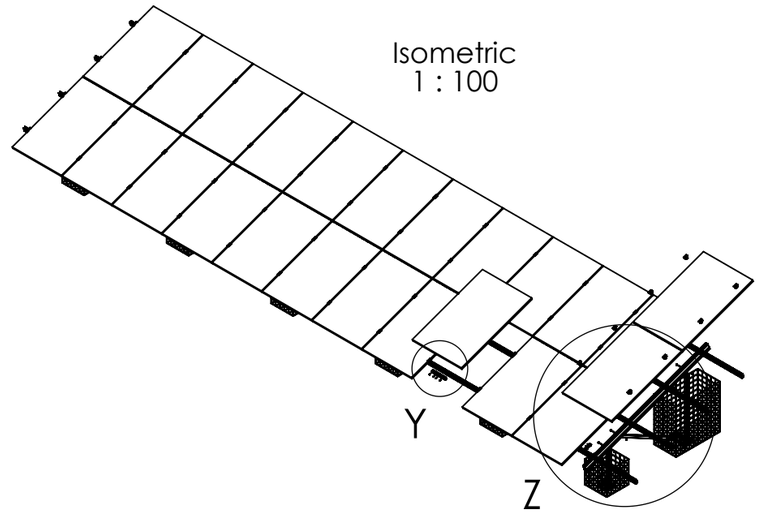

Pos.No.	Designation
1	Beam N-Rack 3020
2	3-Hole Brace N-Rack 715
3	3-Hole Brace N-Rack 1370
4	2-Hole Brace N-Rack 1696
5	CrossRail 73 - 5m
6	CrossRail 73 - 4,55m
7	CrossRail 73 Connector
8	N-Rack Base Plate
9	Climber 36/50 Set
10	EC Clamp Set
11	MC Clamp Set
12	Self-tapping screw 5,5 x 25 - A2
13	Hexagon head bolt M10 x 70 ISO 4014 - A2-70
14	Hexagon nut M10 - DIN 985 - A2-70

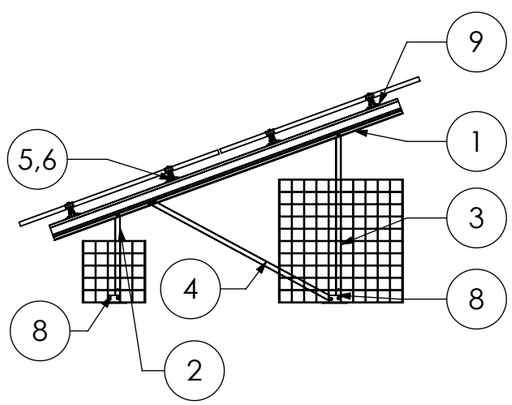

24 modules (2x12 Portrait)
for module width ≤ 1150mm

20 modules (2x10 Portrait)
for module width >1150-1303mm

Peak velocity qp[z]: 0.67kN/m²
Ground snow load Sk: 1.75kN/m²

K2 Systems GmbH
Haldenstr. 1
71272 Renningen
Germany
+49 7159 42059-0

Designation:
Data sheet
N-Rack 2.20 Gabion 2x12 S

	Name	Date	Material:		Item no.:	
Designed	C. Erb	27.01.2026	-		-	A3
Approved	L. Kreemke	16.03.2026	Surface: -		Drawing no.: -	All dimensions in mm
Last change			Weight: -	Scale: 1:50		Sheet 1 of 1

This drawing is the sole property of K2 Systems GmbH. It is protected by copyright and may only be copied, reproduced or distributed to a third party with explicit permission!

Gabion Kit 2×12 L

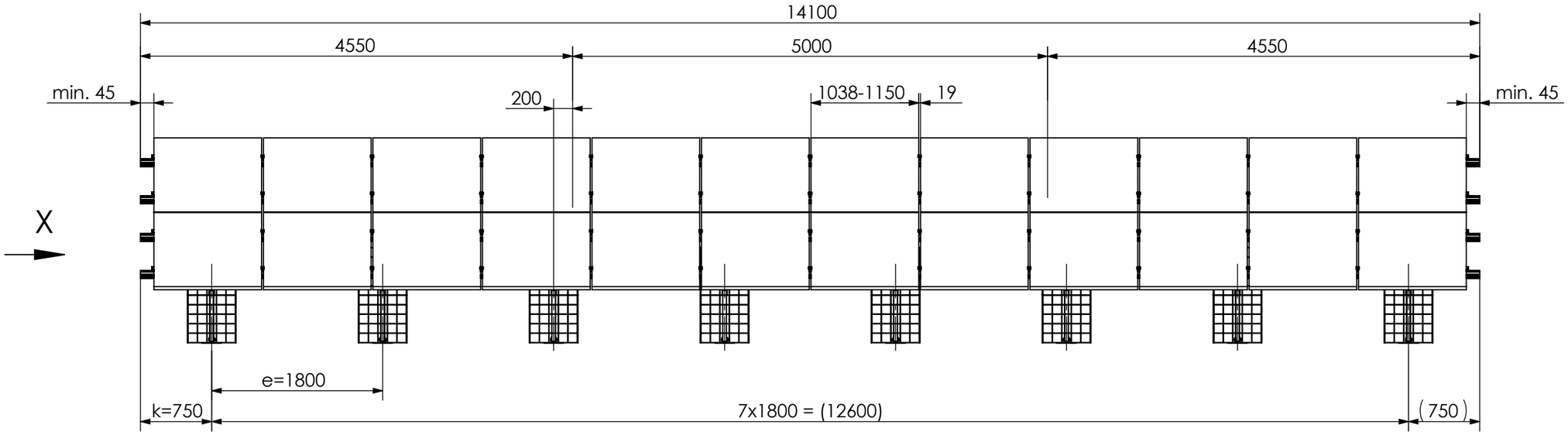

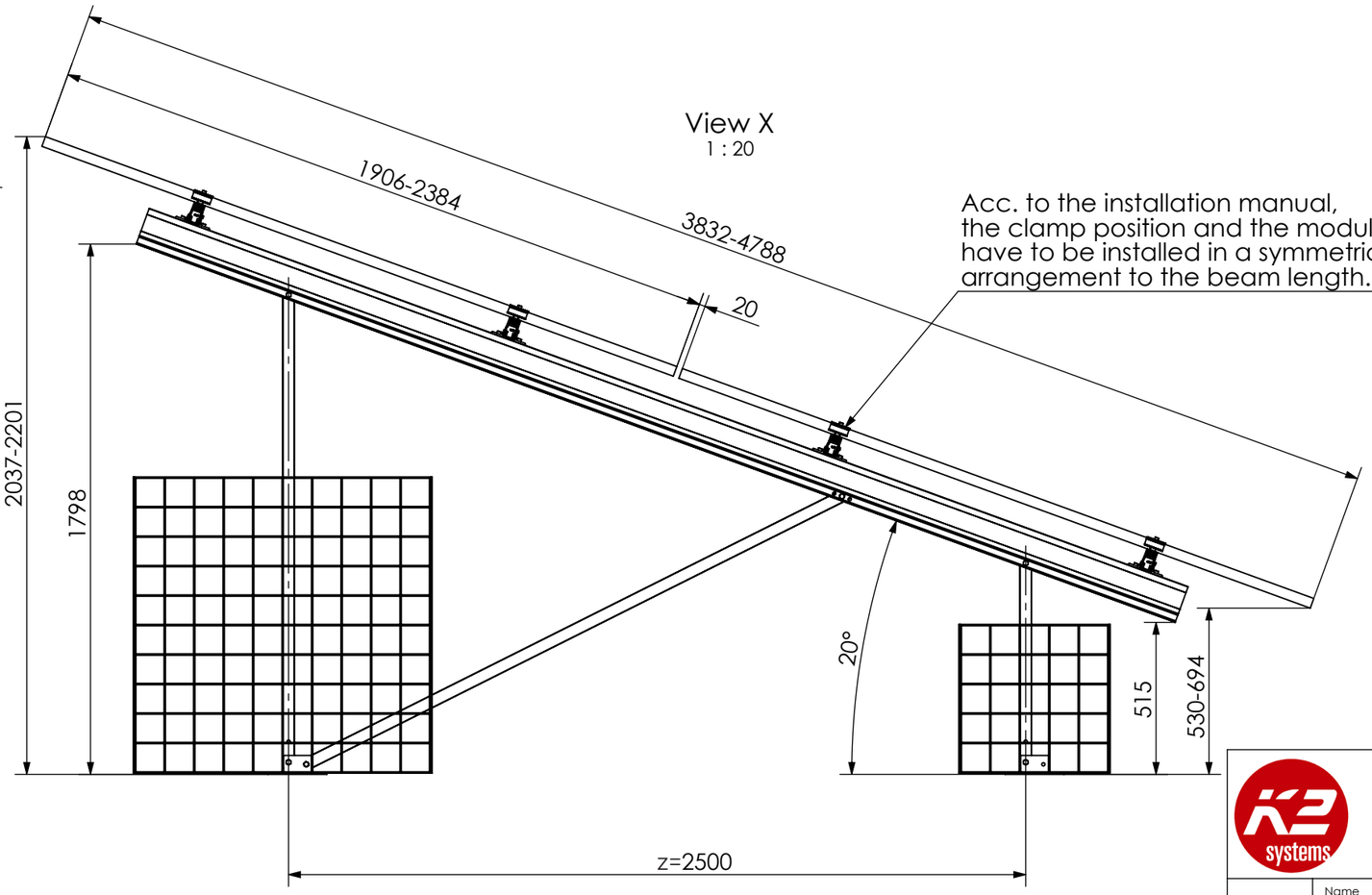

View X
1 : 20

Acc. to the installation manual, the clamp position and the modules have to be installed in a symmetrical arrangement to the beam length.

Isometric
1 : 100

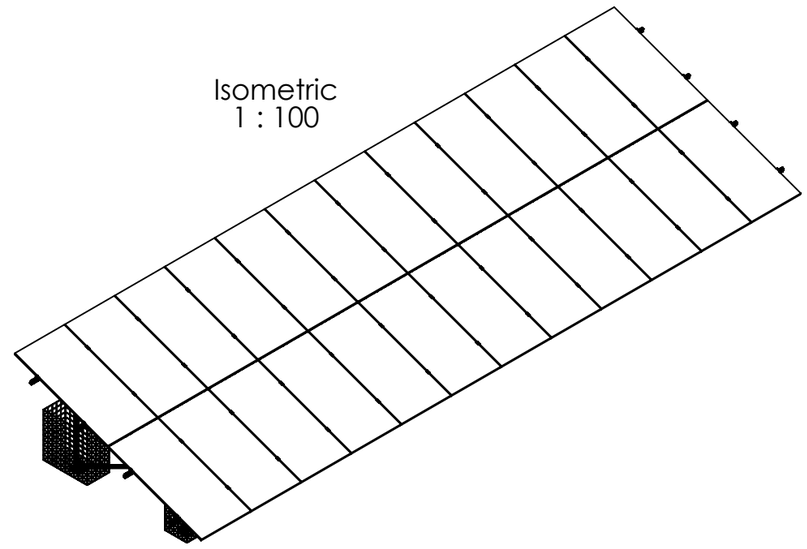

24 modules (2x12 Portrait)
for module width ≤ 1150mm

20 modules (2x10 Portrait)
for module width >1150-1303mm

Peak velocity qp[z]: 0.67kN/m²
Ground snow load Sk: 1.75kN/m²

K2 Systems GmbH
Haldenstr. 1
71272 Renningen
Germany
+49 7159 42059-0

Designation:
Data sheet N-Rack 2.20 Gabion 2x12 L

	Name	Date	Material:		Item no.:	
Designed	C. Erb	27.01.2026	-		-	A3
Approved	L. Kreemke	16.03.2026	Surface: -		Drawing no.: -	All dimensions in mm
Last change			Weight: -	Scale: 1:50		Sheet 1 of 1

This drawing is the sole property of K2 Systems GmbH. It is protected by copyright and may only be copied, reproduced or distributed to a third party with explicit permission!

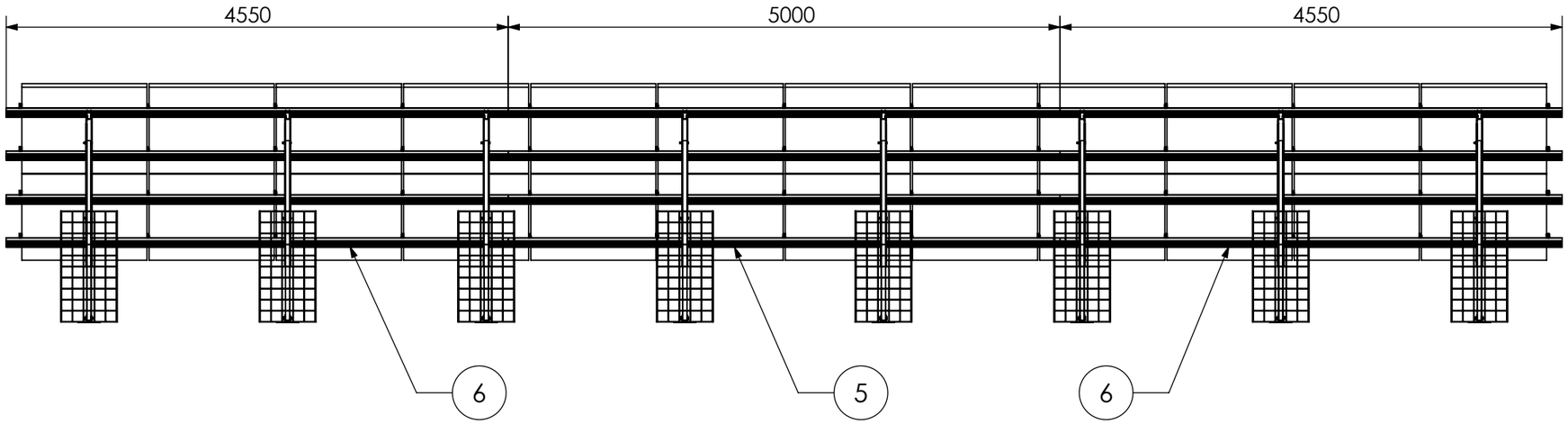

Detail Y
1 : 20

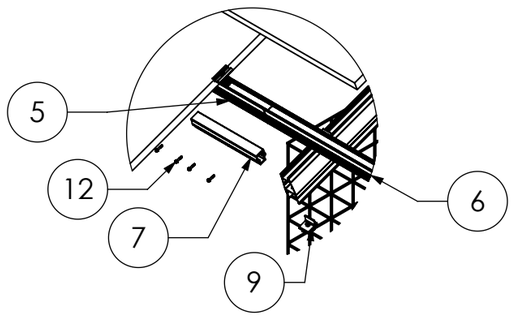

Detail Z
1:50

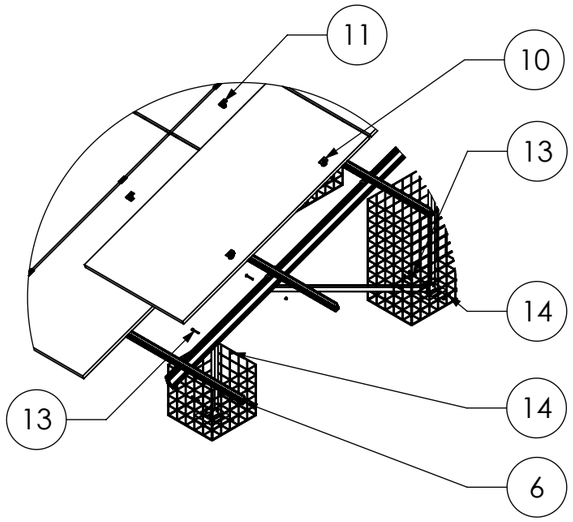

Isometric
1 : 100

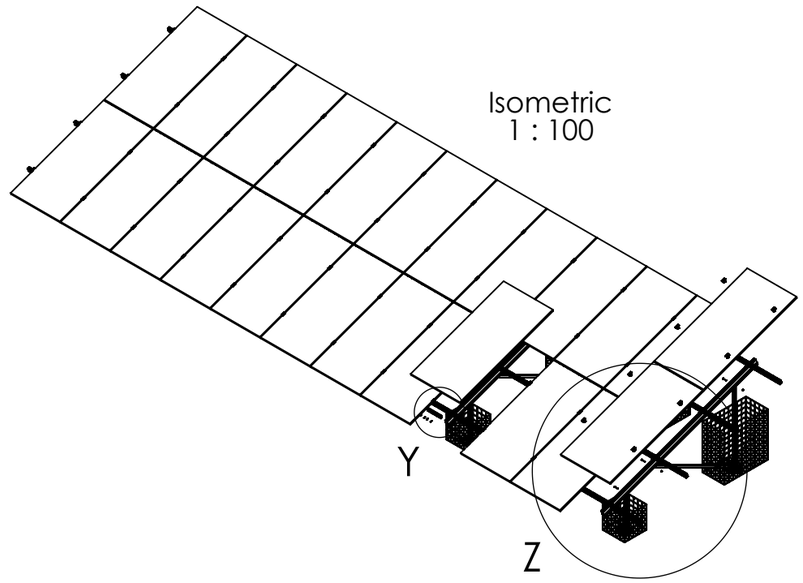

Pos.No.	Designation
1	Beam N-Rack 3750
2	3-Hole Brace N-Rack 715
3	3-Hole Brace N-Rack 1625
4	2-Hole Brace N-Rack 2072
5	CrossRail 73 - 5 m
6	CrossRail 73 - 4,55 m
7	CrossRail 73 Connector
8	N-Rack Base Plate
9	Climber 36/50 Set
10	EC Clamp Set
11	MC Clamp Set
12	Self-tapping screw 5,5 x 25 - A2
13	Hexagon head bolt M10 x 70 ISO 4014 - A2-70
14	Hexagon nut M10 - DIN 985 - A2-70

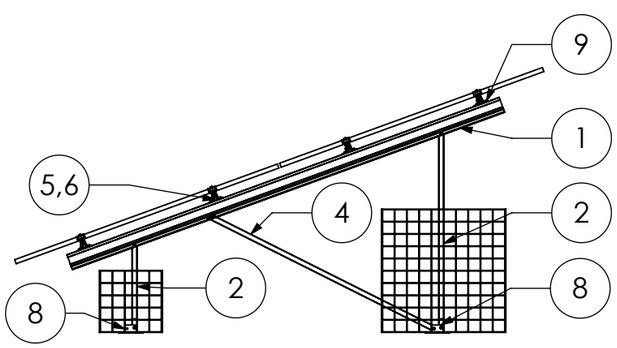

24 modules (2x12 Portrait)
for module width ≤ 1150mm

20 modules (2x10 Portrait)
for module width > 1150-1303mm

Peak velocity qp[z]: 0.67kN/m²
Ground snow load Sk: 1.75kN/m²

K2 Systems GmbH
Haldenstr. 1
71272 Renningen
Germany
+49 7159 42059-0

Designation:
Data sheet N-Rack 2.20 Gabion 2x12 L

	Name	Date	Material:		Item no.:	A3
Designed	C. Erb	27.01.2026	-		-	
Approved	L. Kreemke	16.03.2026	Surface: -		Drawing no.: -	All dimensions in mm
Last change			Weight: -	Scale: 1:50		Sheet 1 of 1

This drawing is the sole property of K2 Systems GmbH. It is protected by copyright and may only be copied, reproduced or distributed to a third party with explicit permission!

Betonfundamente

Concrete Kit 2×7 S

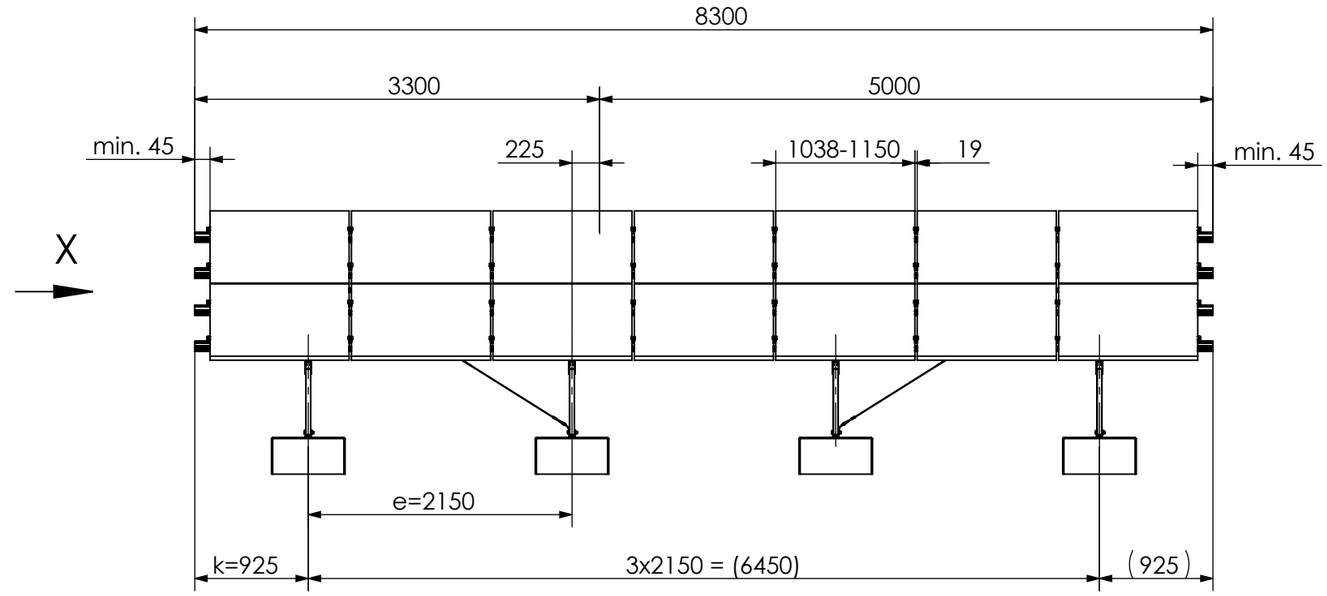

View X
1 : 20

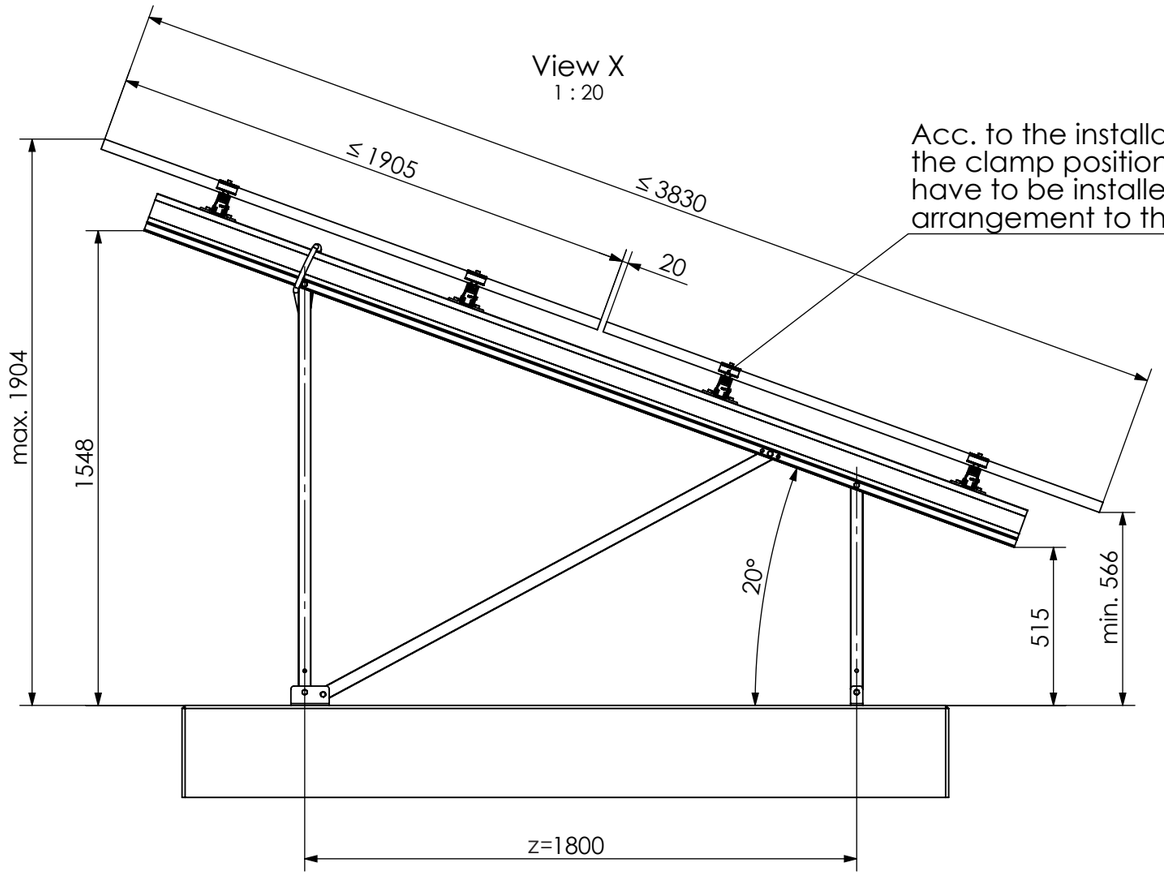

Acc. to the installation manual, the clamp position and the modules have to be installed in a symmetrical arrangement to the beam length.

Isometric
1 : 100

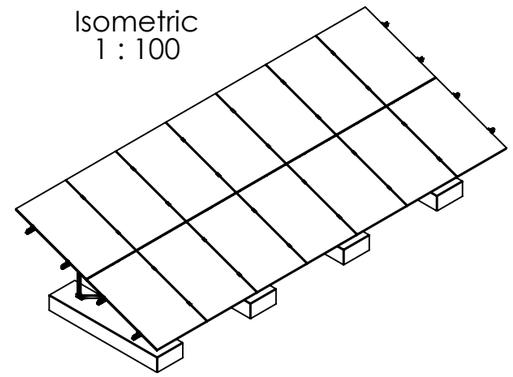

14 modules (2x7 Portrait)
for module width ≤ 1150 mm

12 modules (2x6 Portrait)
for module width >1150-1303 mm

Peak velocity qp[z]: 0.67kN/m²
Ground snow load Sk: 1.75kN/m²

K2 Systems GmbH
Haldenstr. 1
71272 Renningen
Germany
+49 7159 42059-0

Designation:
Data sheet
N-Rack 2.20 Concrete 2x7 S

	Name	Date	Material:		Item no.:	
Designed	C. Erb	18.12.2025	-		---	A3
Approved	L. Kreemke	16.03.2026	Surface: -		Drawing no.: ---	All dimensions in mm
Last change			Weight: -	Scale: 1:50		Sheet 1 of 1

This drawing is the sole property of K2 Systems GmbH. It is protected by copyright and may only be copied, reproduced or distributed to a third party with explicit permission!

Detail W
1 : 20

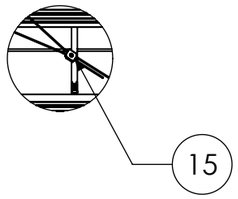

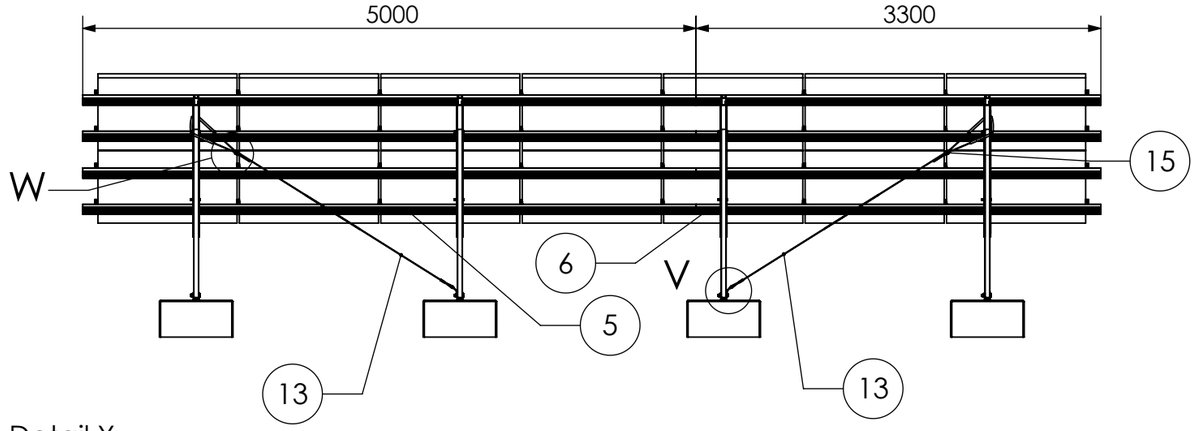

Detail V
1 : 10

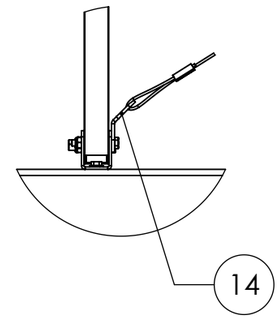

Detail Y
1 : 20

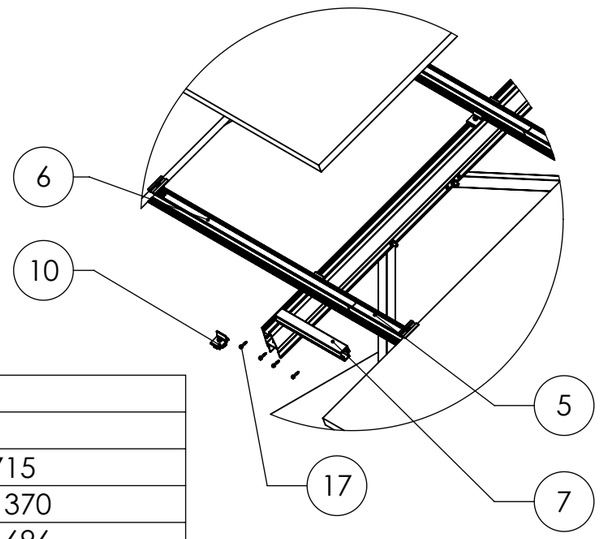

Detail Z
1:50

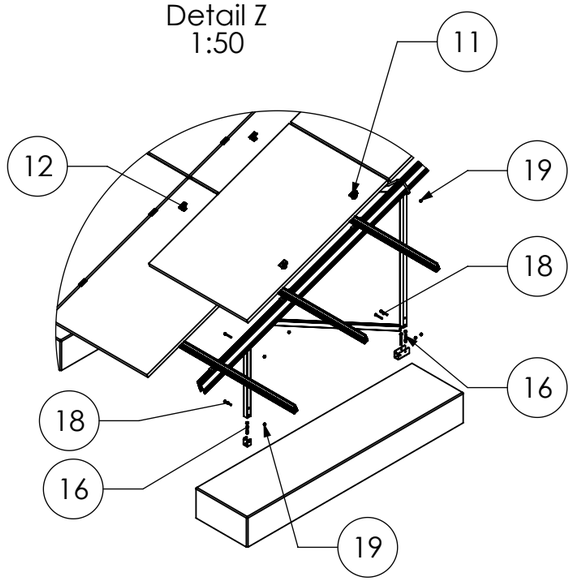

Isometric
1 : 100

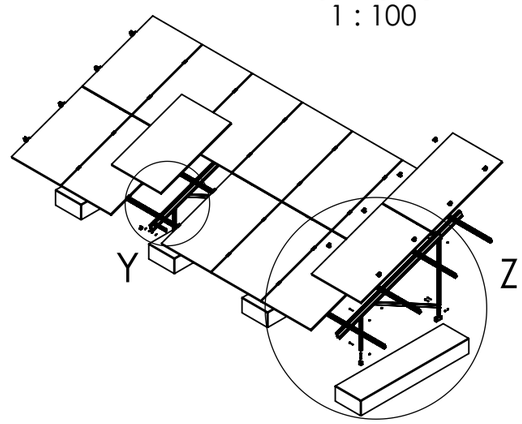

Pos.No.	Designation
1	Beam N-Rack 3020
2	3-Hole Brace N-Rack 715
3	3-Hole Brace N-Rack 1370
4	2-Hole Brace N-Rack 1696
5	CrossRail 73 - 5 m
6	CrossRail 73 - 3,3 m
7	CrossRail 73 Connector
8	N-Rack Foot front
9	N-Rack Foot back
10	Climber 36/50 Set
11	EC Clamp Set
12	MC Clamp Set
13	Gripple Bracing
14	Gripple Angle
15	Gripple Lock
16	Heco Multi-Monti 12 x105 - A4
17	Self-tapping screw 5,5 x 25 - A2
18	Hexagon head bolt M10 x 70 ISO 4014 - A2-70
19	Hexagon nut M10 - DIN 985 - A2-70

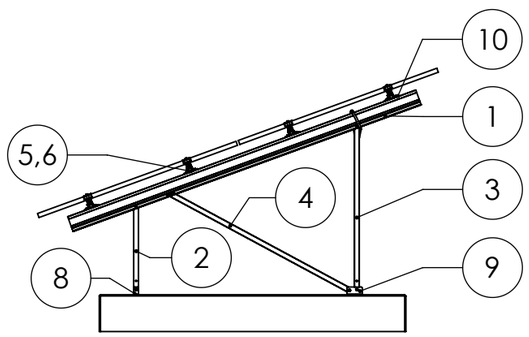

14 modules (2x7 Portrait)
for module width ≤ 1150 mm

12 modules (2x6 Portrait)
for module width >1150-1303 mm

Peak velocity qp[z]: 0.67kN/m²
Ground snow load Sk: 1.75kN/m²

K2 Systems GmbH
Haldenstr. 1
71272 Renningen
Germany
+49 7159 42059-0

Designation:
Data sheet N-Rack 2.20 Concrete 2x7 S

	Name	Date	Material:		Item no.:	
Designed	C. Erb	18.12.2025	-		---	A3
Approved	L. Kreemke	16.03.2026	Surface: -		Drawing no.: ---	All dimensions in mm
Last change			Weight: -	Scale: 1:50		Sheet 1 of 1

This drawing is the sole property of K2 Systems GmbH. It is protected by copyright and may only be copied, reproduced or distributed to a third party with explicit permission!

Concrete Kit 2×7 L

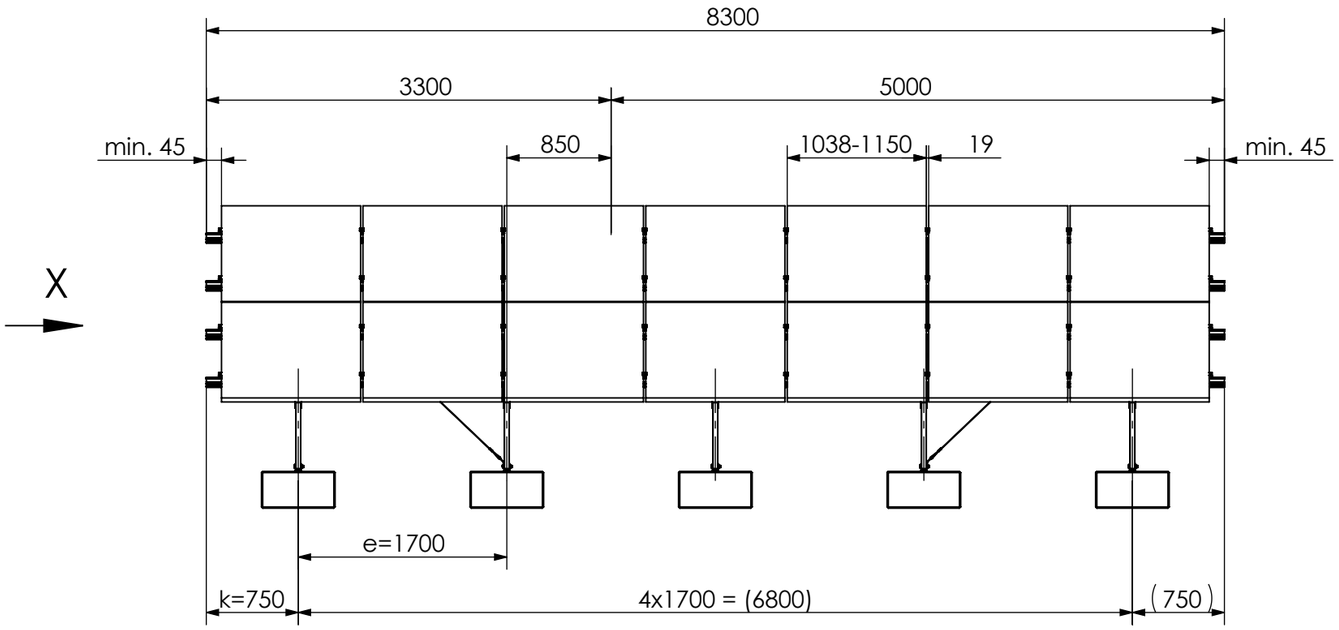

View X
1 : 20

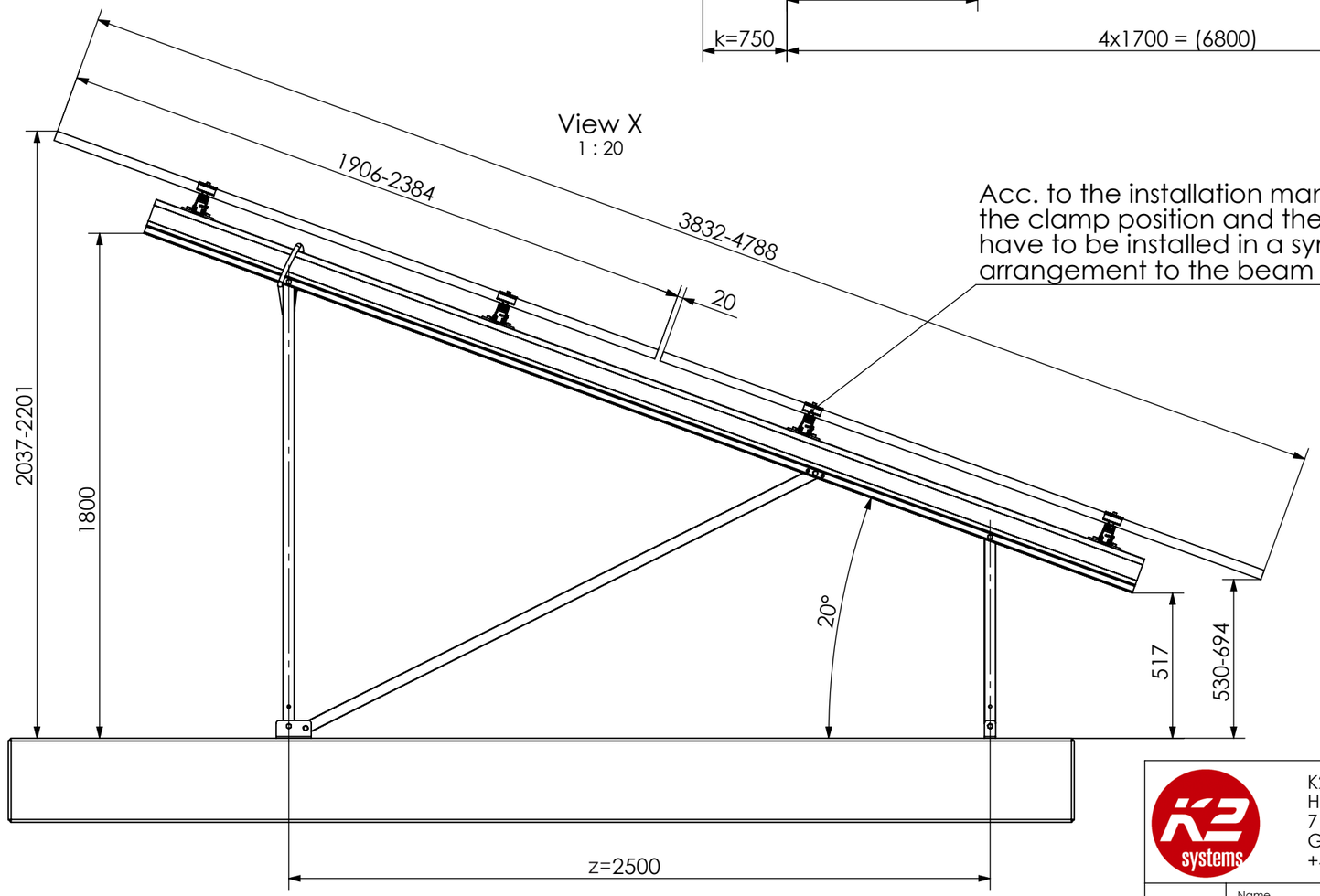

Acc. to the installation manual, the clamp position and the modules have to be installed in a symmetrical arrangement to the beam length.

Isometric
1 : 100

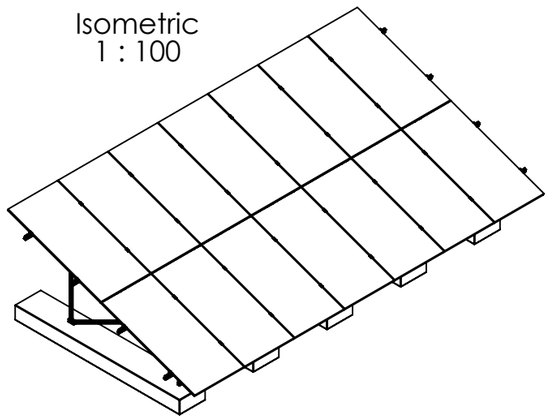

14 modules (2x7 Portrait)
for module width ≤ 1150 mm

12 modules (2x6 Portrait)
for module width >1150-1303 mm

Peak velocity qp[z]: 0.67kN/m²
Ground snow load Sk: 1.75kN/m²

K2 Systems GmbH
Haldenstr. 1
71272 Renningen
Germany
+49 7159 42059-0

Designation:
Data sheet
N-Rack 2.20 Concrete 2x7 L

	Name	Date	Material:		Item no.:	
Designed	C. Erb	16.12.2025	-		---	A3
Approved	L. Kreemke	16.03.2026	Surface: -		Drawing no.: ---	All dimensions in mm
Last change			Weight: -	Scale: 1:50		Sheet 1 of 1

This drawing is the sole property of K2 Systems GmbH. It is protected by copyright and may only be copied, reproduced or distributed to a third party with explicit permission!

Detail W
1 : 20

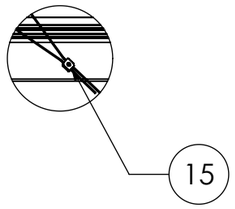

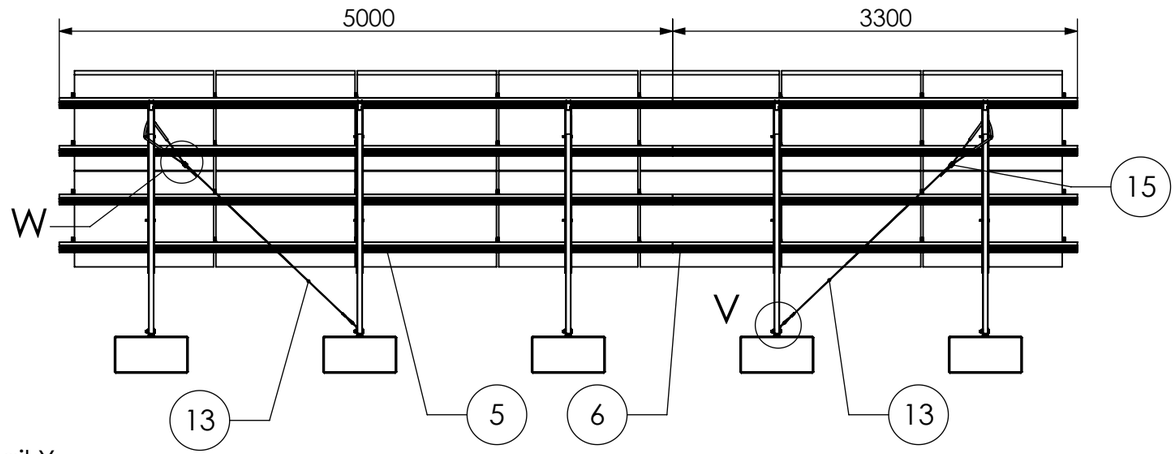

Detail V
1 : 10

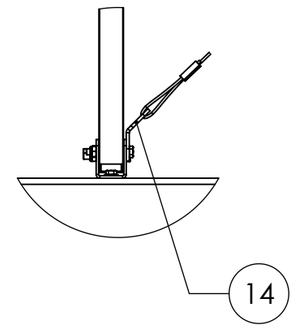

Detail Y
1 : 20

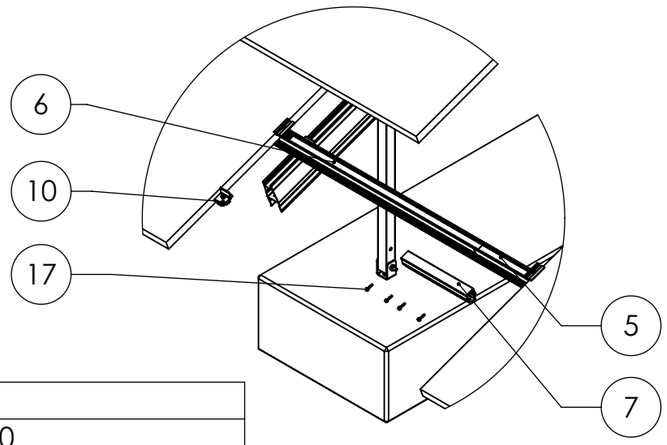

Detail Z
1:50

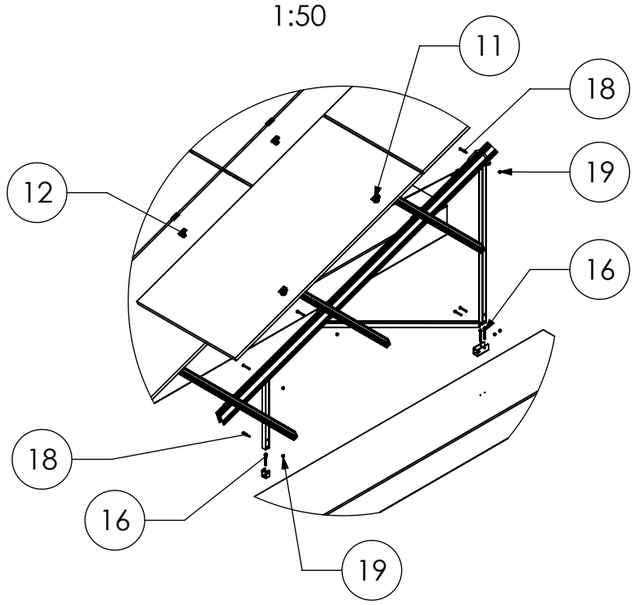

Isometric
1 : 100

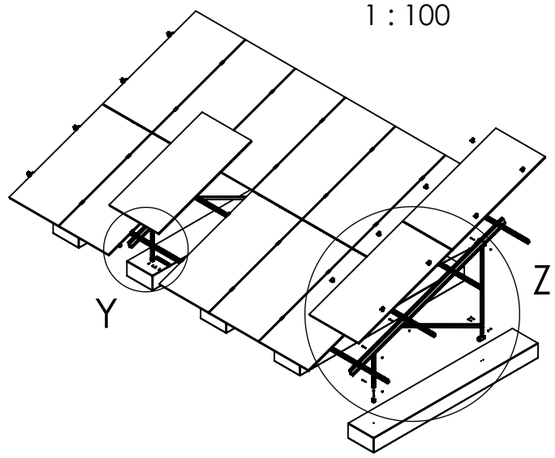

Pos.No.	Designation
1	Beam N-Rack 3750
2	3-Hole Brace N-Rack 715
3	3-Hole Brace N-Rack 1625
4	2-Hole Brace N-Rack 2072
5	CrossRail 73 - 5 m
6	CrossRail 73 - 3,3 m
7	CrossRail 73 Connector
8	N-Rack Foot front
9	N-Rack Foot back
10	Climber 36/50 Set
11	EC Clamp Set
12	MC Clamp Set
13	Gripple Bracing
14	Gripple Angle
15	Gripple Lock
16	Heco Multi-Monti 12 x105 - A4
17	Self-tapping screw 5,5 x 25 - A2
18	Hexagon head bolt M10 x 70 ISO 4014 - A2-70
19	Hexagon nut M10 - DIN 985 - A2-70

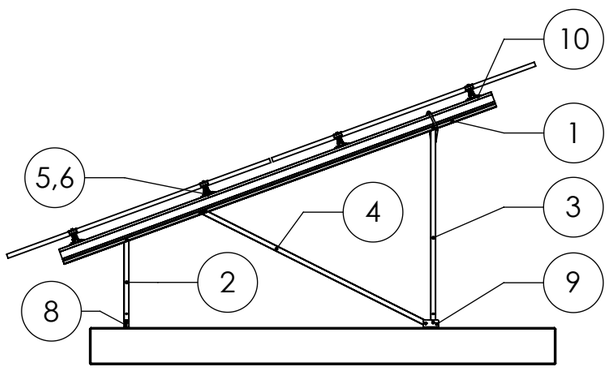

14 modules (2x7 Portrait)
for module width ≤ 1150 mm

12 modules (2x6 Portrait)
for module width >1150-1303 mm

Peak velocity qp[z]: 0.67kN/m²
Ground snow load Sk: 1.75kN/m²

K2 Systems GmbH
Haldenstr. 1
71272 Renningen
Germany
+49 7159 42059-0

Designation:
Data sheet
N-Rack 2.20 Concrete 2x7 L

	Name	Date	Material:		Item no.:	A3
Designed	C. Erb	16.12.2025	-		---	
Approved	L. Kreemke	16.03.2026	Surface: -		Drawing no.: ---	All dimensions in mm
Last change			Weight: -	Scale: 1:50		Sheet 1 of 1

This drawing is the sole property of K2 Systems GmbH. It is protected by copyright and may only be copied, reproduced or distributed to a third party with explicit permission!

Concrete Kit 2×12 S

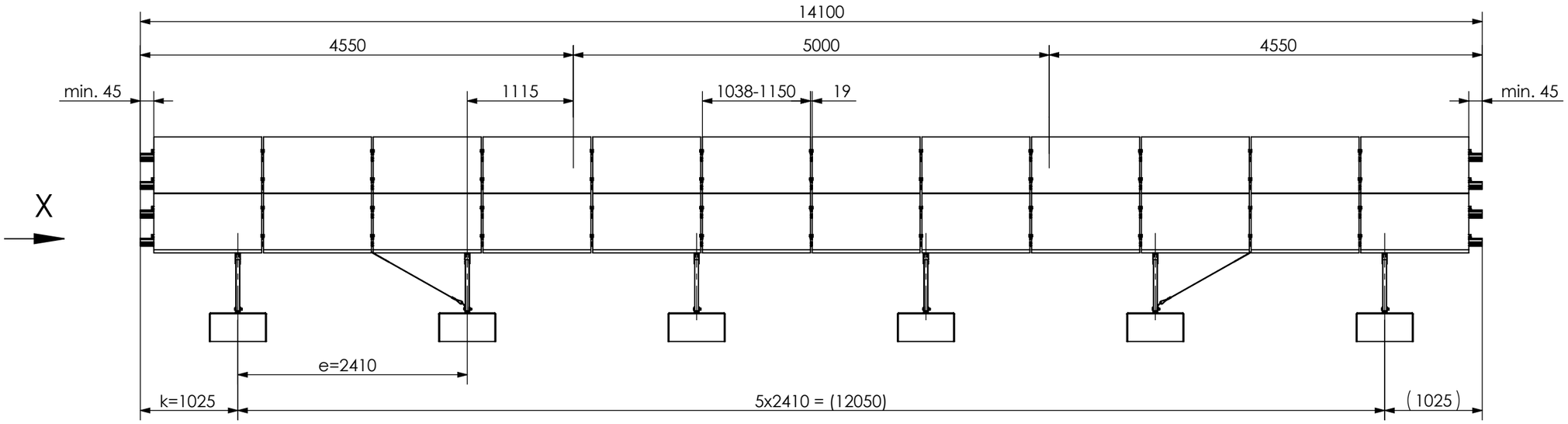

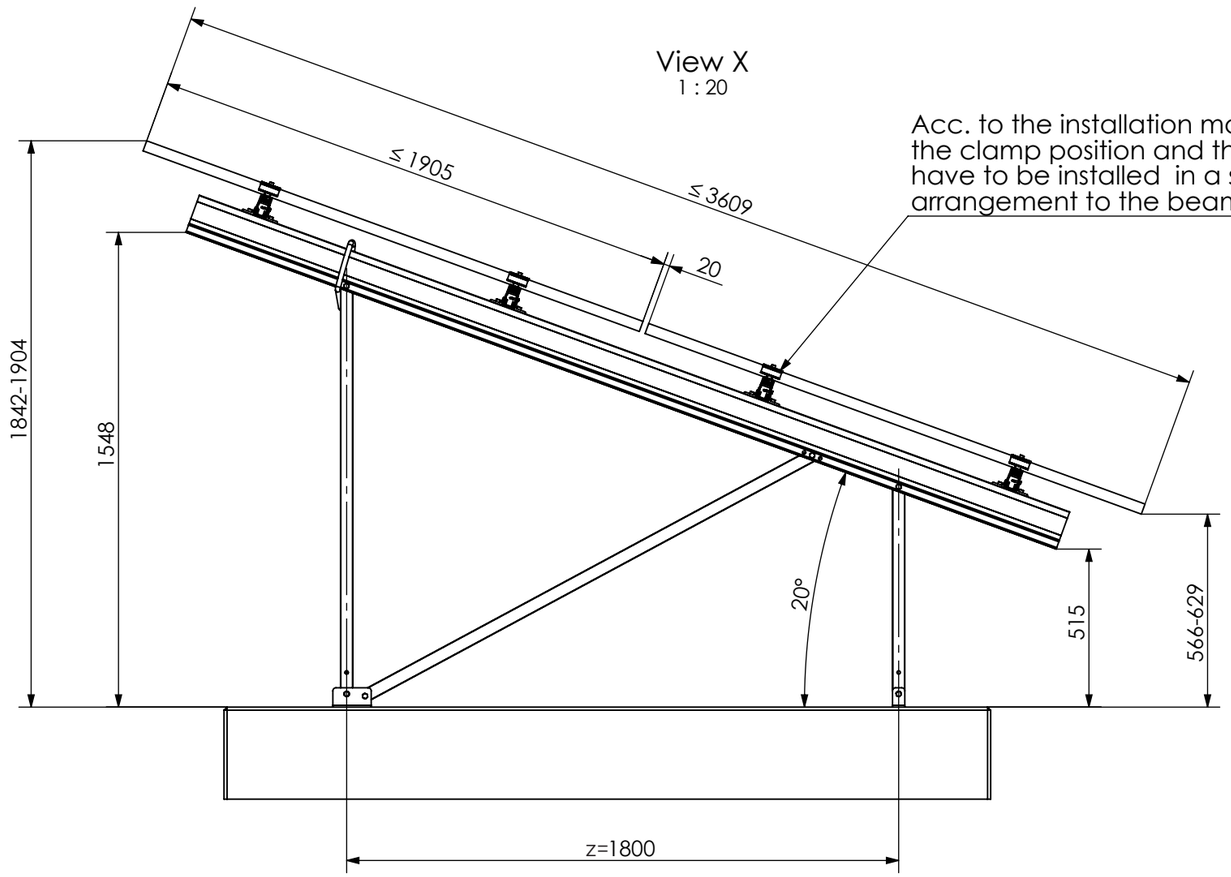

Acc. to the installation manual, the clamp position and the modules have to be installed in a symmetrical arrangement to the beam length.

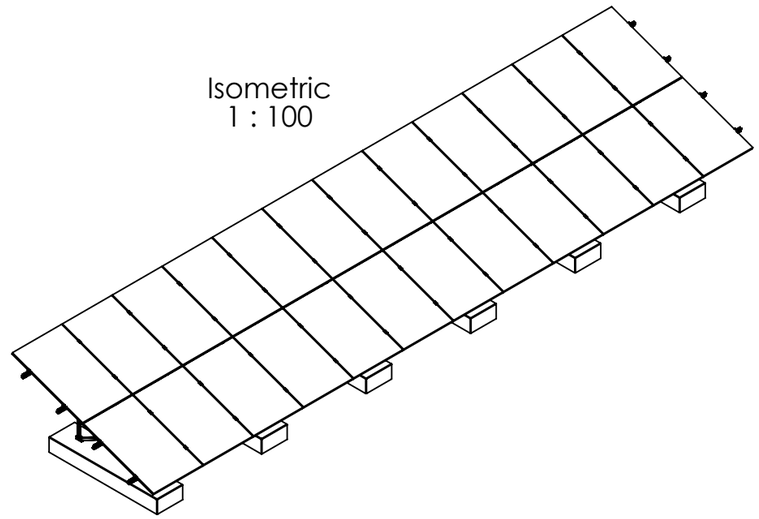

24 modules (2x12 Portrait)
for module width ≤ 1150mm

20 modules (2x10 Portrait)
for module width >1150-1303mm

Peak velocity qp[z]: 0.67kN/m²
Ground snow load Sk: 1.75kN/m²

K2 Systems GmbH
Haldenstr. 1
71272 Renningen
Germany
+49 7159 42059-0

Designation:
Data sheet
N-Rack 2.20 Concrete 2x12 S

	Name	Date	Material:		Item no.:	
Designed	B. Koch	17.01.2024	-		-	A3
Approved	B. Koch	30.06.2025	Surface: -		Drawing no.: -	All dimensions in mm
Last change	A. Soumpalas	20.03.2026	Weight: -	Scale: 1:50		Sheet 1 of 1

This drawing is the sole property of K2 Systems GmbH. It is protected by copyright and may only be copied, reproduced or distributed to a third party with explicit permission!

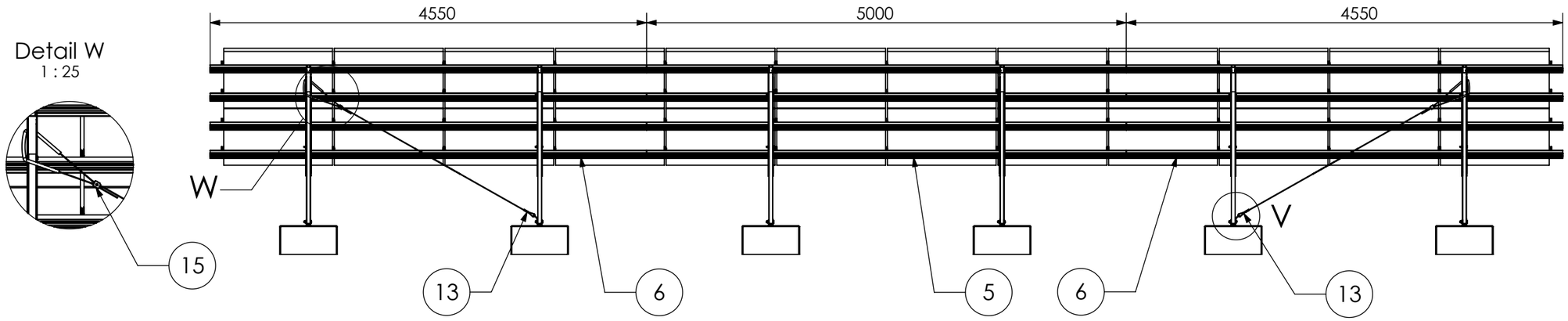

Detail W
1 : 25

Detail V
1 : 10

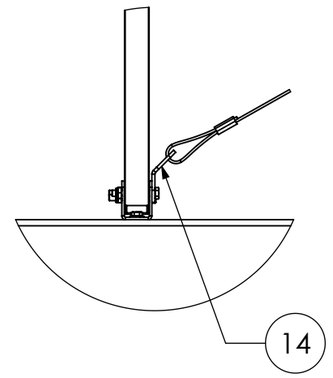

Detail Y
1 : 20

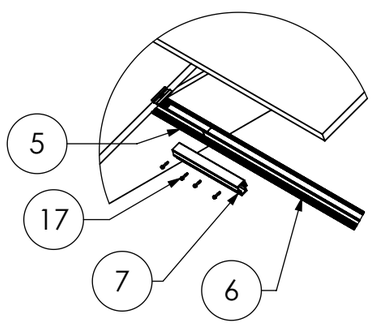

Detail Z
1:50

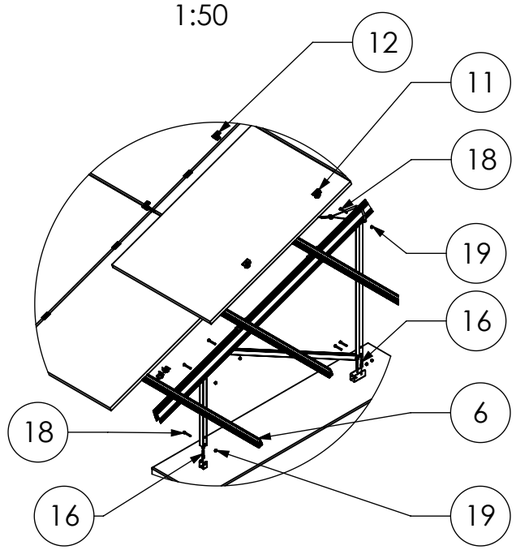

Isometric
1 : 100

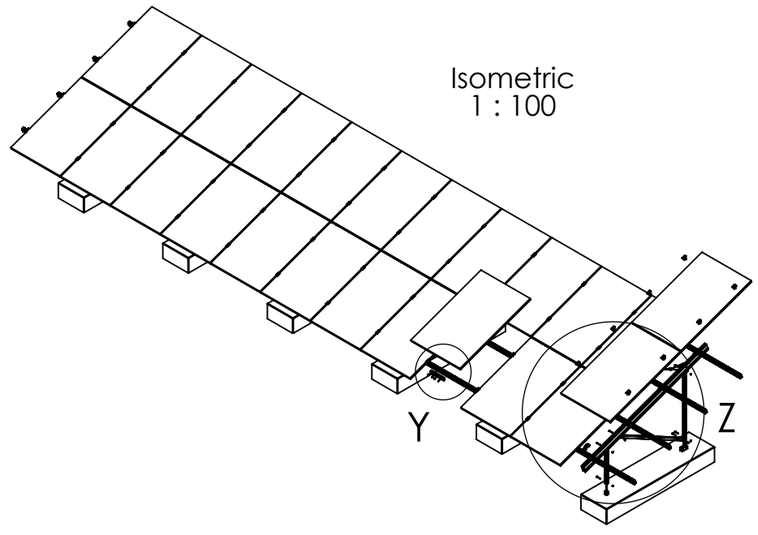

Pos.No.	Designation
1	Beam N-Rack 3020
2	3-Hole Brace N-Rack 715
3	3-Hole Brace N-Rack 1370
4	2-Hole Brace N-Rack 1696
5	CrossRail 73 - 5m
6	CrossRail 73 - 4,55m
7	CrossRail 73 Connector
8	N-Rack Foot front
9	N-Rack Foot back
10	Climber 36/50 Set
11	EC Clamp Set
12	MC Clamp Set
13	Gripple Bracing
14	Gripple Angle
15	Gripple Lock
16	Heco Multi-Monti 12 x105 - A4
17	Self-tapping screw 5,5 x 25 - A2
18	Hexagon head bolt M10 x 70 ISO 4014 - A2-70
19	Hexagon nut M10 - DIN 985 - A2-70

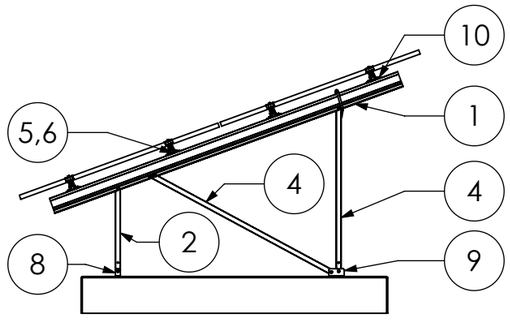

24 modules (2x12 Portrait)
for module width ≤ 1150mm

20 modules (2x10 Portrait)
for module width >1150-1303mm

Peak velocity qp[z]: 0.67kN/m²
Ground snow load Sk: 1.75kN/m²

K2 Systems GmbH
Haldenstr. 1
71272 Renningen
Germany
+49 7159 42059-0

Designation:
Data sheet N-Rack 2.20 Concrete 2x12 S

	Name	Date	Material:		Item no.:	A3
Designed	B. Koch	17.01.2024	-		-	
Approved	B. Koch	30.06.2025	Surface: -		Drawing no.: -	All dimensions in mm
Last change	A. Soumpalas	20.03.2026	Weight: -	Scale: 1:50		Sheet 1 of 1

This drawing is the sole property of K2 Systems GmbH. It is protected by copyright and may only be copied, reproduced or distributed to a third party with explicit permission!

Concrete Kit 2×12 L

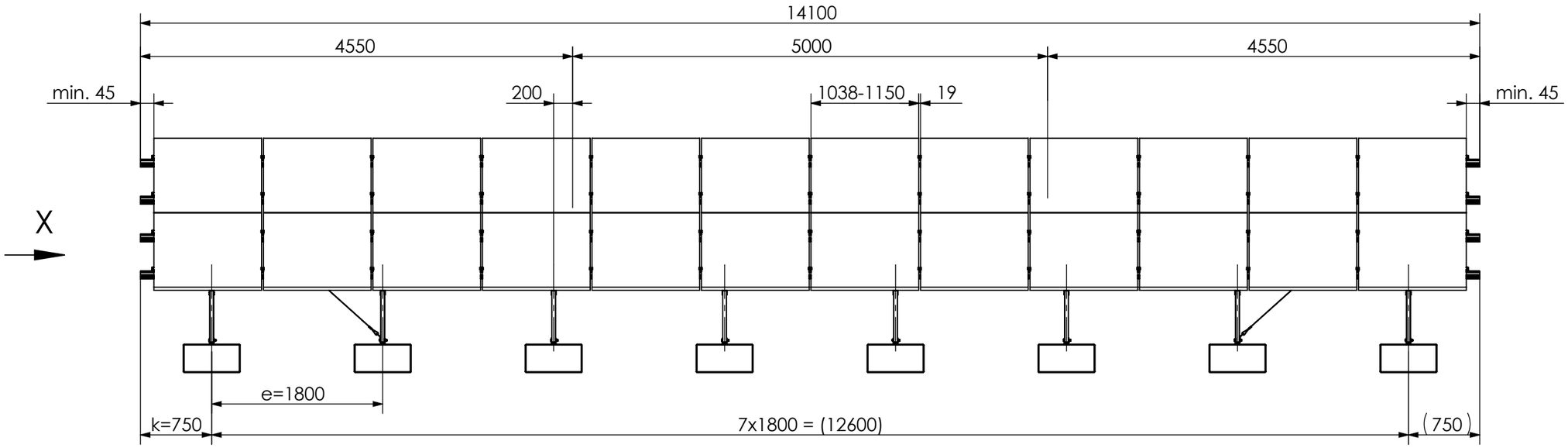

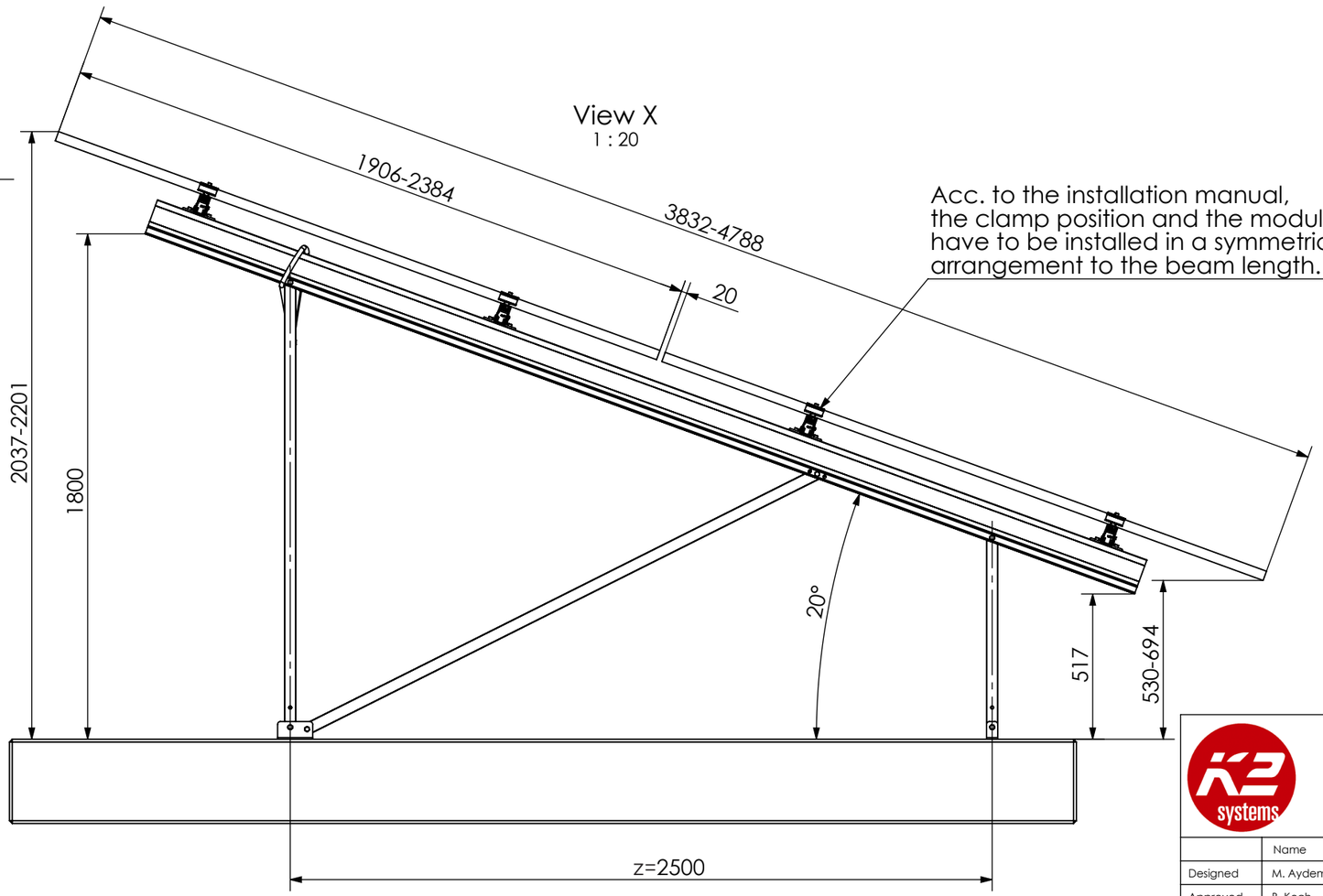

View X
1 : 20

Acc. to the installation manual, the clamp position and the modules have to be installed in a symmetrical arrangement to the beam length.

Isometric
1 : 100

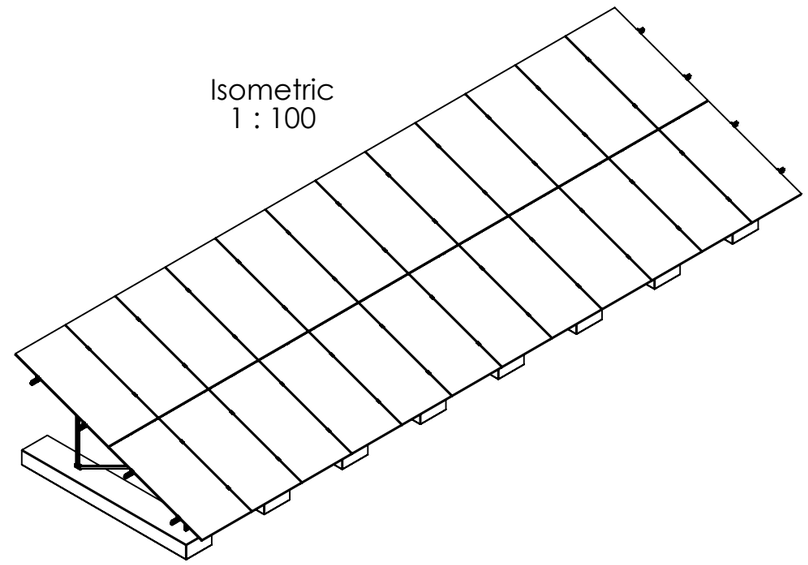

24 modules (2x12 Portrait)
for module width ≤ 1150mm

20 modules (2x10 Portrait)
for module width >1150-1303mm

Peak velocity qp[z]: 0.67kN/m²
Ground snow load Sk: 1.75kN/m²

K2 Systems GmbH
Haldenstr. 1
71272 Renningen
Germany
+49 7159 42059-0

Designation:
Data sheet
N-Rack 2.20 Concrete 2x12 L

	Name	Date	Material:		Item no.:	
Designed	M. Aydemir	30.01.2024	-		-	A3
Approved	B. Koch	30.06.2025	Surface: -		Drawing no.: -	All dimensions in mm
Last change	A. Soumpalas	20.03.2026	Weight: -	Scale: 1:50		Sheet 1 of 1

This drawing is the sole property of K2 Systems GmbH. It is protected by copyright and may only be copied, reproduced or distributed to a third party with explicit permission!

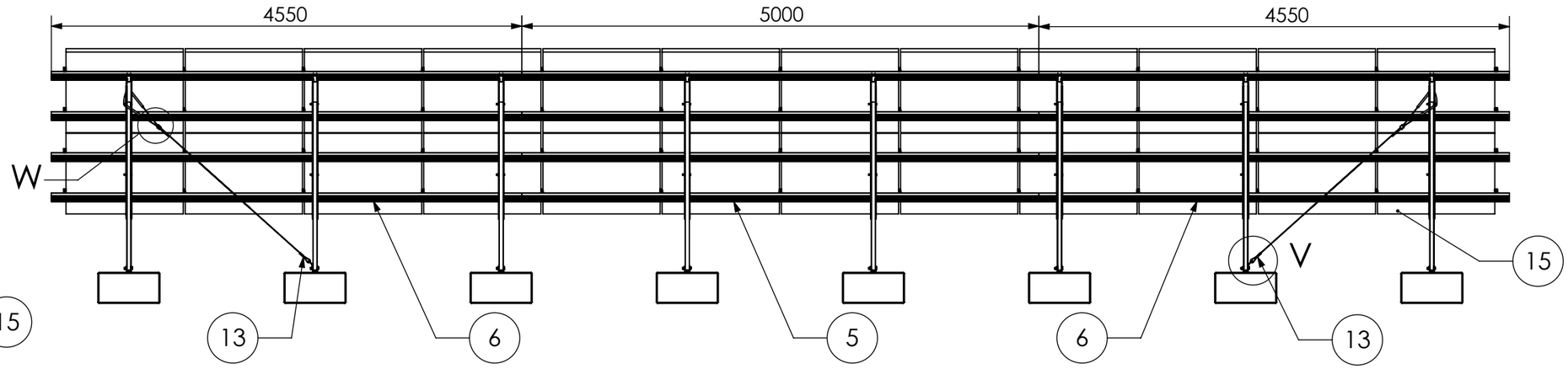

Detail W
1 : 20

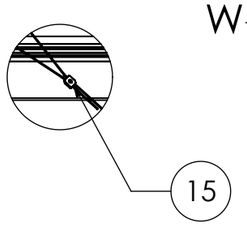

Detail V
1 : 10

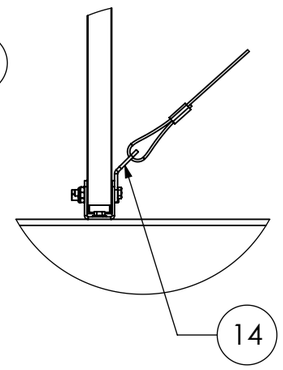

Detail Y
1 : 20

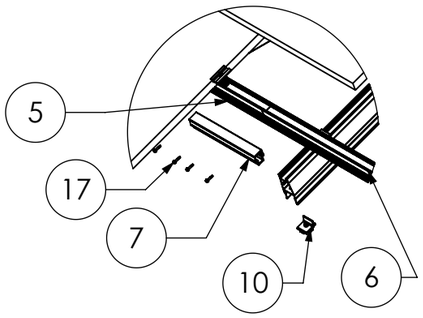

Detail Z
1:50

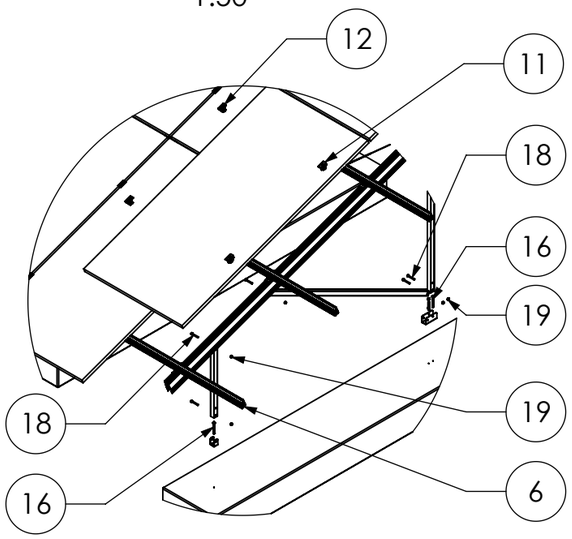

Isometric
1 : 100

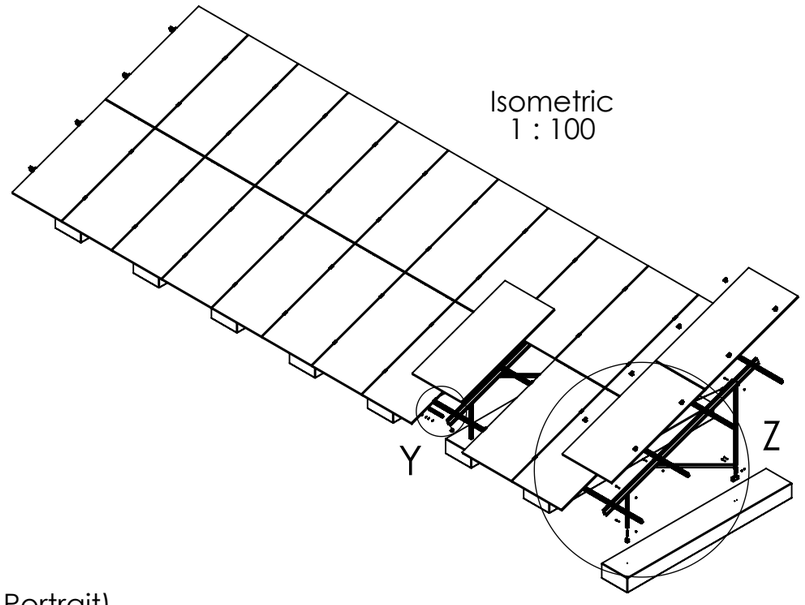

Pos.No.	Designation
1	Beam N-Rack 3750
2	3-Hole Brace N-Rack 715
3	3-Hole Brace N-Rack 1625
4	2-Hole Brace N-Rack 2072
5	CrossRail 73 - 5 m
6	CrossRail 73 - 4,55 m
7	CrossRail 73 Connector
8	N-Rack Foot front
9	N-Rack Foot back
10	Climber 36/50 Set
11	EC Clamp Set
12	MC Clamp Set
13	Gripple Bracing
14	Gripple Angle
15	Gripple Lock
16	Heco Multi-Monti 12 x105 - A4
17	Self-tapping screw 5,5 x 25 - A2
18	Hexagon head bolt M10 x 70 ISO 4014 - A2-70
19	Hexagon nut M10 - DIN 985 - A2-70

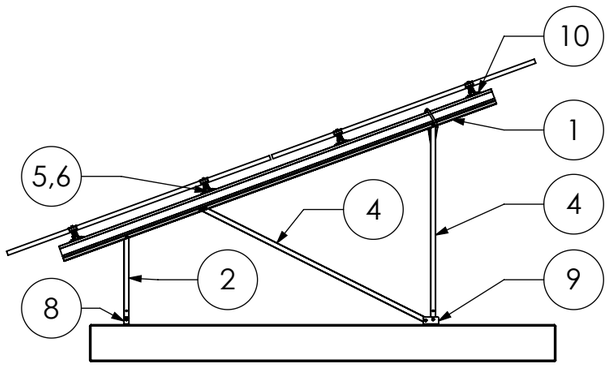

24 modules (2x12 Portrait)
for module width ≤ 1150mm

20 modules (2x10 Portrait)
for module width >1150-1303mm

Peak velocity qp[z]: 0.67kN/m²
Ground snow load Sk: 1.75kN/m²

K2 Systems GmbH
Haldenstr. 1
71272 Renningen
Germany
+49 7159 42059-0

Designation:
Data sheet
N-Rack 2.20 Concrete 2x12 L

	Name	Date	Material:		Item no.:	A3
Designed	M. Aydemir	30.01.2024	-		-	
Approved	B. Koch	30.06.2025	Surface: -		Drawing no.: -	All dimensions in mm
Last change	A. Soumpalas	20.03.2026	Weight: -	Scale: 1:50		Sheet 1 of 1

This drawing is the sole property of K2 Systems GmbH. It is protected by copyright and may only be copied, reproduced or distributed to a third party with explicit permission!

Schraubfundamente

Groundscrew Kit 2×7 S

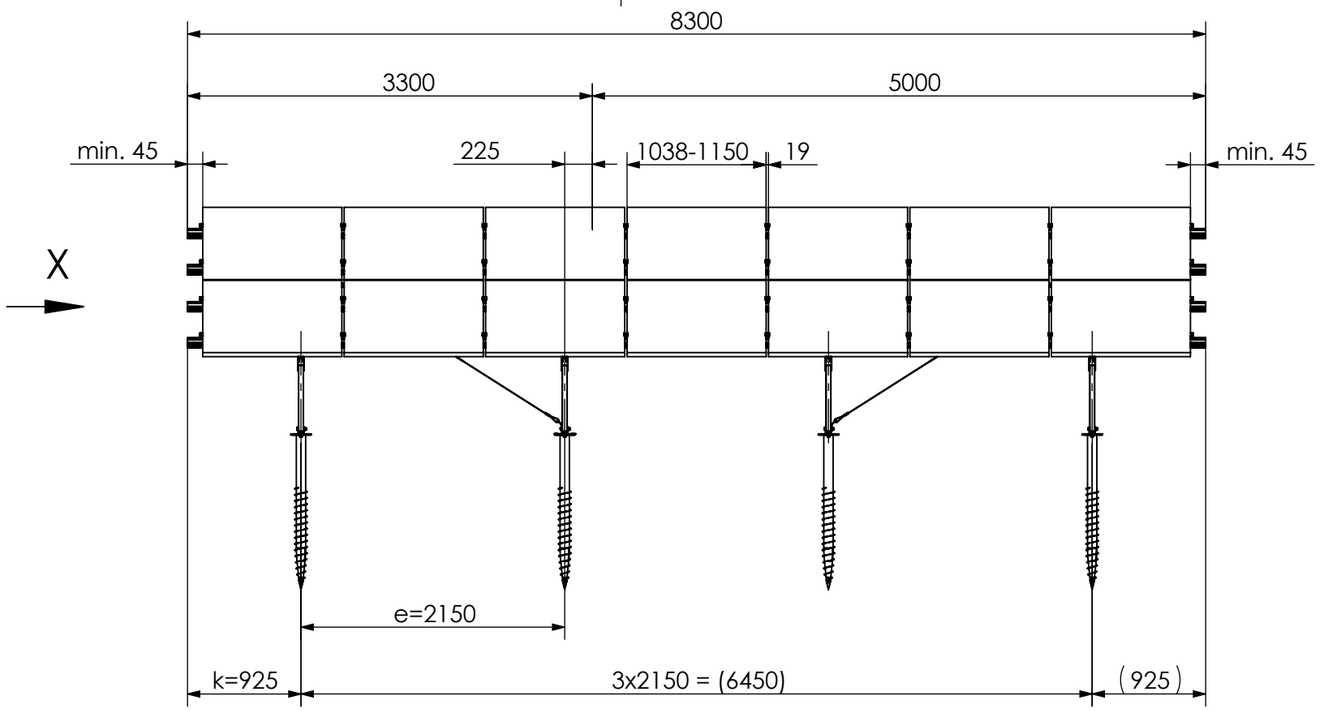

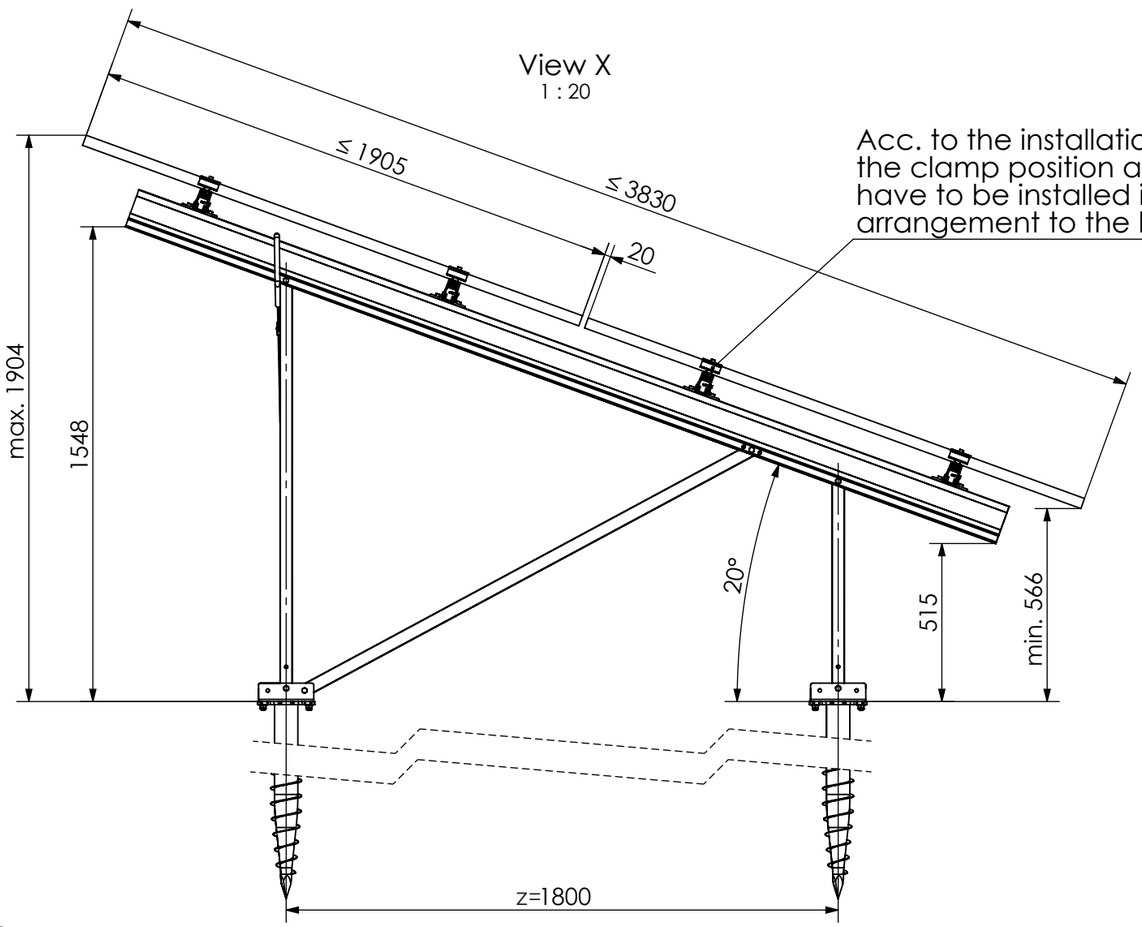

Acc. to the installation manual, the clamp position and the modules have to be installed in a symmetrical arrangement to the beam length.

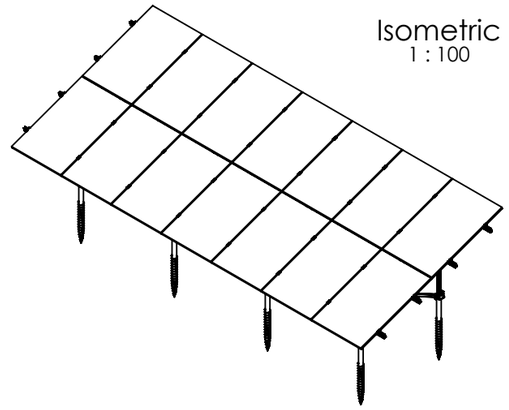

14 modules (2x7 Portrait)
for module width ≤ 1150 mm

12 modules (2x6 Portrait)
for module width >1150-1303 mm

Peak velocity qp[z]: 0.67kN/m²
Ground snow load Sk: 1.75kN/m²

K2 Systems GmbH
Haldenstr. 1
71272 Renningen
Germany
+49 7159 42059-0

Designation:
Data sheet
N-Rack 2.20 Groundscrew 2x7 S

	Name	Date	Material:		Item no.:	A3
Designed	C. Erb	15.12.2025	-		---	
Approved	L. Kreemke	16.03.2026	Surface: -		Drawing no.: ---	All dimensions in mm
Last change			Weight: -	Scale: 1:50		Sheet 1 of 1

This drawing is the sole property of K2 Systems GmbH. It is protected by copyright and may only be copied, reproduced or distributed to a third party with explicit permission!

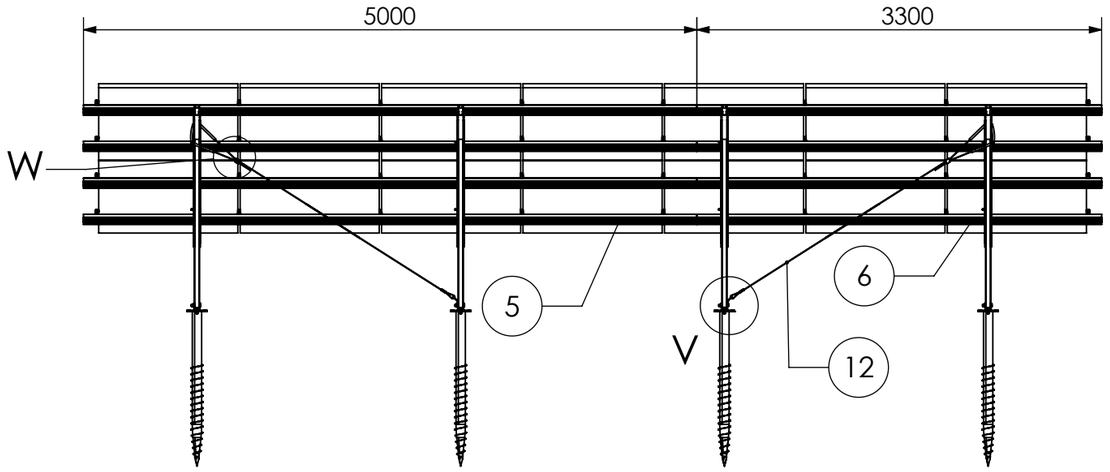

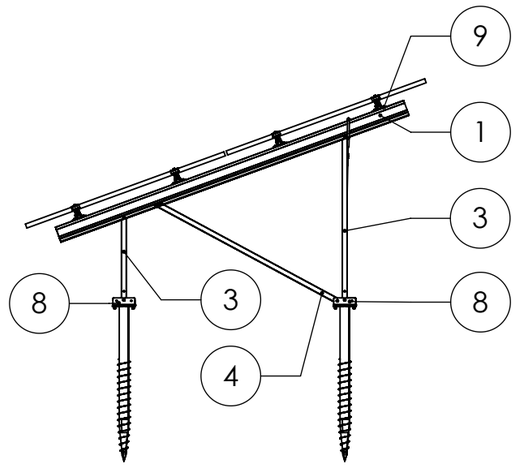

Detail W
1 : 10

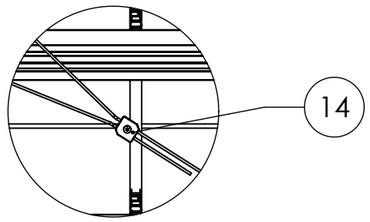

Detail V
1 : 10

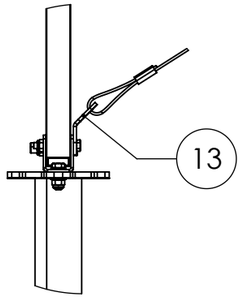

Detail Z
1:50

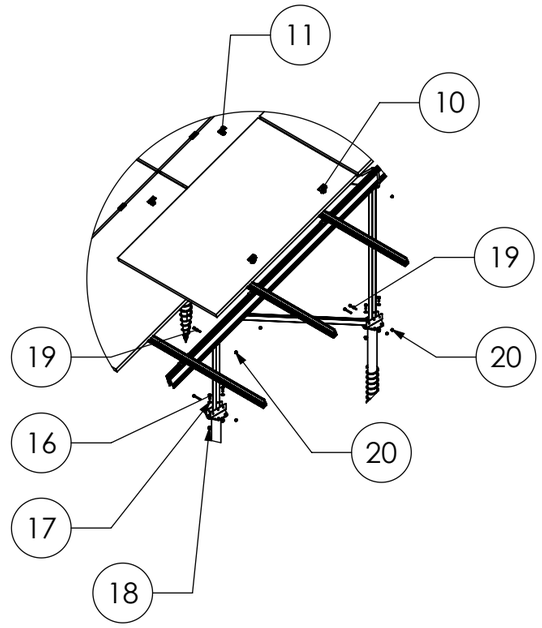

Isometric
1 : 100

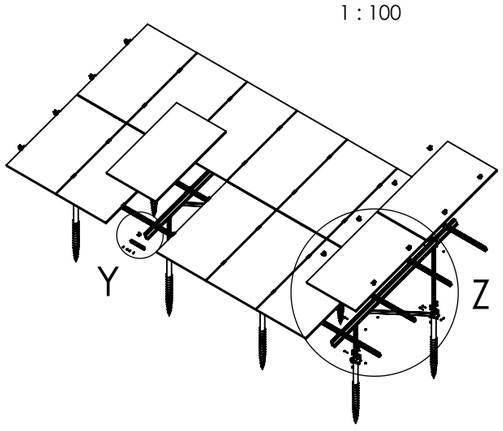

Pos.No.	Designation
1	Beam N-Rack 3020
2	3-Hole Brace N-Rack 715
3	3-Hole Brace N-Rack 1370
4	2-Hole Brace N-Rack 1696
5	CrossRail 73 - 5 m
6	CrossRail 73 - 3,3 m
7	CrossRail 73 Connector
8	N-Rack GS Foot
9	Climber 36/50 Set
10	EC Clamp Set
11	MC Clamp Set
12	Gripple Bracing
13	Gripple Angle
14	Gripple Lock
15	Self-tapping screw 5,5 x 25 - A2
16	Hexagon head bolt - ISO 4017 - M8x35 - A2-70
17	Plain washer - ISO 7089 - 12 - A2-50
18	Hexagon nut with flange and clamping part - EN 1663 - M12 - A2-70
19	Hexagon head bolt - ISO 4014 - M10x70- A2-70
20	Hexagon nut with clamping piece - ISO 10511 - M10 - A2-70

Detail Y
1 : 20

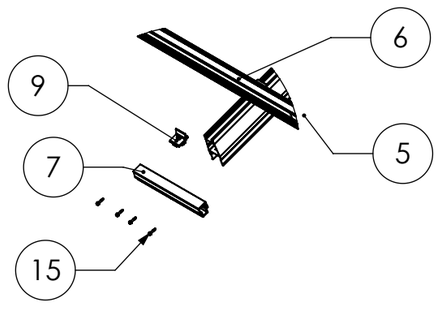

14 modules (2x7 Portrait)
for module width ≤ 1150 mm

12 modules (2x6 Portrait)
for module width >1150-1303 mm

Peak velocity qp[z]: 0.67kN/m²
Ground snow load Sk: 1.75kN/m²

K2 Systems GmbH
Haldenstr. 1
71272 Renningen
Germany
+49 7159 42059-0

Designation:
Data sheet
N-Rack 2.20 Groundscrew 2x7 S

	Name	Date	Material:		Item no.:	A3
Designed	C. Erb	15.12.2025	-		---	
Approved	L. Kreemke	16.03.2026	Surface: -		Drawing no.: ---	All dimensions in mm
Last change			Weight: -	Scale: 1:50		Sheet 1 of 1

This drawing is the sole property of K2 Systems GmbH. It is protected by copyright and may only be copied, reproduced or distributed to a third party with explicit permission!

Groundscrew Kit 2×7 L

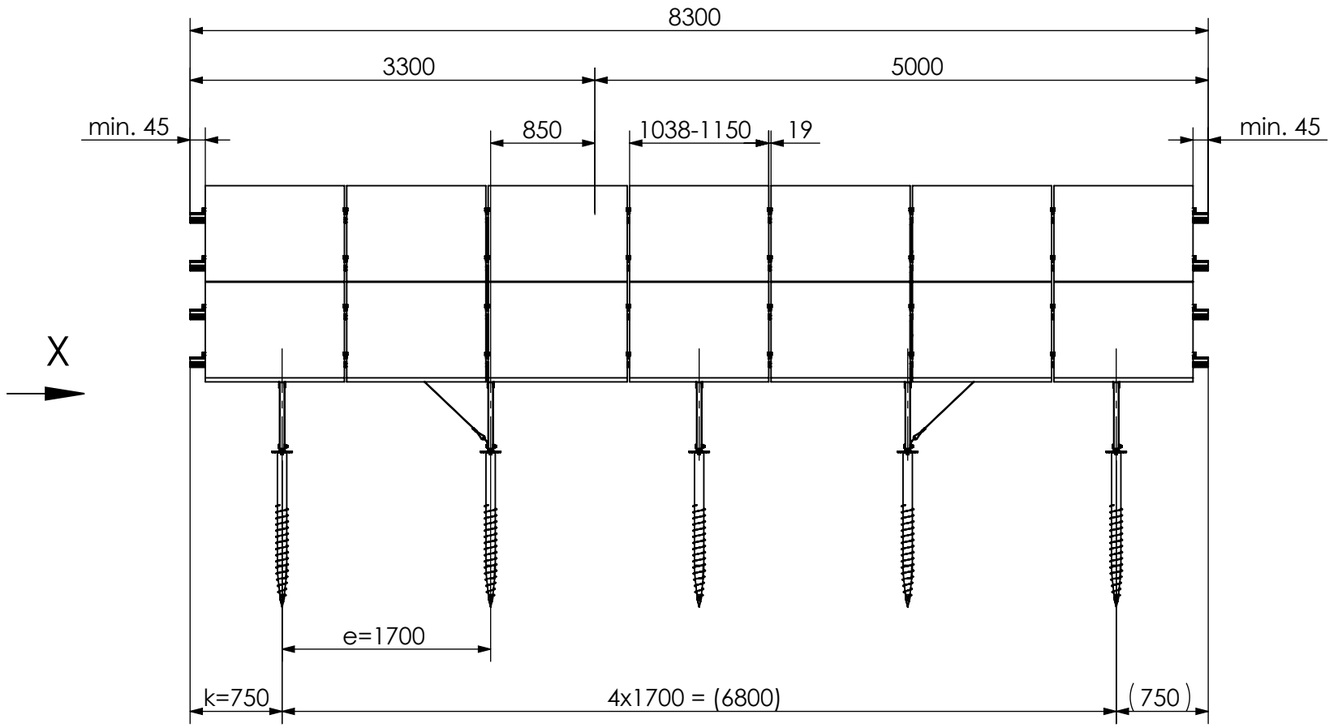

View X
1 : 20

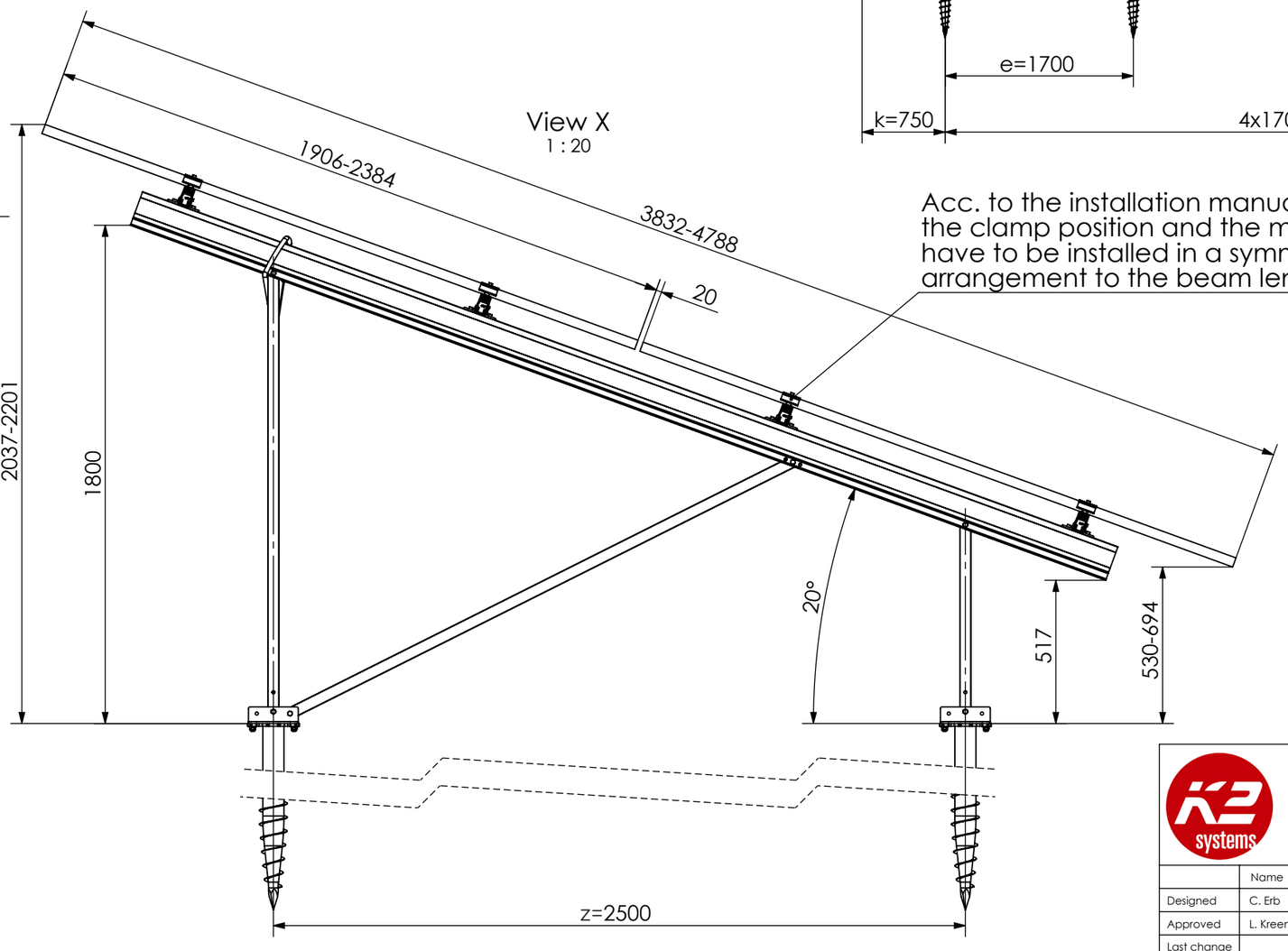

Acc. to the installation manual, the clamp position and the modules have to be installed in a symmetrical arrangement to the beam length.

Isometric
1 : 100

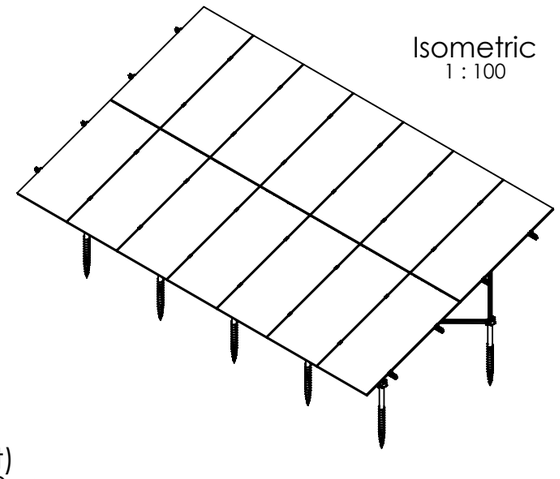

14 modules (2x7 Portrait)
for module width ≤ 1150 mm

12 modules (2x6 Portrait)
for module width >1150-1303 mm

Peak velocity qp[z]: 0.67kN/m²
Ground snow load Sk: 1.75kN/m²

K2 Systems GmbH
Haldenstr. 1
71272 Renningen
Germany
+49 7159 42059-0

Designation:
Data sheet
N-Rack 2.20 Groundscrew 2x7 L

	Name	Date	Material:		Item no.:	A3
Designed	C. Erb	12.12.2025	-		---	
Approved	L. Kreemke	16.03.2026	Surface: -		Drawing no.: ---	All dimensions in mm
Last change			Weight: -	Scale: 1:50		Sheet 1 of 1

This drawing is the sole property of K2 Systems GmbH. It is protected by copyright and may only be copied, reproduced or distributed to a third party with explicit permission!

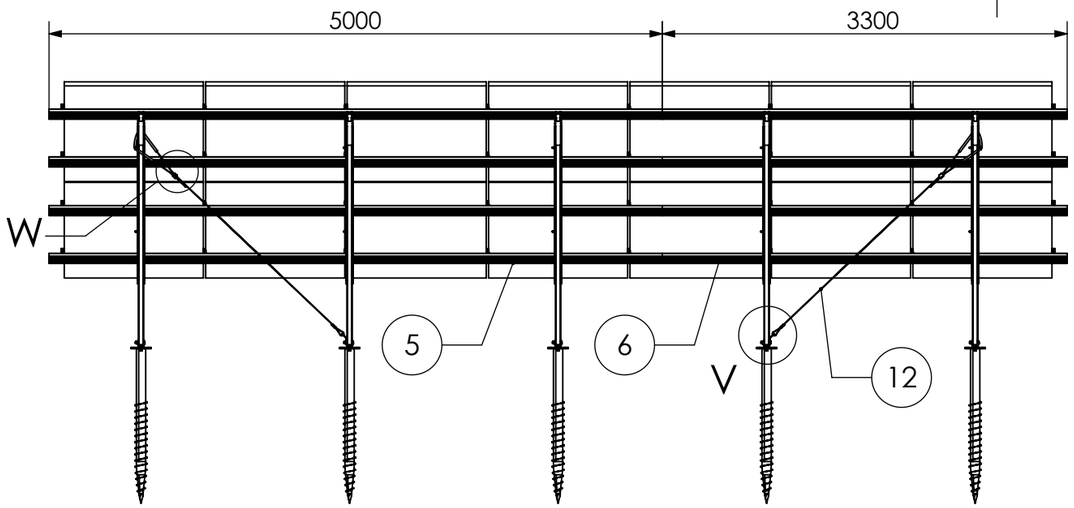

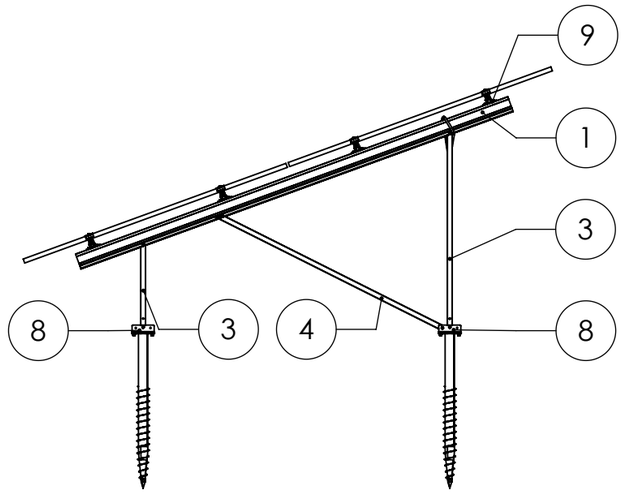

Detail W
1 : 10

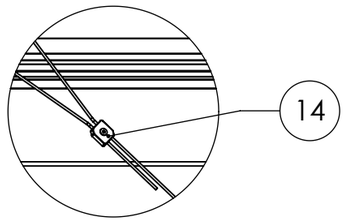

Detail V
1 : 10

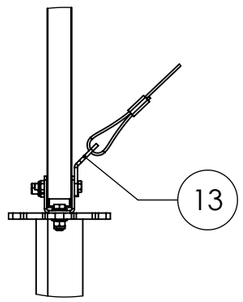

Detail Z
1:50

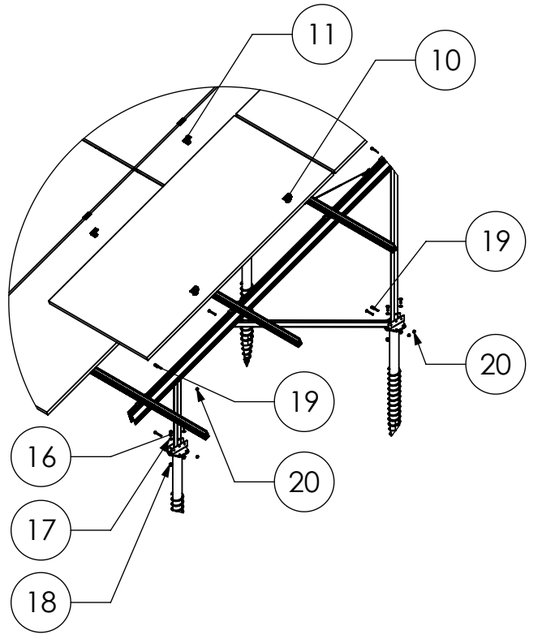

Isometric
1 : 100

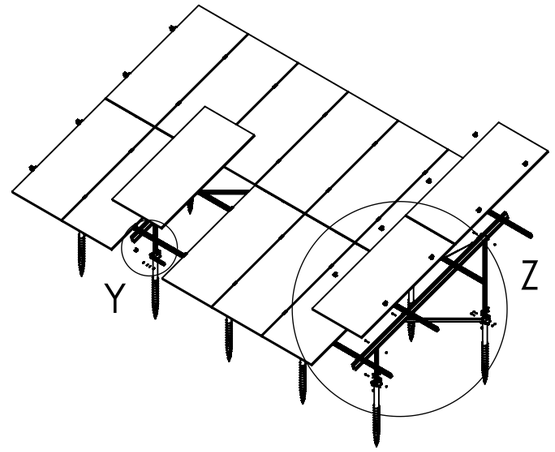

Pos.No.	Designation
1	Beam N-Rack 3750
2	3-Hole Brace N-Rack 715
3	3-Hole Brace N-Rack 1625
4	2-Hole Brace N-Rack 2072
5	CrossRail 73 - 5 m
6	CrossRail 73 - 3,3 m
7	CrossRail 73 Connector
8	N-Rack GS Foot
9	Climber 36/50 Set
10	EC Clamp Set
11	MC Clamp Set
12	Gripple Bracing
13	Gripple Angle
14	Gripple Lock
15	Self-tapping screw 5,5 x 25 - A2
16	Hexagon head bolt - ISO 4017 - M8x35 - A2-70
17	Plain washer - ISO 7089 - 12 - A2-50
18	Hexagon nut with flange and clamping part - EN 1663 - M12 - A2-70
19	Hexagon head bolt - ISO 4014 - M10x70- A2-70
20	Hexagon nut with clamping piece - ISO 10511 - M10 - A2-70

Detail Y
1 : 20

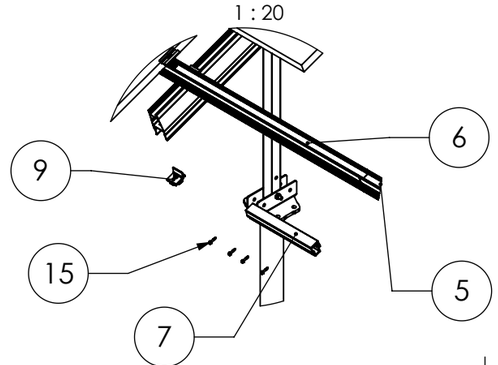

14 modules (2x7 Portrait)
for module width ≤ 1150 mm

12 modules (2x6 Portrait)
for module width >1150-1303 mm

Peak velocity qp[z]: 0.67kN/m²
Ground snow load Sk: 1.75kN/m²

K2 Systems GmbH
Haldenstr. 1
71272 Renningen
Germany
+49 7159 42059-0

Designation:
Data sheet
N-Rack 2.20 Groundscrew 2x7 L

	Name	Date	Material:		Item no.:		A3
Designed	C. Erb	12.12.2025	-		---		
Approved	L. Kreemke	16.03.2026	Surface: -		Drawing no.:	---	All dimensions in mm
Last change			Weight: -	Scale: 1:50			Sheet 1 of 1

This drawing is the sole property of K2 Systems GmbH. It is protected by copyright and may only be copied, reproduced or distributed to a third party with explicit permission!

Groundscrew Kit 2×12 S

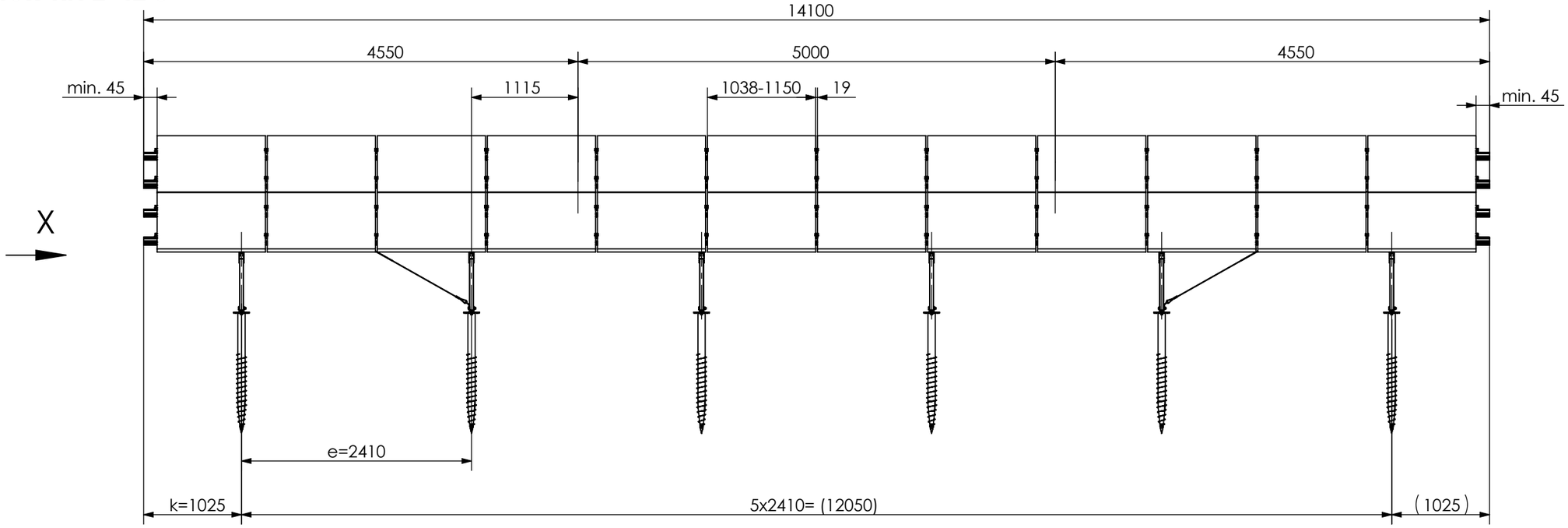

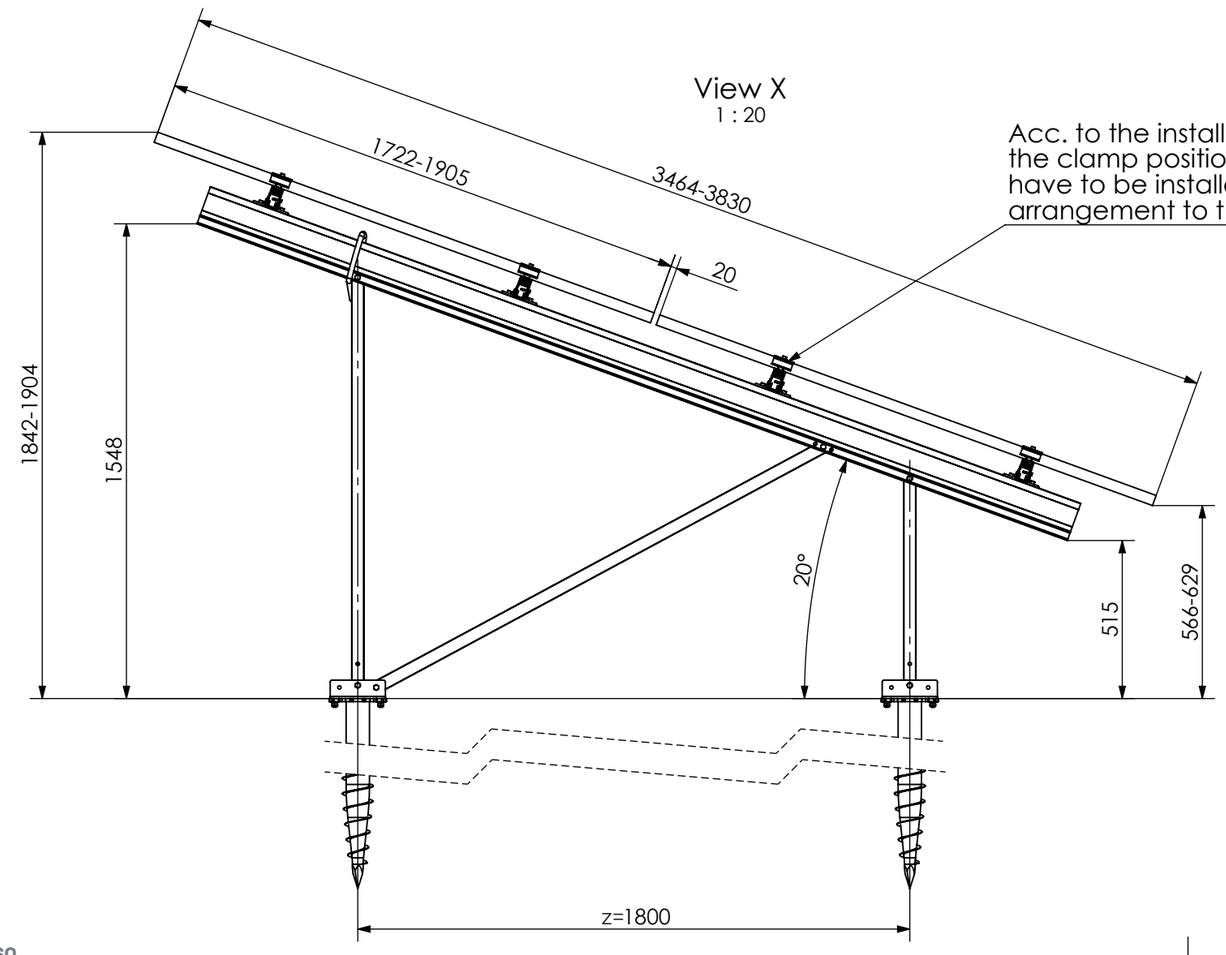

Acc. to the installation manual, the clamp position and the modules have to be installed in a symmetrical arrangement to the beam length.

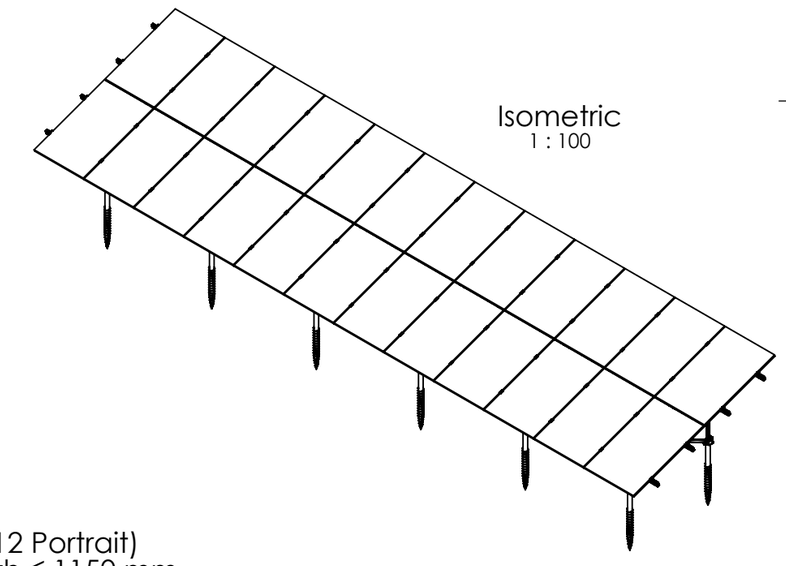

24 modules (2x12 Portrait)
for module width ≤ 1150 mm

20 modules (2x10 Portrait)
for module width >1150-1303 mm

Peak velocity qp[z]: 0.67kN/m²
Ground snow load Sk: 1.75kN/m²

K2 Systems GmbH
Haldenstr. 1
71272 Renningen
Germany
+49 7159 42059-0

Designation:

Data sheet N-Rack 2.20 Groundscrew 2x12 S

	Name	Date	Material:		Item no.:	
Designed	S. Frey	11.08.2025	-		-	A3
Approved	B. Koch	01.10.2025	Surface: -		Drawing no.: -	All dimensions in mm
Last change	A. Soumpalas	20.03.2026	Weight: -	Scale: 1:50		Sheet 1 of 1

This drawing is the sole property of K2 Systems GmbH. It is protected by copyright and may only be copied, reproduced or distributed to a third party with explicit permission!

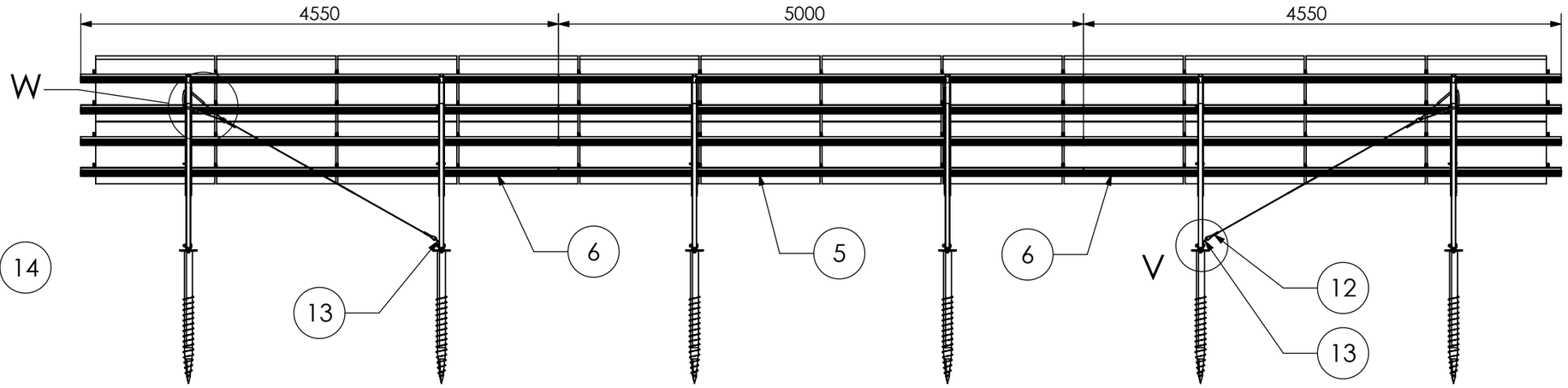

Detail W
1 : 20

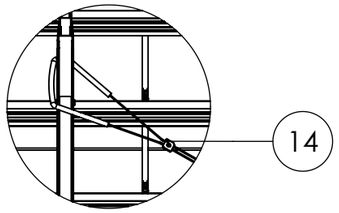

Detail V
1 : 10

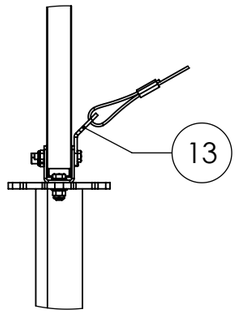

Detail Y
1 : 20

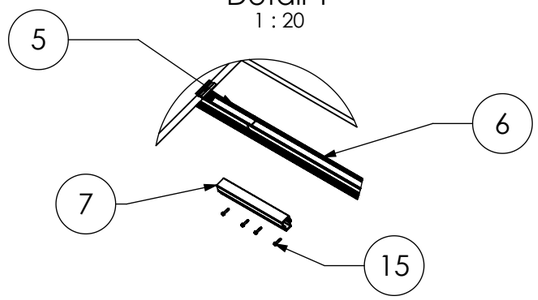

Detail Z
1:50

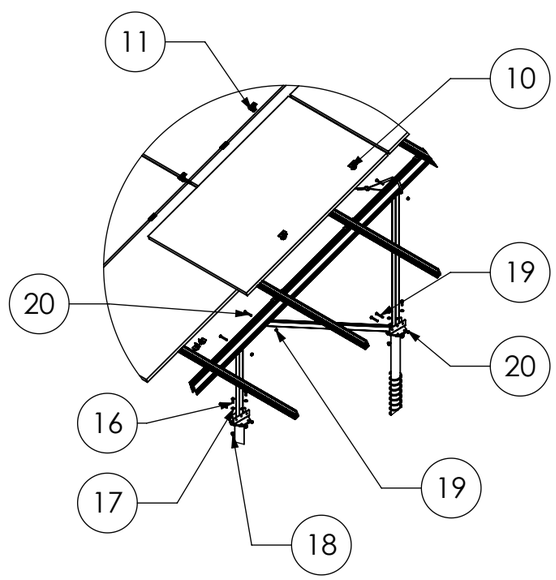

Isometric
1 : 100

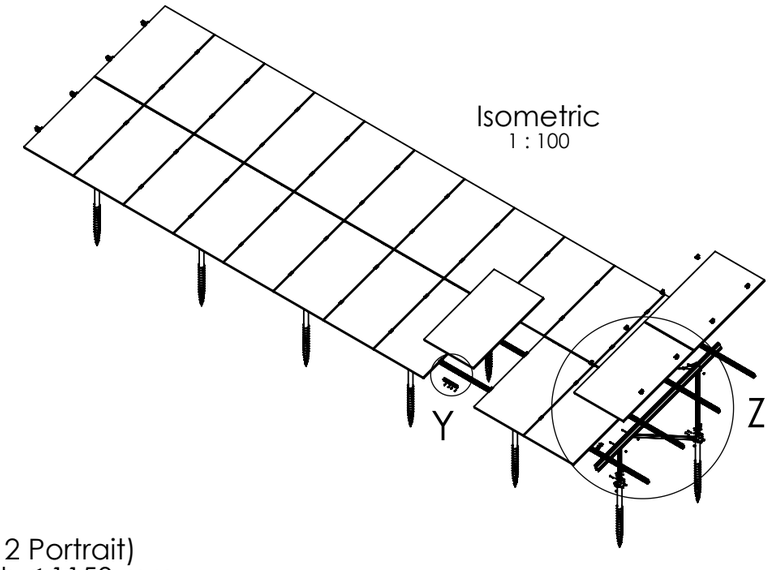

Pos.No.	Designation
1	Beam N-Rack 3020
2	3-Hole Brace N-Rack 715
3	3-Hole Brace N-Rack 1370
4	2-Hole Brace N-Rack 1696
5	CrossRail 73 - 5 m
6	CrossRail 73 - 4,55 m
7	CrossRail 73 Connector
8	N-Rack GS Foot
9	Climber 36/50 Set
10	EC Clamp Set
11	MC Clamp Set
12	Gripple Bracing
13	Gripple Angle
14	Gripple Lock
15	Self-tapping screw 5,5 x 25 - A2
16	Hexagon head bolt - ISO 4017 - M8x35 - A2-70
17	Plain washer - ISO 7089 - 12 - A2-50
18	Hexagon nut with flange and clamping part - EN 1663 - M12 - A2-70
19	Hexagon head bolt - ISO 4014 - M10x70- A2-70
20	Hexagon nut with clamping piece - ISO 10511 - M10 - A2-70

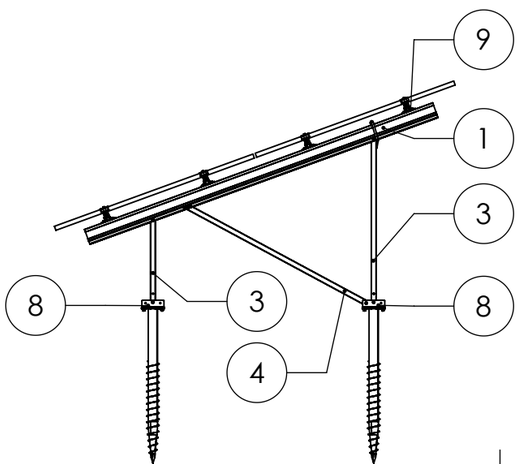

24 modules (2x12 Portrait)
for module width ≤ 1150 mm

20 modules (2x10 Portrait)
for module width >1150-1303 mm

Peak velocity qp[z]: 0.67kN/m²
Ground snow load Sk: 1.75kN/m²

K2 Systems GmbH
Haldenstr. 1
71272 Renningen
Germany
+49 7159 42059-0

Designation:
Data sheet N-Rack 2.20 Groundscrew 2x12 S

	Name	Date	Material:		Item no.:	
Designed	S. Frey	11.08.2025	-		-	A3
Approved	B. Koch	01.10.2025	Surface: -		Drawing no.: -	All dimensions in mm
Last change	A. Soumpalas	20.03.2026	Weight: -	Scale: 1:50		Sheet 1 of 1

This drawing is the sole property of K2 Systems GmbH. It is protected by copyright and may only be copied, reproduced or distributed to a third party with explicit permission!

Groundscrew Kit 2×12 L

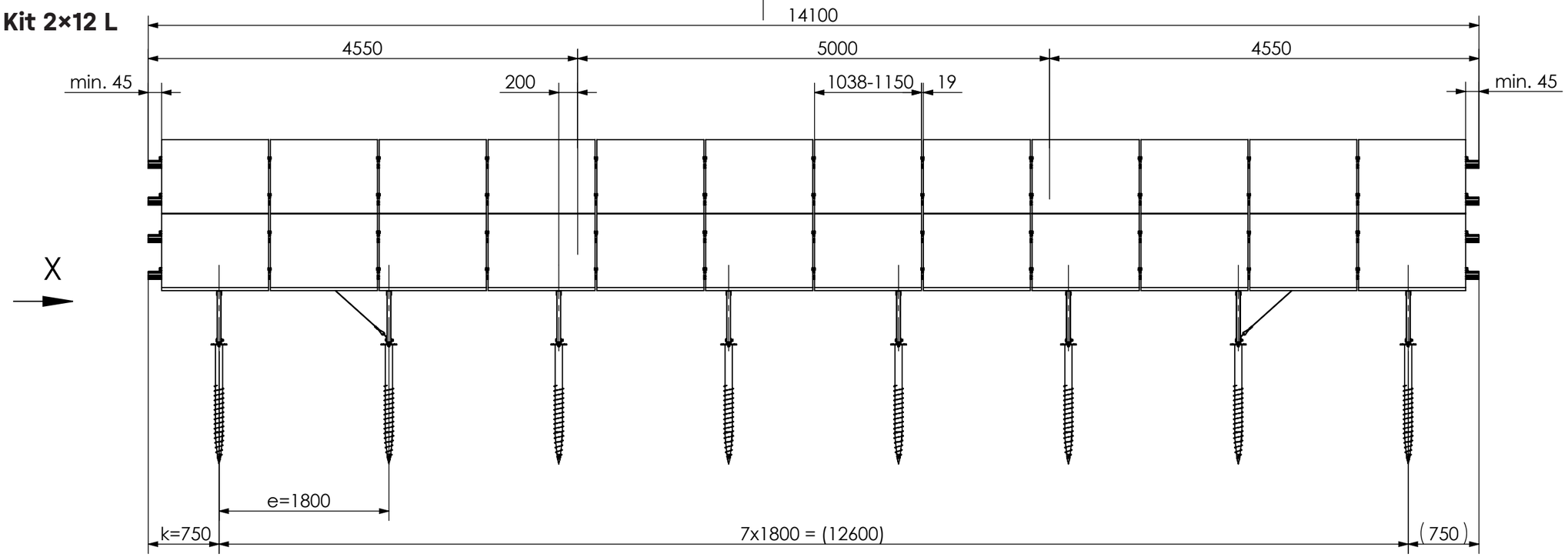

View X
1 : 20

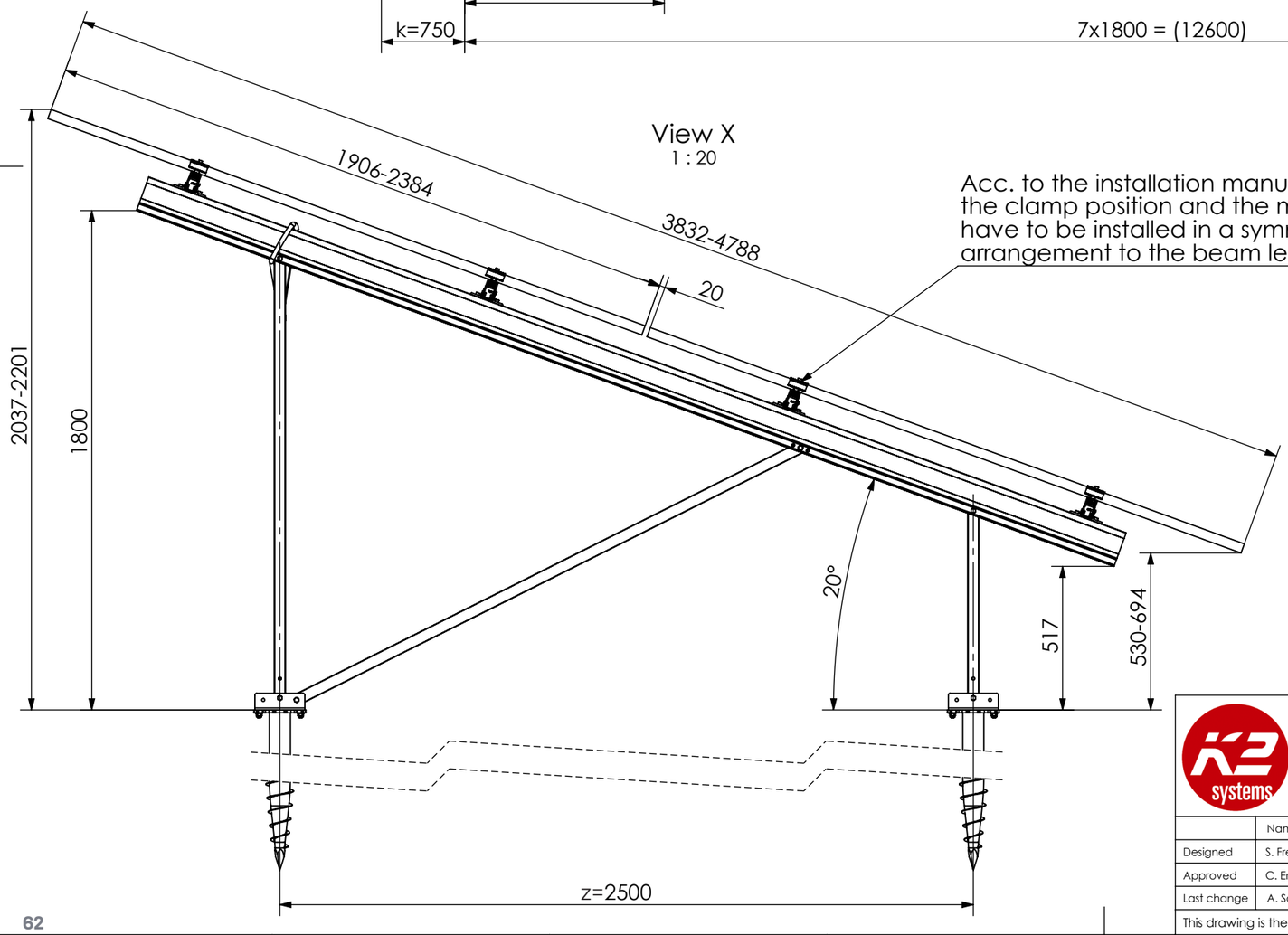

Acc. to the installation manual, the clamp position and the modules have to be installed in a symmetrical arrangement to the beam length.

Isometric
1 : 100

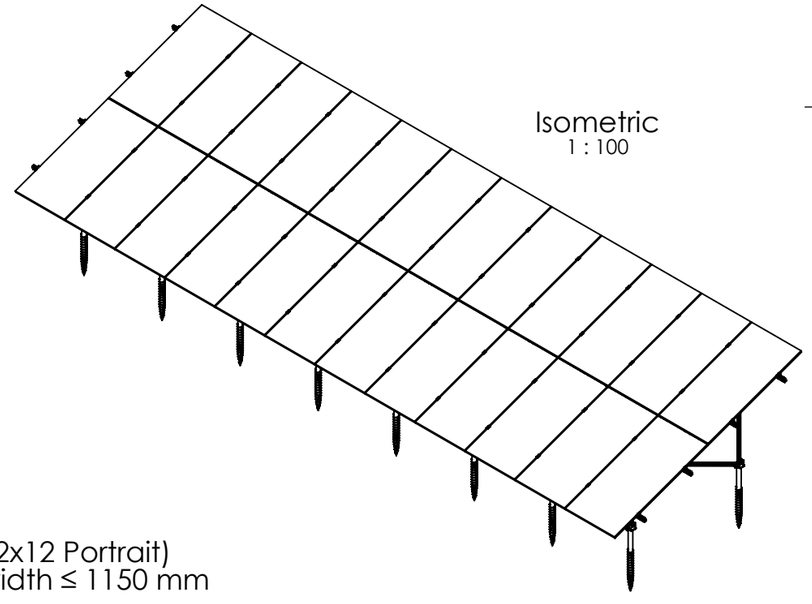

24 modules (2x12 Portrait)
for module width ≤ 1150 mm

20 modules (2x10 Portrait)
for module width >1150-1303 mm

Peak velocity qp[z]: 0.67kN/m²
Ground snow load Sk: 1.75kN/m²

K2 Systems GmbH
Haldenstr. 1
71272 Renningen
Germany
+49 7159 42059-0

Designation:
Data sheet
N-Rack 2.20 Groundscrew 2x12 L

	Name	Date	Material:		Item no.:	
Designed	S. Frey	07.08.2025	-		-	A3
Approved	C. Erb	17.03.2026	Surface: -		Drawing no.: -	All dimensions in mm
Last change	A. Soumpalas	20.03.2026	Weight: -	Scale: 1:50		Sheet 1 of 1

This drawing is the sole property of K2 Systems GmbH. It is protected by copyright and may only be copied, reproduced or distributed to a third party with explicit permission!

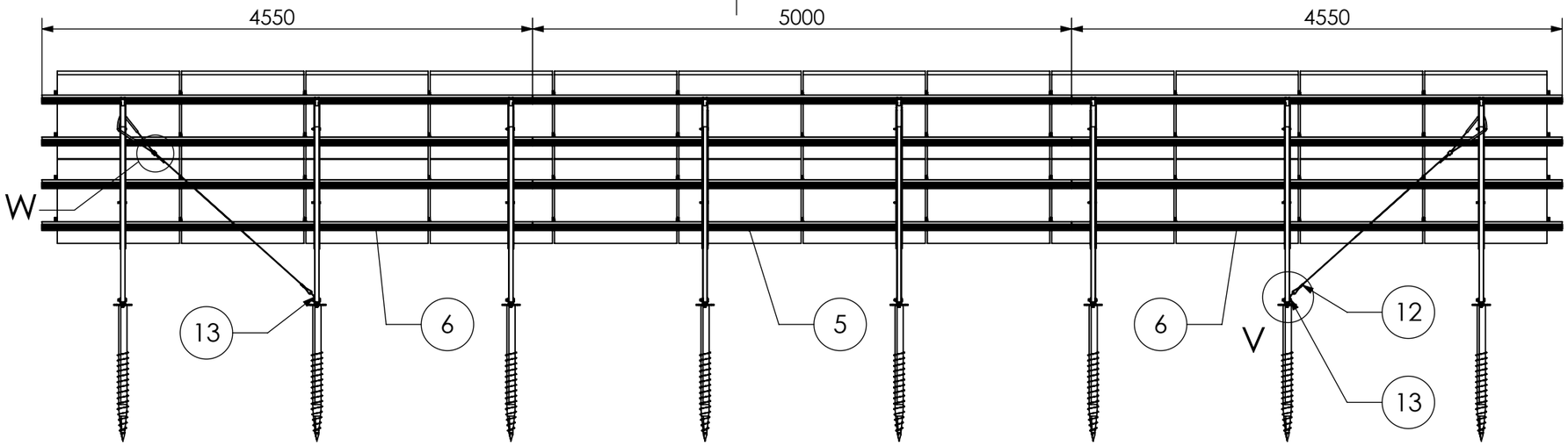

Detail W
1 : 10

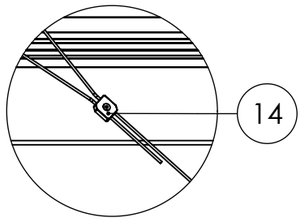

Detail V
1 : 10

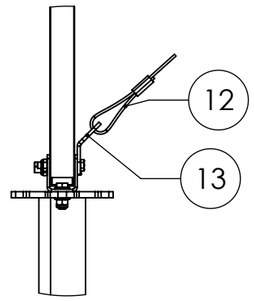

Detail Y
1 : 20

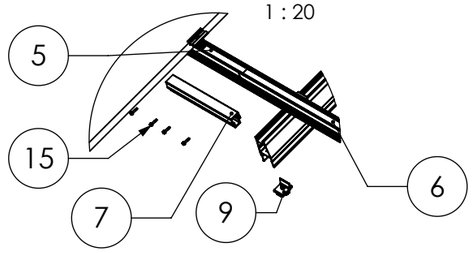

Detail Z
1:50

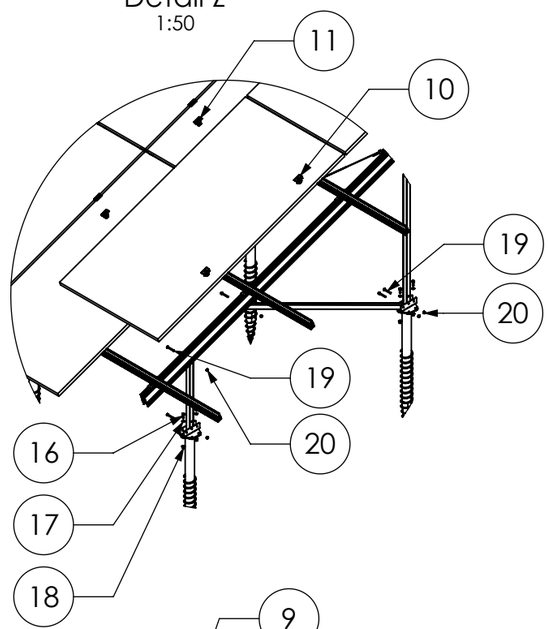

Isometric
1 : 100

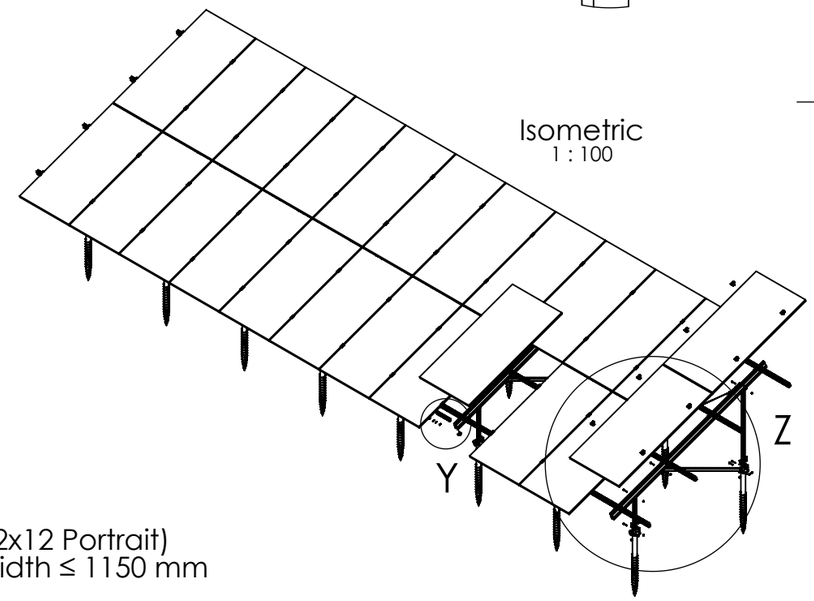

Pos.No.	Designation
1	Beam N-Rack 3750
2	3-Hole Brace N-Rack 715
3	3-Hole Brace N-Rack 1625
4	2-Hole Brace N-Rack 2072
5	CrossRail 73 - 5 m
6	CrossRail 73 - 4,55 m
7	CrossRail 73 Connector
8	N-Rack GS Foot
9	Climber 36/50 Set
10	EC Clamp Set
11	MC Clamp Set
12	Gripple Bracing
13	Gripple Angle
14	Gripple Lock
15	Self-tapping screw 5,5 x 25 - A2
16	Hexagon head bolt - ISO 4017 - M8x35 - A2-70
17	Plain washer - ISO 7089 - 12 - A2-50
18	Hexagon nut with flange and clamping part - EN 1663 - M12 - A2-70
19	Hexagon head bolt - ISO 4014 - M10x70-A2-70
20	Hexagon nut with clamping piece - ISO 10511 - M10 - A2-70

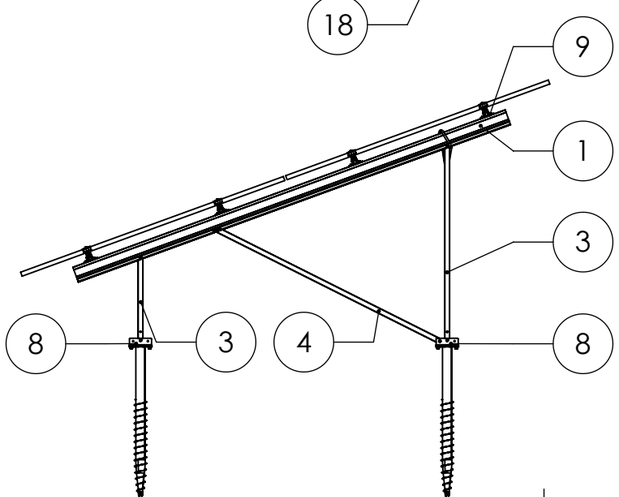

24 modules (2x12 Portrait)
for module width ≤ 1150 mm

20 modules (2x10 Portrait)
for module width >1150-1303 mm

Peak velocity qp[z]: 0.67kN/m²
Ground snow load Sk: 1.75kN/m²

K2 Systems GmbH
Haldenstr. 1
71272 Renningen
Germany
+49 7159 42059-0

Designation:
Data sheet
N-Rack 2.20 Groundscrew 2x12 L

	Name	Date	Material:		Item no.:	
Designed	S. Frey	07.08.2025	-		-	A3
Approved	C. Erb	17.03.2026	Surface: -		Drawing no.: -	All dimensions in mm
Last change	A. Soumpalas	20.03.2026	Weight: -	Scale: 1:50		Sheet 1 of 1

This drawing is the sole property of K2 Systems GmbH. It is protected by copyright and may only be copied, reproduced or distributed to a third party with explicit permission!

Rammfundamente

Pile Kit 2×7 S

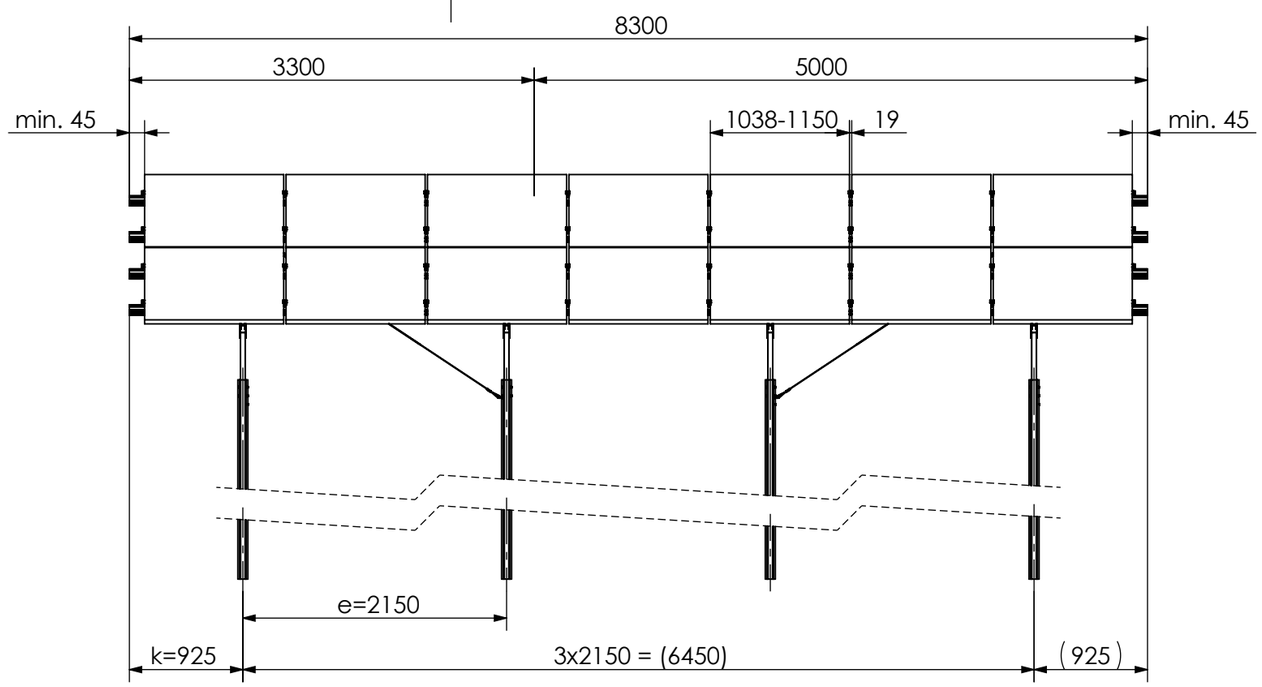

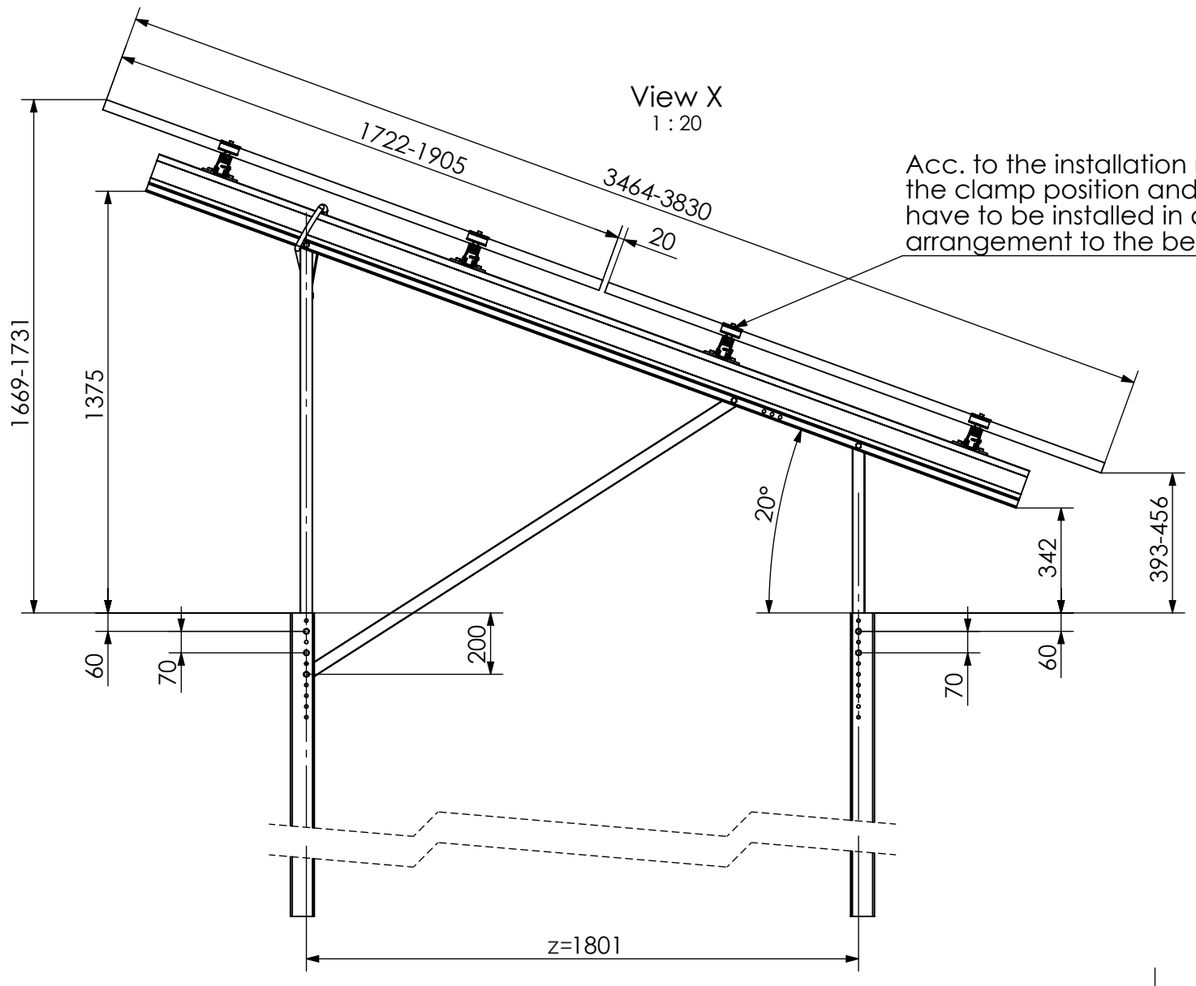

Acc. to the installation manual, the clamp position and the modules have to be installed in a symmetrical arrangement to the beam length.

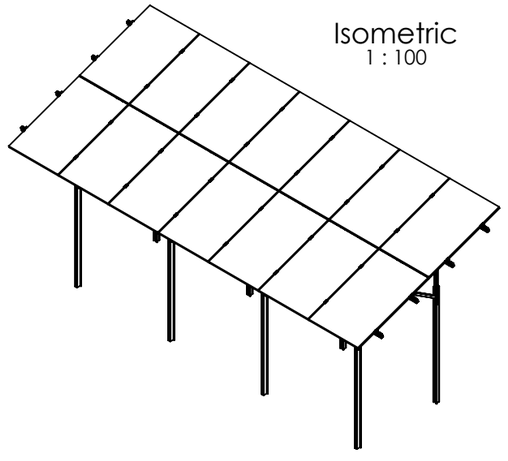

14 modules (2x7 Portrait)
for module width ≤ 1150 mm

12 modules (2x6 Portrait)
for module width >1150-1303 mm

Peak velocity qp[z]: 0.67kN/m²
Ground snow load Sk: 1.75kN/m²

K2 Systems GmbH
Haldenstr. 1
71272 Renningen
Germany
+49 7159 42059-0

Designation:
Data sheet
N-Rack 2.20 Pile 2x7 S

	Name	Date	Material:		Item no.:	A3
Designed	C. Erb	28.01.2026	-		-	
Approved	L. Kreemke	16.03.2026	Surface: -		Drawing no.: -	All dimensions in mm
Last change			Weight: -	Scale: 1:50		Sheet 1 of 1

This drawing is the sole property of K2 Systems GmbH. It is protected by copyright and may only be copied, reproduced or distributed to a third party with explicit permission!

Detail W
1 : 10

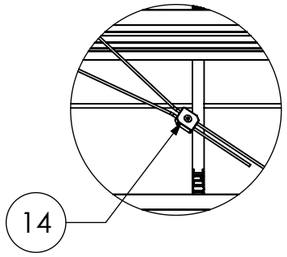

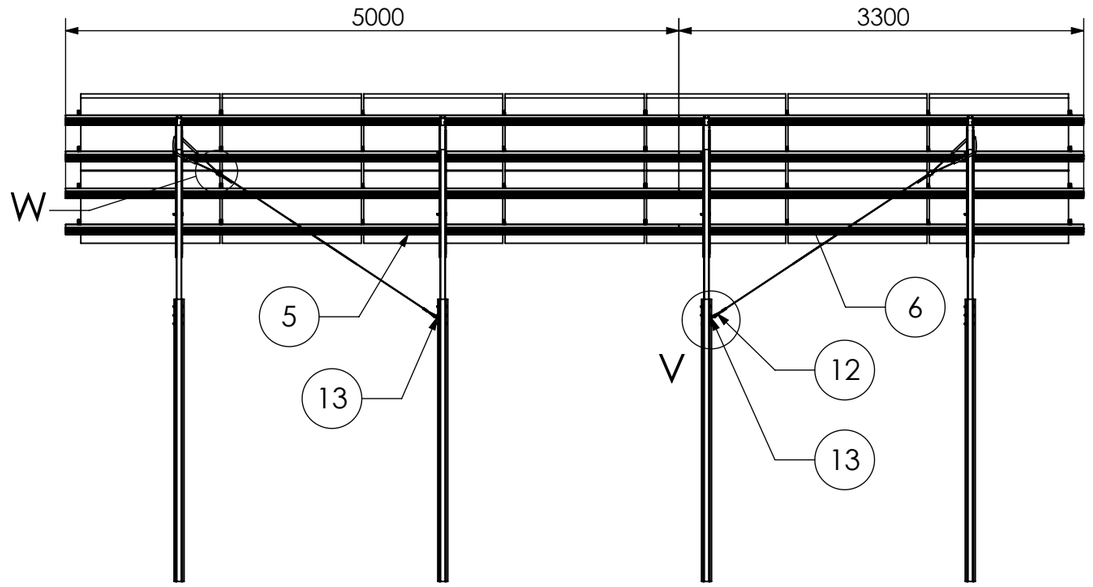

Detail V
1 : 10

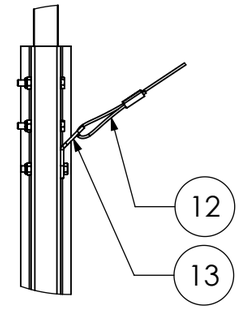

Detail Y
1 : 20

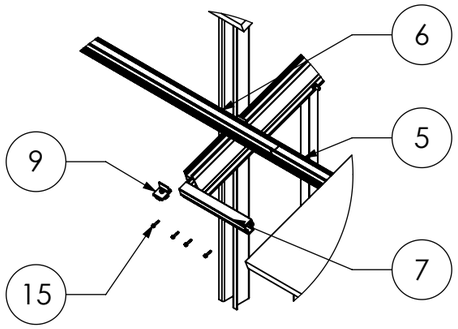

Detail Z
1:50

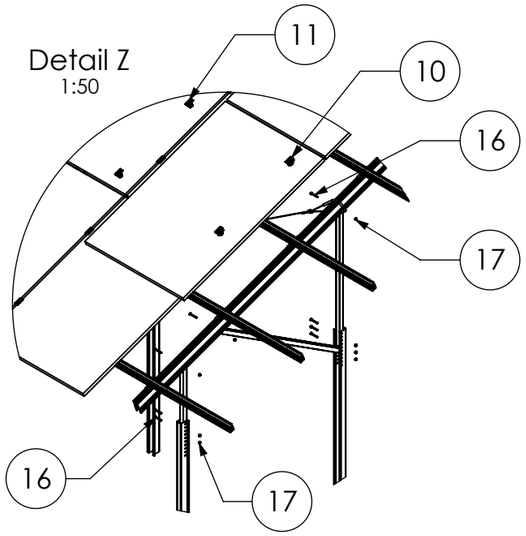

Isometric
1 : 100

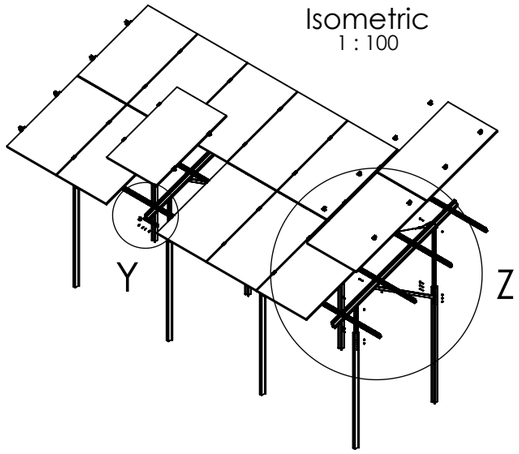

Pos.No.	Designation
1	Beam N-Rack 3020
2	3-Hole Brace N-Rack 715
3	3-Hole Brace N-Rack 1370
4	2-Hole Brace N-Rack 1696
5	CrossRail 73 - 5 m
6	CrossRail 73 - 3,3 m
7	CrossRail 73 Connector
8	Cap-Profile N-Rack
9	Climber 36/50 Set
10	EC Clamp Set
11	MC Clamp Set
12	Gripple Bracing
13	Gripple Angle
14	Gripple Lock
15	Self-tapping screw 5,5 x 25 - A2
16	Hexagon head bolt - ISO 4014 - M10x70-A2-70
17	Hexagon nut with clamping piece - ISO 10511 - M10 - A2-70

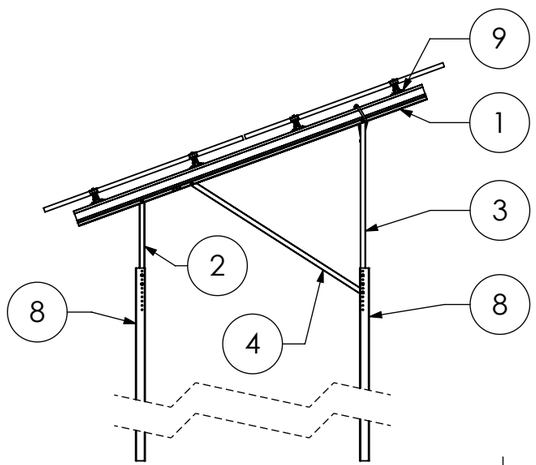

14 modules (2x7 Portrait)
for module width ≤ 1150 mm

12 modules (2x6 Portrait)
for module width >1150-1303 mm

Peak velocity qp[z]: 0.67kN/m²
Ground snow load Sk: 1.75kN/m²

K2 Systems GmbH
Haldenstr. 1
71272 Renningen
Germany
+49 7159 42059-0

Designation:
Data sheet N-Rack 2.20 Pile 2x7 S

	Name	Date	Material:		Item no.:	A3
Designed	C. Erb	28.01.2026	-		-	
Approved	L. Kreemke	16.03.2026	Surface: -		Drawing no.: -	All dimensions in mm
Last change			Weight: -	Scale: 1:50		Sheet 1 of 1

This drawing is the sole property of K2 Systems GmbH. It is protected by copyright and may only be copied, reproduced or distributed to a third party with explicit permission!

Pile Kit 2×7 L

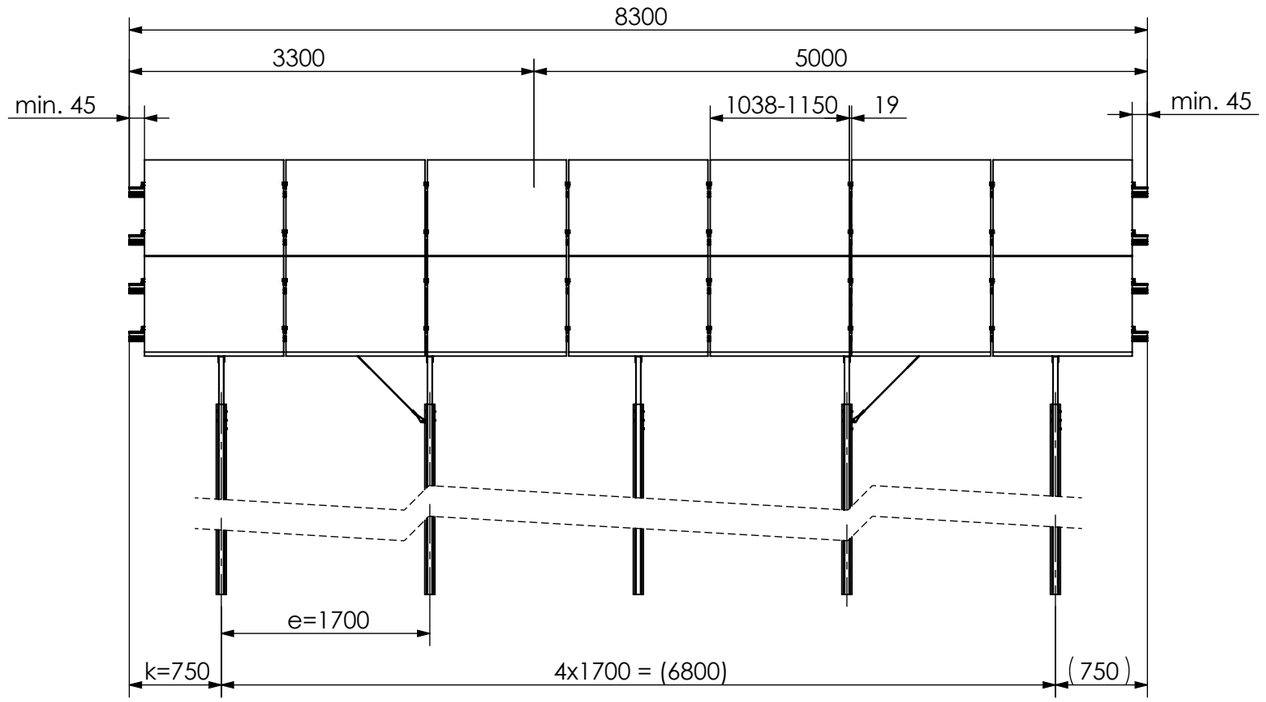

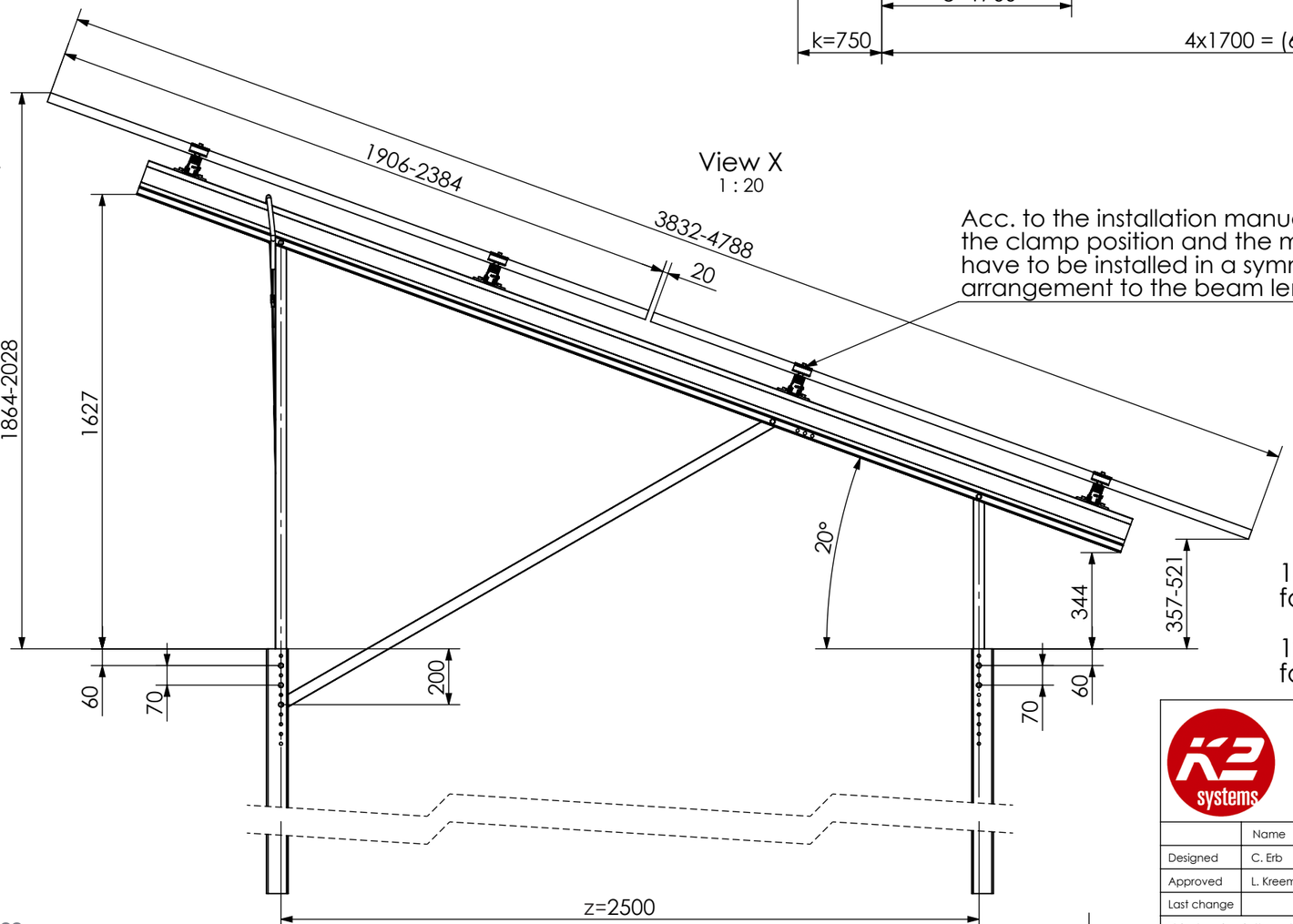

Acc. to the installation manual, the clamp position and the modules have to be installed in a symmetrical arrangement to the beam length.

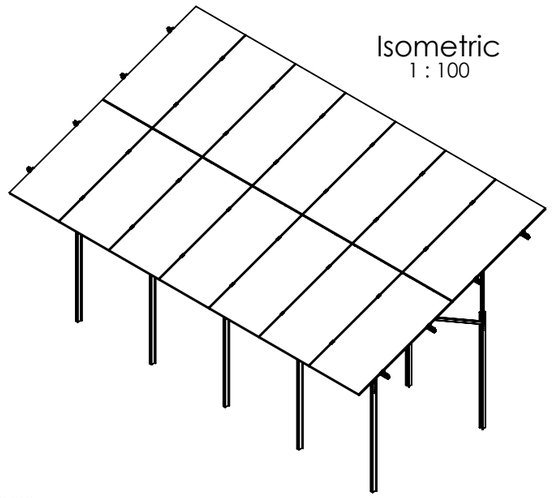

14 modules (2x7 Portrait)
for module width ≤ 1150 mm

12 modules (2x6 Portrait)
for module width >1150-1303 mm

Peak velocity qp[z]: 0.67kN/m²
Ground snow load Sk: 1.75kN/m²

K2 Systems GmbH
Haldenstr. 1
71272 Renningen
Germany
+49 7159 42059-0

Designation:
Data sheet
N-Rack 2.20 Pile 2x7 L

	Name	Date	Material:		Item no.:	
Designed	C. Erb	28.01.2026	-		-	A3
Approved	L. Kreemke	16.03.2026	Surface: -		Drawing no.: -	All dimensions in mm
Last change			Weight: -	Scale: 1:50		Sheet 1 of 1

This drawing is the sole property of K2 Systems GmbH. It is protected by copyright and may only be copied, reproduced or distributed to a third party with explicit permission!

Detail W
1 : 10

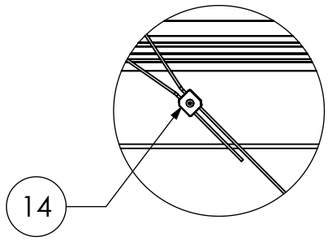

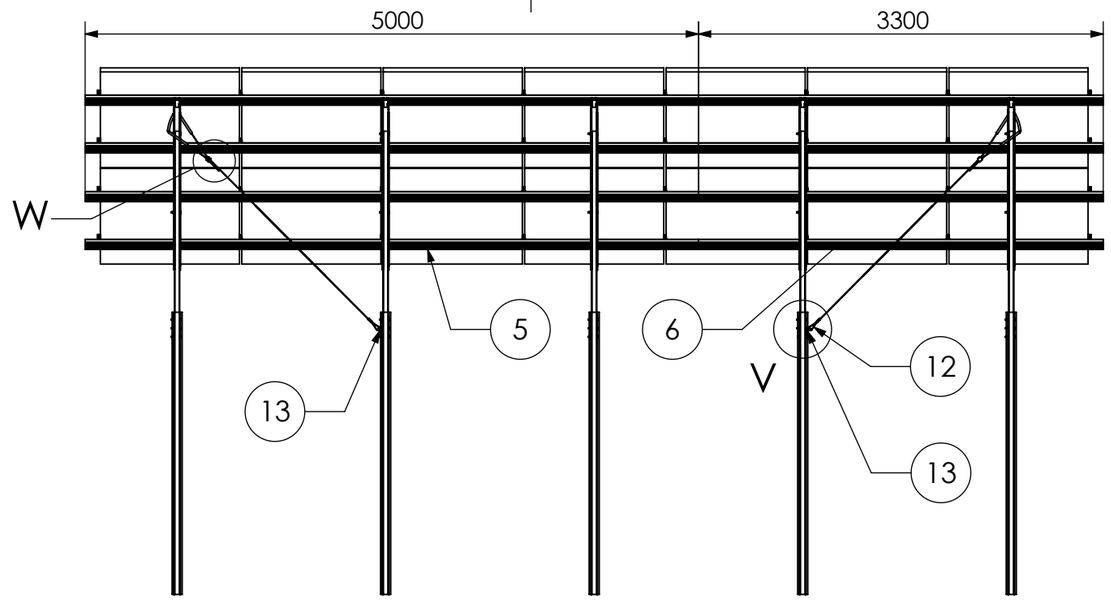

Detail V
1 : 10

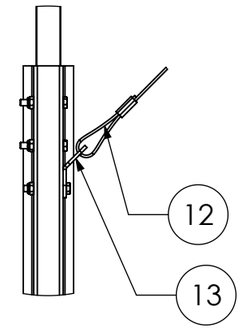

Detail Y
1 : 20

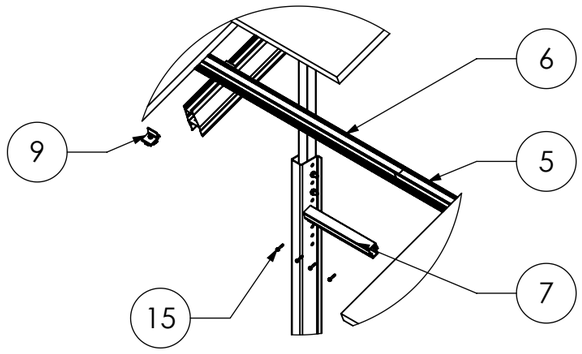

Detail Z
1:50

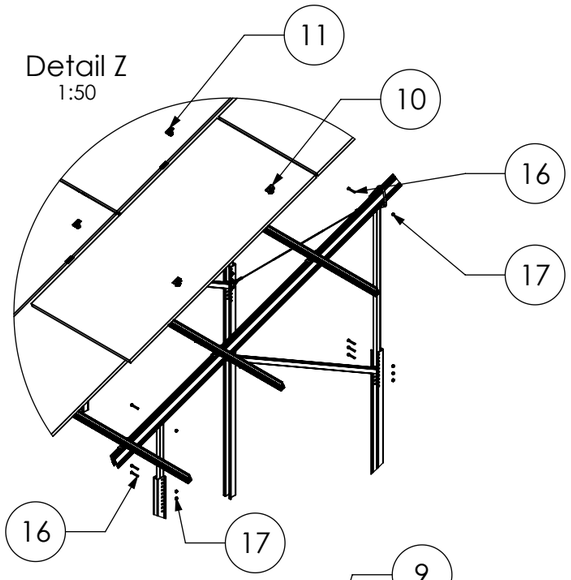

Isometric
1 : 100

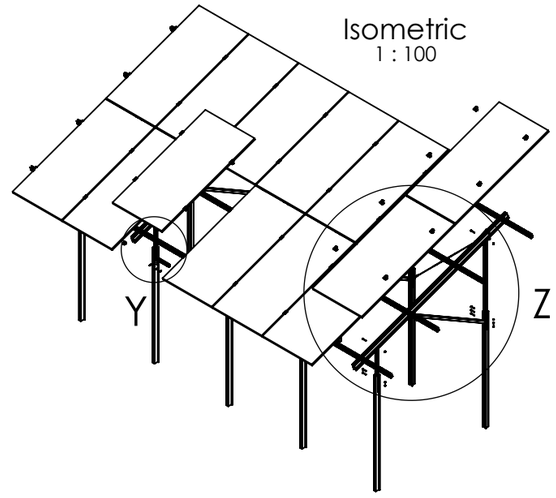

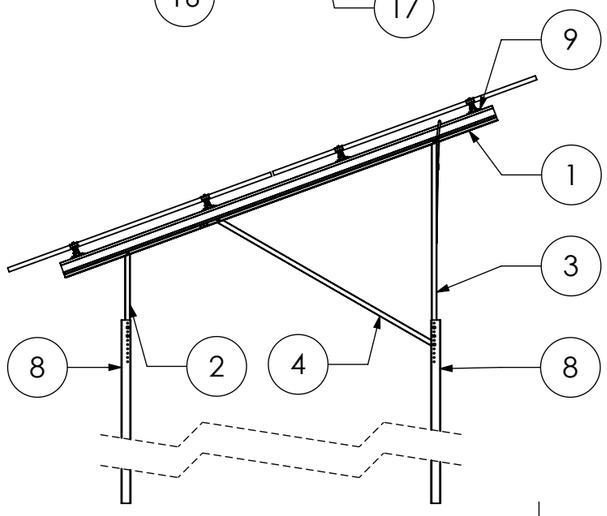

Pos.No.	Designation
1	Beam N-Rack 3750
2	3-Hole Brace N-Rack 715
3	3-Hole Brace N-Rack 1625
4	2-Hole Brace N-Rack 2072
5	CrossRail 73 - 5 m
6	CrossRail 73 - 3,3 m
7	CrossRail 73 Connector
8	Cap-Profile N-Rack
9	Climber 36/50 Set
10	EC Clamp Set
11	MC Clamp Set
12	Gripple Bracing
13	Gripple Angle
14	Gripple Lock
15	Self-tapping screw 5,5 x 25 - A2
16	Hexagon head bolt - ISO 4014 - M10x70-A2-70
17	Hexagon nut with clamping piece - ISO 10511 - M10 - A2-70

14 modules (2x7 Portrait)
for module width ≤ 1150 mm

12 modules (2x6 Portrait)
for module width >1150-1303 mm

Peak velocity qp[z]: 0.67kN/m²
Ground snow load Sk: 1.75kN/m²

K2 Systems GmbH
Haldenstr. 1
71272 Renningen
Germany
+49 7159 42059-0

Designation:
Data sheet
N-Rack 2.20 Pile 2x7 L

	Name	Date	Material:		Item no.:	A3
Designed	C. Erb	28.01.2026	-		-	
Approved	L. Kreemke	16.03.2026	Surface: -		Drawing no.: -	All dimensions in mm
Last change			Weight: -	Scale: 1:50		Sheet 1 of 1

This drawing is the sole property of K2 Systems GmbH. It is protected by copyright and may only be copied, reproduced or distributed to a third party with explicit permission!

Pile Kit 2×12 S

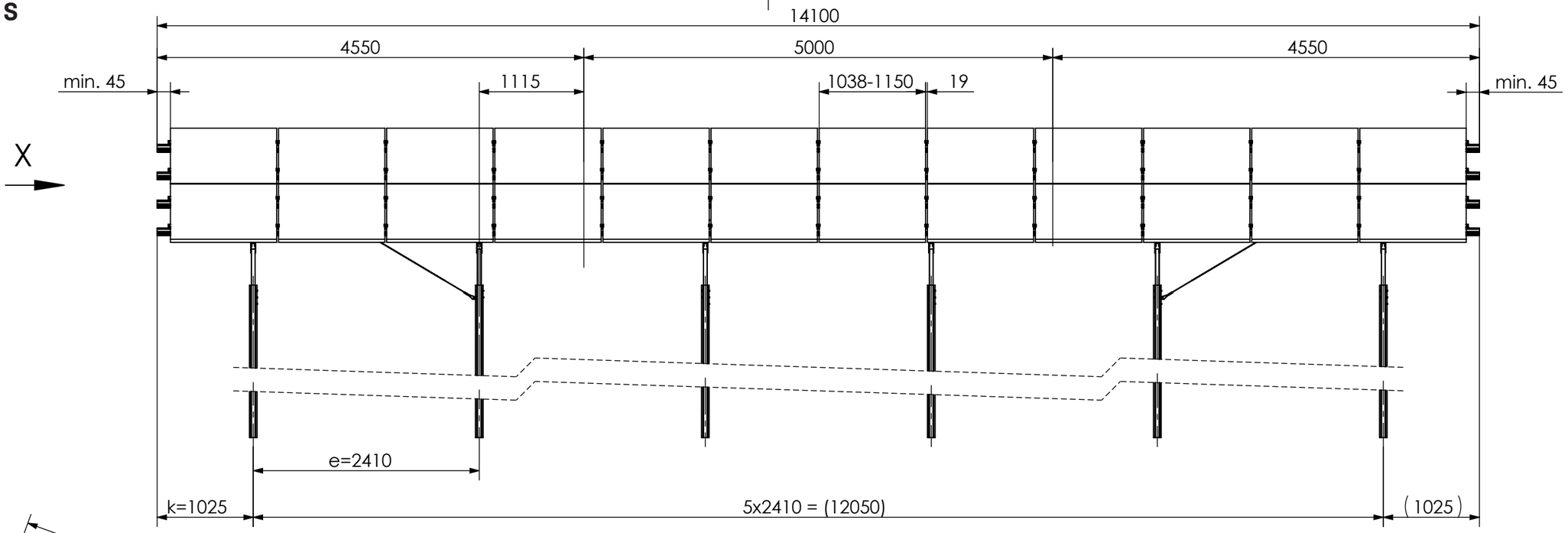

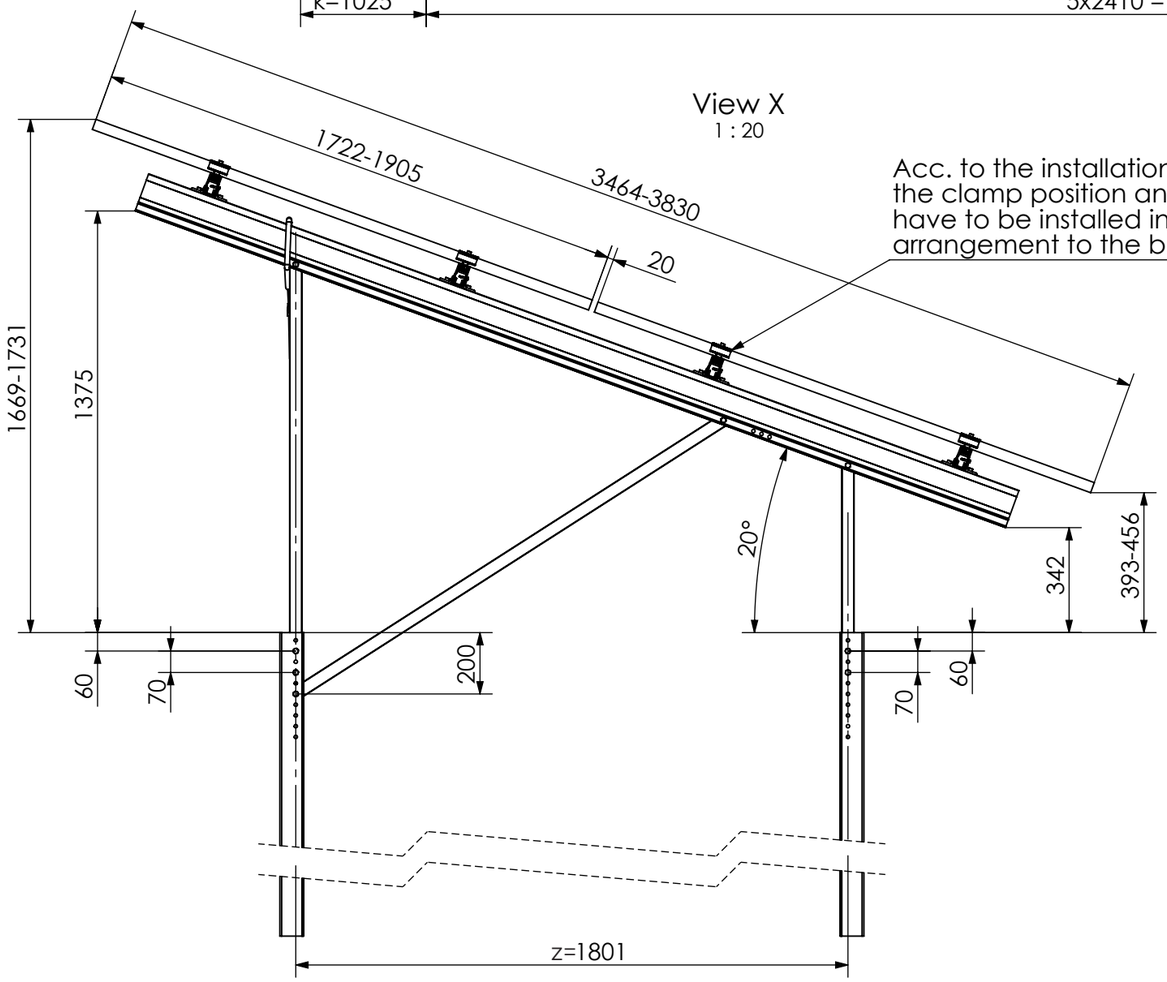

View X
1 : 20

Acc. to the installation manual, the clamp position and the modules have to be installed in a symmetrical arrangement to the beam length.

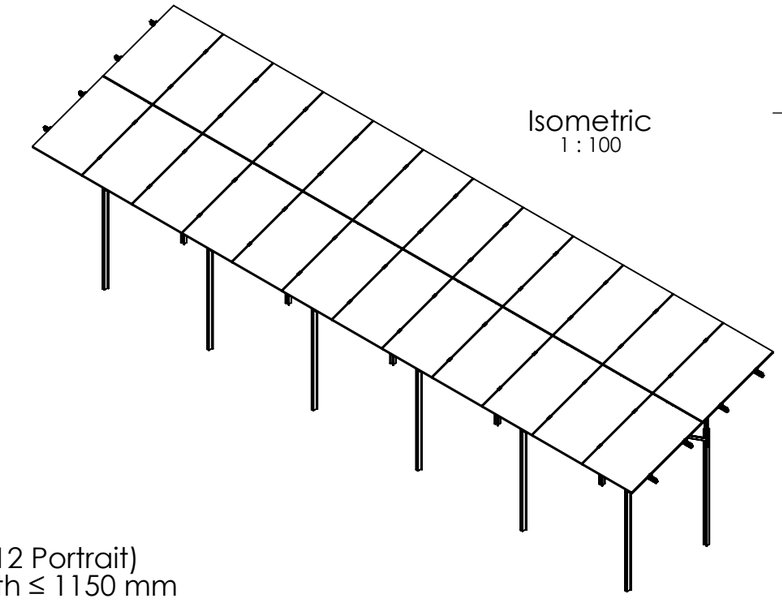

Isometric
1 : 100

24 modules (2x12 Portrait)
for module width ≤ 1150 mm

20 modules (2x10 Portrait)
for module width >1150-1303 mm

Peak velocity qp[z]: 0.67kN/m²
Ground snow load Sk: 1.75kN/m²

K2 Systems GmbH
Haldenstr. 1
71272 Renningen
Germany
+49 7159 42059-0

Designation:
Data sheet
N-Rack 2.20 Pile 2x12 S

	Name	Date	Material:		Item no.:	
Designed	C. Erb	28.01.2026	-		-	A3
Approved	L. Kreemke	16.03.2026	Surface: -		Drawing no.: -	All dimensions in mm
Last change			Weight: -	Scale: 1:50		Sheet 1 of 1

This drawing is the sole property of K2 Systems GmbH. It is protected by copyright and may only be copied, reproduced or distributed to a third party with explicit permission!

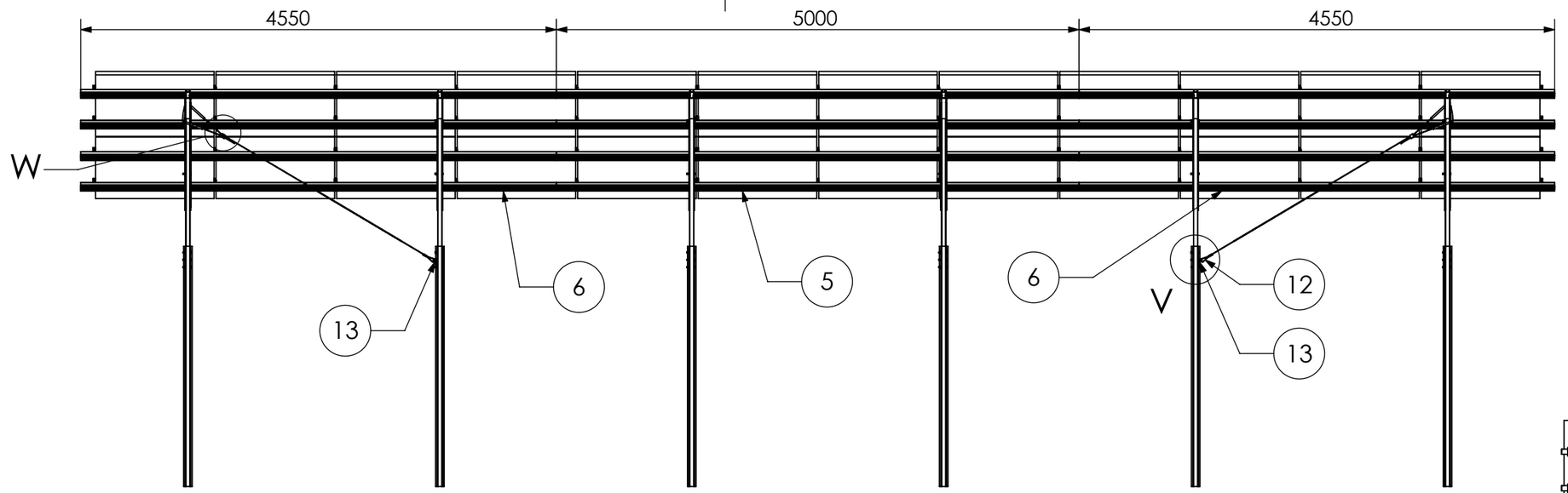

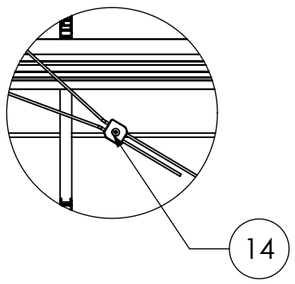

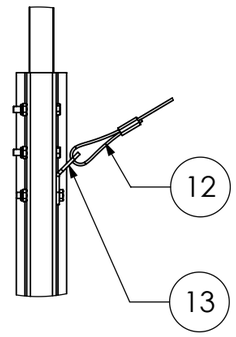

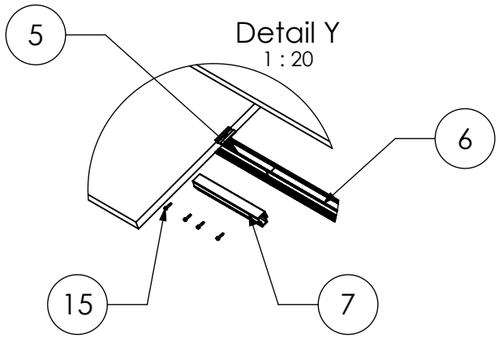

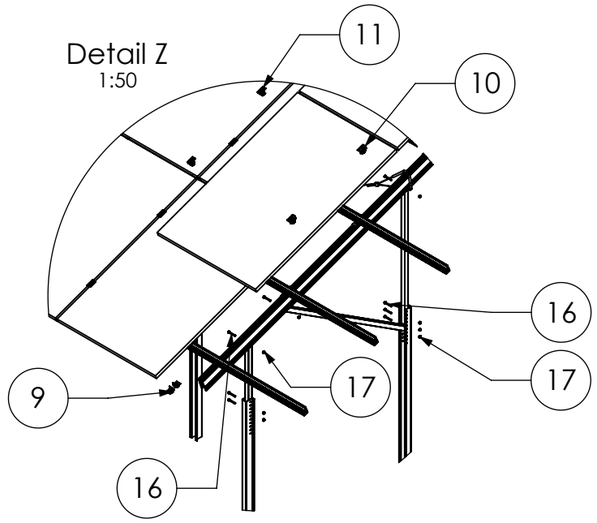

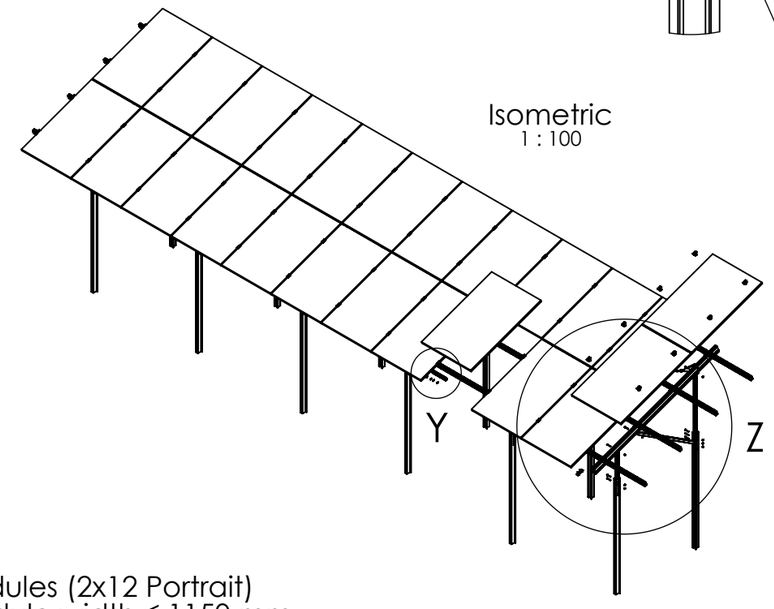

Pos.No.	Designation
1	Beam N-Rack 3020
2	3-Hole Brace N-Rack 715
3	3-Hole Brace N-Rack 1370
4	2-Hole Brace N-Rack 1696
5	CrossRail 73 - 5 m
6	CrossRail 73 - 4,55 m
7	CrossRail 73 Connector
8	Cap-Profile N-Rack
9	Climber 36/50 Set
10	EC Clamp Set
11	MC Clamp Set
12	Gripple Bracing
13	Gripple Angle
14	Gripple Lock
15	Self-tapping screw 5,5 x 25 - A2
16	Hexagon head bolt - ISO 4014 - M10x70-A2-70
17	Hexagon nut with clamping piece - ISO 10511 - M10 - A2-70

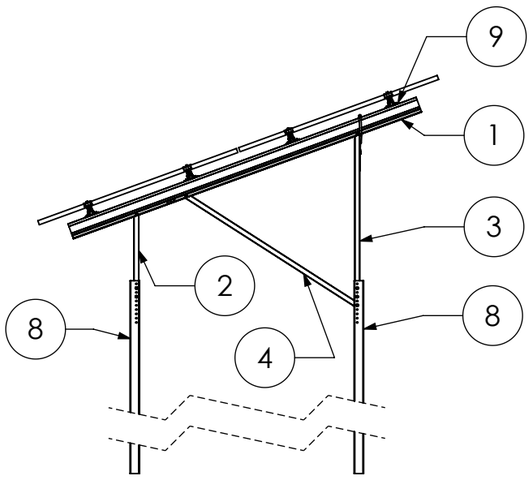

24 modules (2x12 Portrait)
for module width ≤ 1150 mm

20 modules (2x10 Portrait)
for module width >1150-1303 mm

Peak velocity qp[z]: 0.67kN/m²
Ground snow load Sk: 1.75kN/m²

K2 Systems GmbH
Haldenstr. 1
71272 Renningen
Germany
+49 7159 42059-0

Designation:
Data sheet
N-Rack 2.20 Pile 2x12 S

	Name	Date	Material:		Item no.:	
Designed	C. Erb	28.01.2026	-		-	A3
Approved	L. Kreemke	16.03.2026	Surface: -		Drawing no.: -	All dimensions in mm
Last change			Weight: -	Scale: 1:50		Sheet 1 of 1

This drawing is the sole property of K2 Systems GmbH. It is protected by copyright and may only be copied, reproduced or distributed to a third party with explicit permission!

Pile Kit 2×12 L

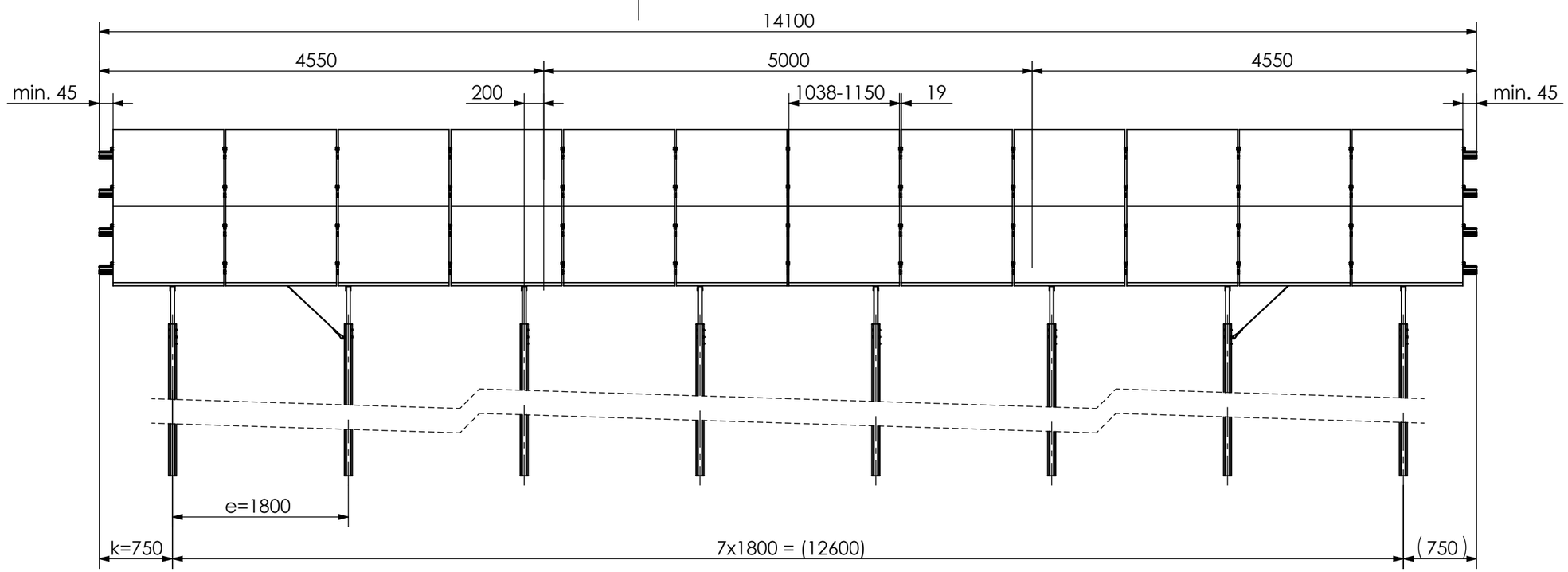

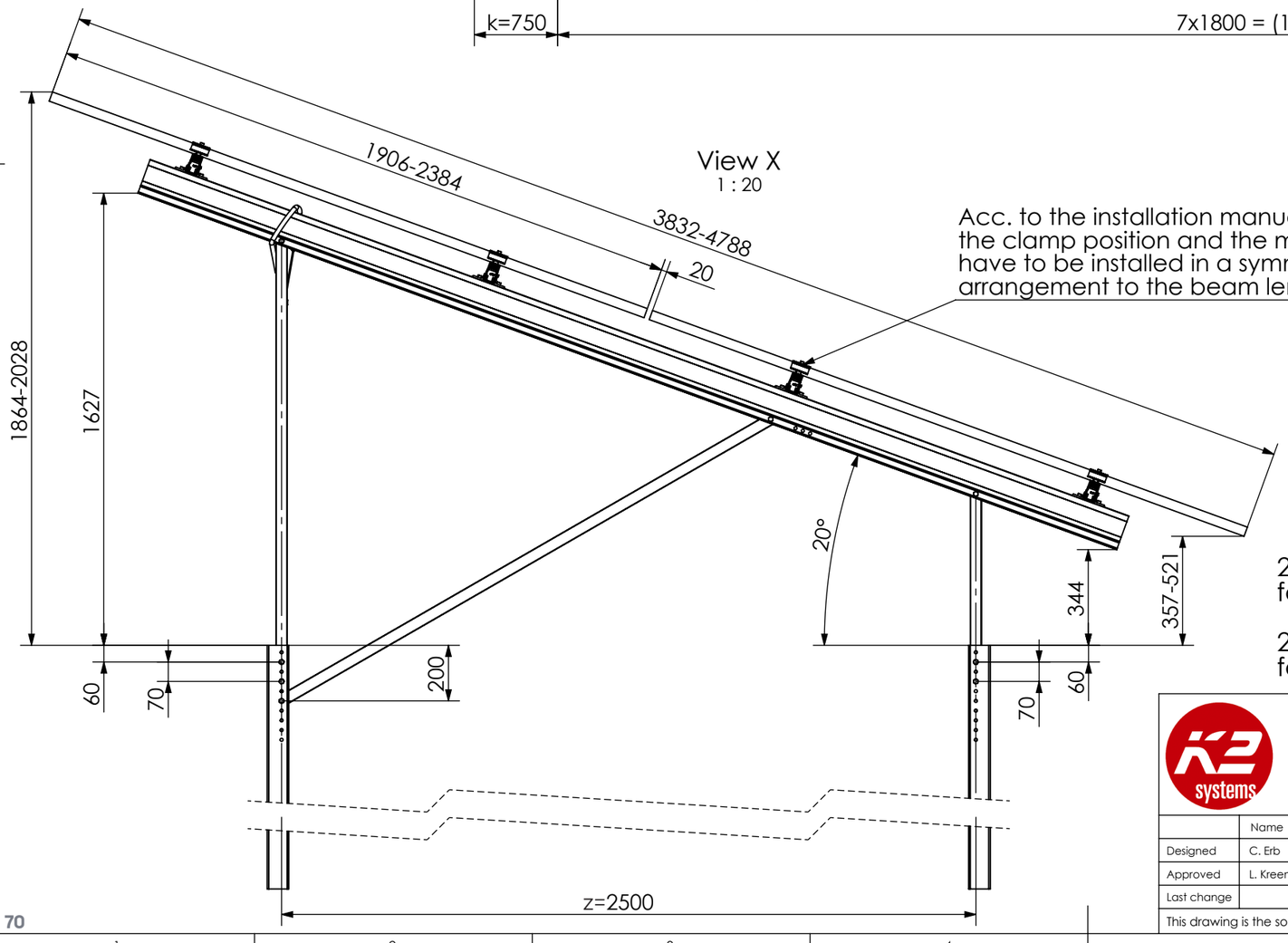

View X
1 : 20

Acc. to the installation manual, the clamp position and the modules have to be installed in a symmetrical arrangement to the beam length.

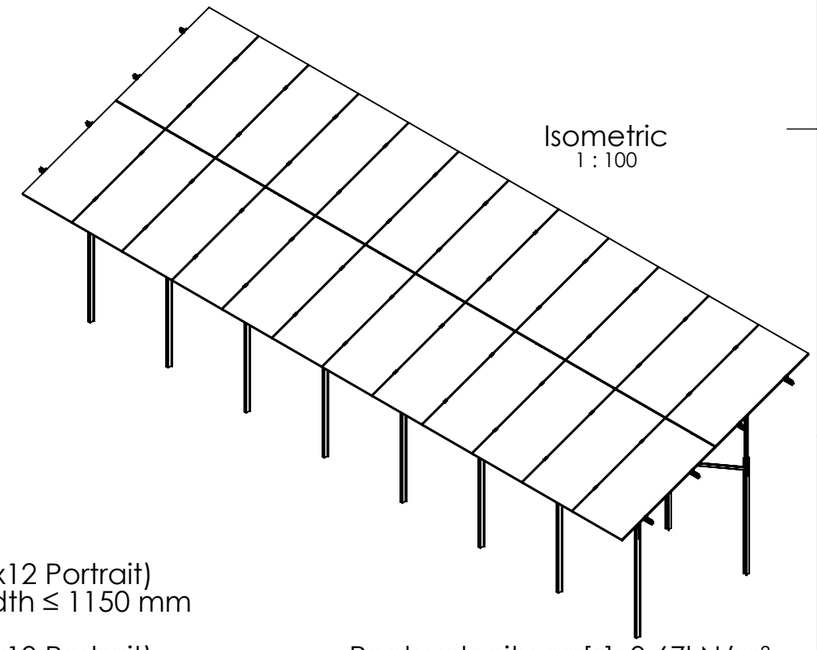

Isometric
1 : 100

24 modules (2x12 Portrait)
for module width ≤ 1150 mm

20 modules (2x10 Portrait)
for module width >1150-1303 mm

Peak velocity qp[z]: 0.67kN/m²
Ground snow load Sk: 1.75kN/m²

K2 Systems GmbH
Haldenstr. 1
71272 Renningen
Germany
+49 7159 42059-0

Designation:
Data sheet
N-Rack 2.20 Pile 2x12 L

	Name	Date	Material:		Item no.:	
Designed	C. Erb	28.01.2026	-		-	A3
Approved	L. Kreemke	16.03.2026	Surface: -		Drawing no.: -	All dimensions in mm
Last change			Weight: -	Scale: 1:50		Sheet 1 of 1

This drawing is the sole property of K2 Systems GmbH. It is protected by copyright and may only be copied, reproduced or distributed to a third party with explicit permission!

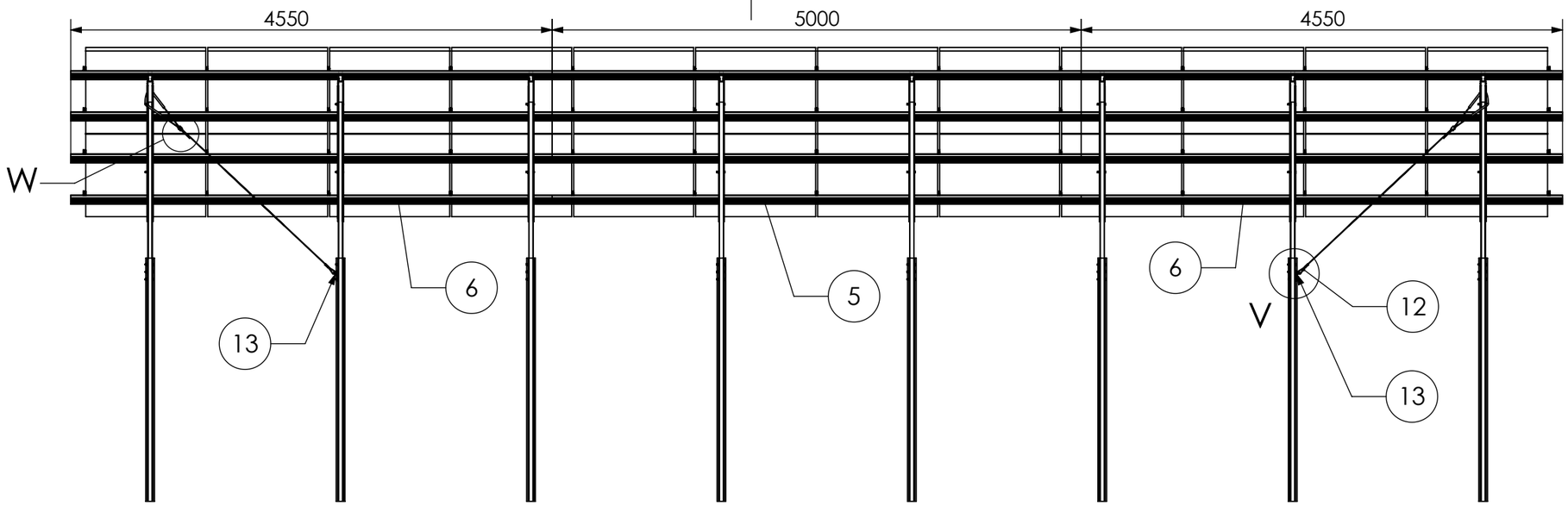

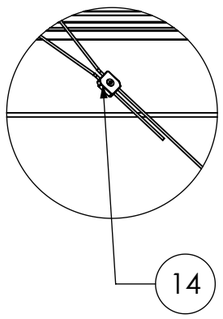

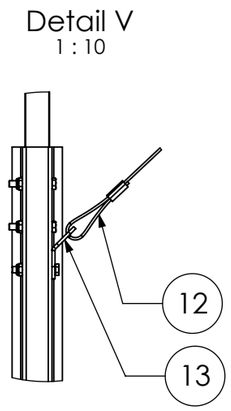

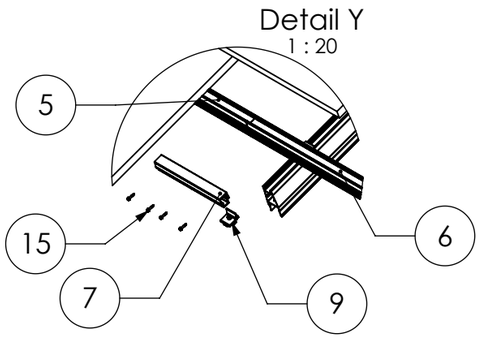

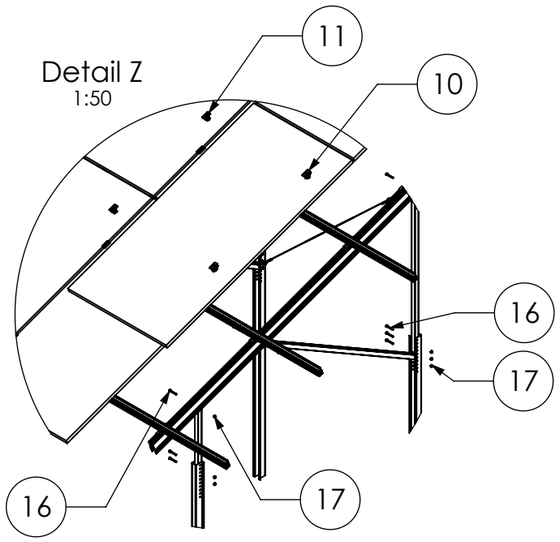

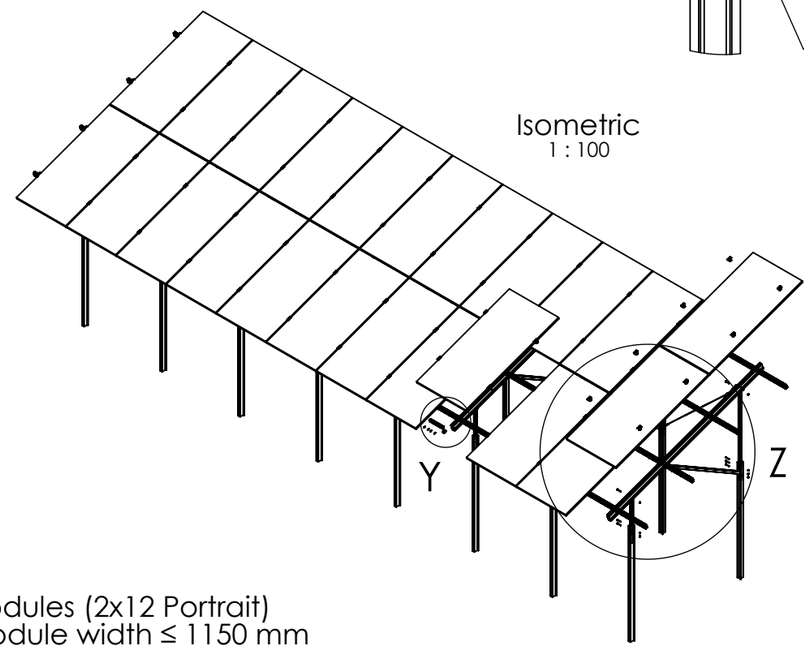

Pos.No.	Designation
1	Beam N-Rack 3750
2	3-Hole Brace N-Rack 715
3	3-Hole Brace N-Rack 1625
4	2-Hole Brace N-Rack 2072
5	CrossRail 73 - 5 m
6	CrossRail 73 - 4,55 m
7	CrossRail 73 Connector
8	Cap-Profile N-Rack
9	Climber 36/50 Set
10	EC Clamp Set
11	MC Clamp Set
12	Gripple Bracing
13	Gripple Angle
14	Gripple Lock
15	Self-tapping screw 5,5 x 25 - A2
16	Hexagon head bolt - ISO 4014 - M10x70-A2-70
17	Hexagon nut with clamping piece - ISO 10511 - M10 - A2-70

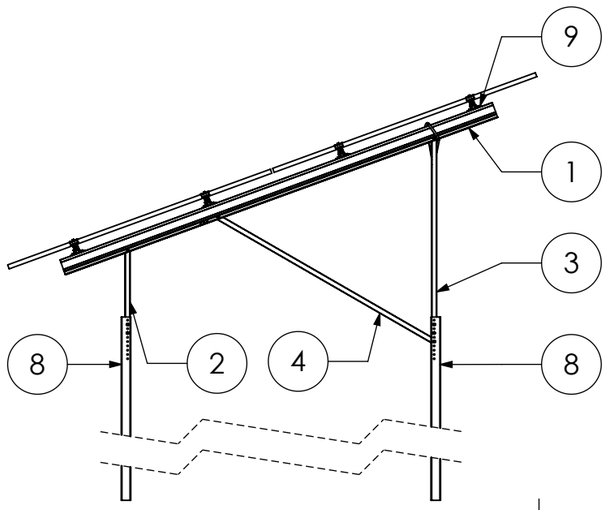

24 modules (2x12 Portrait)
for module width ≤ 1150 mm

20 modules (2x10 Portrait)
for module width >1150-1303 mm

Peak velocity qp[z]: 0.67kN/m²
Ground snow load Sk: 1.75kN/m²

K2 Systems GmbH
Haldenstr. 1
71272 Renningen
Germany
+49 7159 42059-0

Designation:

Data sheet
N-Rack 2.20 Pile 2x12 L

	Name	Date	Material:		Item no.:	
Designed	C. Erb	28.01.2026	-		-	A3
Approved	L. Kreemke	16.03.2026	Surface: -		Drawing no.: -	All dimensions in mm
Last change			Weight: -	Scale: 1:50		Sheet 1 of 1

This drawing is the sole property of K2 Systems GmbH. It is protected by copyright and may only be copied, reproduced or distributed to a third party with explicit permission!

Connecting Strength

Vielen Dank, dass Sie sich für ein K2 Montagesystem entschieden haben.

Systeme von K2 Systems sind schnell und einfach zu montieren.
Wir hoffen, diese Anleitung hat Ihnen dabei geholfen.
Für Anregungen, Fragen oder Verbesserungsvorschläge stehen wir Ihnen gerne zur Verfügung. Alle Kontaktdaten finden Sie unter:

- **k2-systems.com/kontakt**
- **Service-Hotline: +49 7159 42059-0**

Es gelten unsere ALB; einzusehen unter: k2-systems.com

K2 Systems GmbH
Haldenstraße 1 · 71272 Renningen · Germany
+49 (0) 7159 - 42059 - 0 · info@k2-systems.com · k2-systems.com

N-Rack Kits Assembly DE V1 | 0426 · Änderungen vorbehalten
Produktabbildungen sind beispielhafte Abbildungen und können vom Original abweichen.