GOODWE



Schnellinstallationsanleitung

Smart Dongle

(WiFi/LAN-Kit-20 und WiFi-Kit-20)

V1.3-2024-08-15

01 Allgemeine Aussage

- Die Informationen in dieser Anleitung können aufgrund von Produktaktualisierungen oder aus anderen Gründen geändert werden. Dieses Handbuch ersetzt nicht die Sicherheitsvorkehrungen am Produkt, sofern keine anderslautenden Festlegungen bestehen. Alle Beschreibungen in diesem Handbuch dienen nur zur Orientierung.
- Lesen Sie diese Anleitung vor der Installation durch.
- Alle Arbeiten sollten von geschulten und sachkundigen Technikern durchgeführt werden, die mit den örtlichen Normen und Sicherheitsvorschriften vertraut sind.
- Überprüfen Sie vor der Installation Ihre Geräte auf korrekte Modelle, Vollständigkeit und intaktes Aussehen. Bei Auffälligkeiten kontaktieren Sie bitte den Kundendienst.
- Beachten Sie genau die Anweisungen zu Aufbau, Betrieb und Konfiguration im vorliegenden Handbuch. Der Hersteller haftet nicht für Geräte- oder Personenschäden aufgrund von Nichtbeachtung von Anweisungen. Weitere Informationen zur Gewährleistung finden Sie unter: https://www.goodwe.com/warrantyrelated.html

02 Technische Daten

Typ		WiFi/LAN Kit-20	WiFi Kit-20
Eingangsspannung		5 V	
Leistung		≤3 W	
Kommunikation	LAN	10/100 Mbps Selbstanpassung	/
	WLAN	IEEE 802.11 b/g/n bei 2,4 GHz	
	Bluetooth	Bluetooth V4.2 BR/EDR Bluetooth LE-Spezifikation	
Mechanische Parameter	Abmessungen (B*H*T)	48,3*159,5*32,1 mm (1,9*6,3*1,3 Zoll)	48,3*95,5*32,1 mm (1,9*3,7*1,3 Zoll)
	Gewicht	82 g (0,18 Pfund)	54 g (0,11 Pfund)
	IP-Klasse	IP65 (NEMA 4X)	
	Installation	Plug and Play	
Betriebstemperaturbereich		-30 bis +60 °C (-22 bis +140 °F)	
Lagertemperaturbereich		-40 bis +70 °C (-40 bis +158 °F)	
Relativer Feuchtigkeitsbereich		0 - 95 %	
Max. Betriebshöhe		4.000 m (13.122 Fuß)	

03 Erklärungen

EU-Konformitätserklärung

Das auf dem europäischen Markt erhältliche Produkt mit drahtlosen Kommunikationsmodulen entspricht den folgenden Richtlinien:

- Funkanlagenrichtlinie 2014/53/EU
- Richtlinien 2011/65/EU und (EU) 2015/863 (RoHS) zur Beschränkung der Verwendung bestimmter gefährlicher Stoffe
- Elektro- und Elektronik-Altgeräte 2012/19/EU
- Registrierung, Bewertung, Zulassung und Beschränkung von Chemikalien (EG) Nr. 1907/2006 (REACH)

Die EU-Konformitätserklärung ist als Download verfügbar unter https://en.goodwe.com.

Weitere Aussagen

Feedback-Erklärung zu Sicherheitslücken

Bitte senden Sie die detaillierte Beschreibung der Produktsicherheitslücke an service@goodwe.com.
Nach Erhalt des Schwachstellenberichts analysieren wir ihn und antworten dem Kunden innerhalb von 7 Tagen. Wenn die Sicherheitslücke bestätigt ist, stellen wir innerhalb von 30 Tagen einen Behebungsplan bereit. Nachdem der Plan bestätigt wurde, beheben und überprüfen wir die Sicherheitslücke und stellen innerhalb von 90 Tagen Updates bereit.

Erklärung zur Remote-Datenerfassung

Gerätehersteller erfassen regelmäßig und aus der Ferne begrenzte, nicht sensible Datenwährend der Produktnutzung generiert, einschließlich Informationen zu abnormalen Ereignissen und Indikatorinformationen, wie z. B. Systemalarminformationen, Aufzeichnungen illegaler Vorgänge, abnormale Skalarmessungen usw. Dies kann dem technischen Backend-Team der Gerätehersteller helfen, Probleme im System rechtzeitig zu erkennen und zu reagieren, wodurch Kundenverluste reduziert werden.

Servicebedingungen

Der Gerätehersteller verspricht kontinuierliche Updates und Wartung vonSoftware und Sicherheitsfunktionen für einen Zeitraum von 5 Jahren nach der Produktveröffentlichung.

04 Anwendungen

HINWEIS

- Überwachen Sie die Ausrüstung über SEMS. Für die Verwendung muss die Überwachungsplattform eines Drittanbieters mit dem Modbus-TCP-Kommunikationsprotokoll kompatibel sein.
- Der LAN-Modus ist nur auf das WiFi/LAN Kit-20 anwendbar.

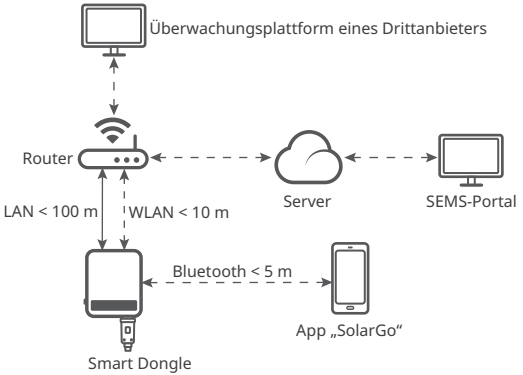

05 Produktvorstellung

Der Smart Dongle ist ein Kommunikationsmodul für Wechselrichter, das die Systembetriebsinformationen über WLAN oder LAN auf die Überwachungsplattform hochlädt.

Teile und Abmessungen

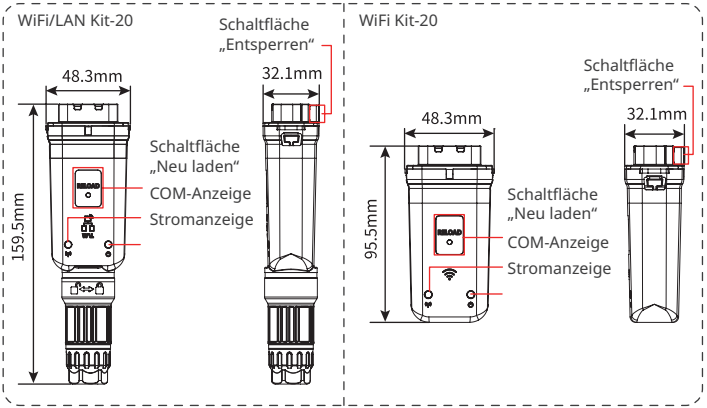

06 Installation

Zubehör

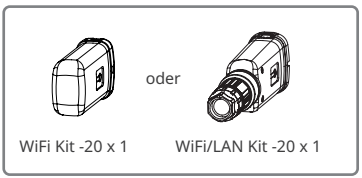

Installieren des Smart Dongle

HINWEIS

- Dieses Gerät sollte mit einem Mindestabstand von 20 cm zwischen dem Strahler und Ihrem Körper installiert und betrieben werden.
- Schritt 2 ist nur auf das WiFi/LAN Kit-20 anwendbar, wenn die LAN-Funktion erforderlich ist.

Schritt 1 Entfernen Sie den wasserdichten Stecker.
Schritt 2 Führen Sie das LAN-Kommunikationskabel durch den Anschluss.

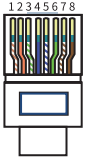

PIN	Farbe	PIN	Farbe
1	Weiß und Orange	5	Weiß und Blau
2	Orange	6	Grün
3	Weiß und Grün	7	Weiß und Braun
4	Blau	8	Braun

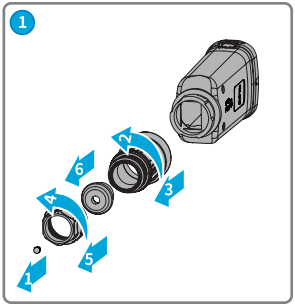

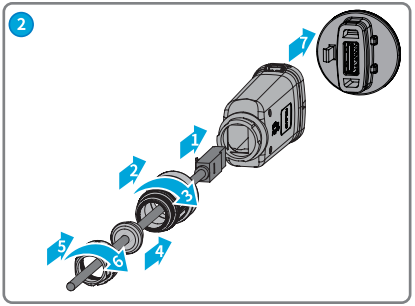

Schritt 3 Schließen Sie den Smart Dongle an den Wechselrichter an.

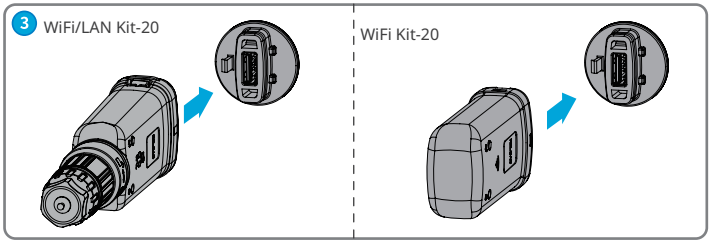

Schritt 4 Beenden Sie die Verbindung.

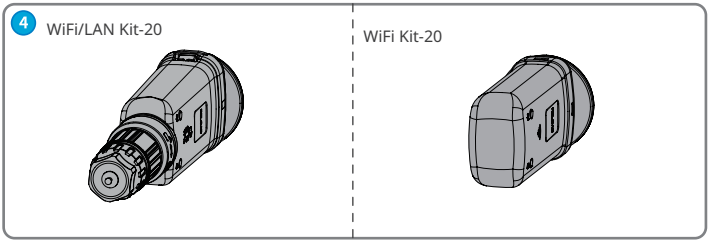

07 Spannungsversorgung EIN

Schritt 1 Schalten Sie den Wechselrichter ein.
Schritt 2 Schalten Sie den Router ein.
Schritt 3 Bestimmen Sie den Kommunikationsstatus des Smart Dongle anhand der Kommunikationsanzeige auf der Wechselrichterseite.

HINWEIS

- Überprüfen Sie den Anzeigestatus und stellen Sie sicher, dass die Geräteerkennung abgeschlossen ist, bevor Sie Vorgänge ausführen.
- Doppelklicken Sie auf die Schaltfläche „Erneut laden“, um das Bluetooth-Signal einzuschalten, und die Anzeige wechselt zu einem einzelnen Blinken. Wenn innerhalb von 5 Minuten kein Gerät mit dem Smart Dongle verbunden wird, wird Bluetooth automatisch deaktiviert.
- Doppelklicken Sie auf die Schaltfläche „Erneut laden“, um das Bluetooth-Signal einzuschalten. Dies gilt nicht für Smart-Dongles mit der Seriennummer 72000WLA***.
- Die Anzeige wechselt erst nach einem Doppelklick auf die Schaltfläche „Erneut laden“ zu einem einzelnen Blinken.

Anzeige	Status	Beschreibung
		Durchgehend an: Der Smart Dongle ist eingeschaltet.
		Aus: Der Chip ist nicht eingeschaltet.
		Durchgehend an: Die WLAN- bzw. LAN-Kommunikation funktioniert einwandfrei.
		Einmaliges Blinken: Das Bluetooth-Signal des Smart Dongle ist eingeschaltet und wartet auf die Verbindung mit der App.*
		Zweimaliges Blinken: Der Smart Dongle ist nicht mit dem Router verbunden.
		Viermaliges Blinken: Der Smart Dongle kommuniziert mit dem Router, ist aber nicht mit dem Server verbunden.
		Sechsmaliges Blinken: Der Smart Dongle identifiziert das angeschlossene Gerät.
		Aus: Die Software des Smart Dongle befindet sich im Reset-Zustand oder ist nicht eingeschaltet.

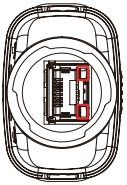

Anzeige	Farbe	Status	Beschreibung
Kommunikationsanzeige im LAN-Port	Grün	Durchgehend an	Die Verbindung des kabelgebundenen Netzwerks mit 100 Mbit/s ist normal.
		Blinkend	• Das Ethernet-Kabel ist nicht angeschlossen. • Die Verbindung des kabelgebundenen Netzwerks mit 100 Mbit/s ist nicht normal. • Die Verbindung des kabelgebundenen Netzwerks mit 10 Mbit/s ist normal.
	Gelb	Durchgehend an	Die Verbindung des kabelgebundenen Netzwerks mit 10 Mbit/s ist normal, es werden jedoch keine Kommunikationsdaten empfangen oder gesendet.
		Blinkend	Die Kommunikationsdaten werden gesendet oder empfangen.
		AUS	Das Ethernet-Kabel ist nicht angeschlossen.

Taste	Beschreibung
Neuladen	Um den Smart Dongle neu zu starten, drücken und 0,5 bis 3 Sekunden lang gedrückt halten.
	Um die Werkseinstellungen des Smart Dongle wiederherzustellen, drücken und 6 bis 20 Sekunden lang gedrückt halten.
	Schneller Doppelklick zum Einschalten des Bluetooth-Signals (dauert nur 5 Minuten; nicht für Smart Dongles mit Seriennummer 72000WLA***).

08 Inbetriebnahme

Inbetriebnahme per App „SolarGo“

HINWEIS

- Stellen Sie sicher, dass der WLAN-RSSI-Wert höher als -60 ist, empfohlen wird -50 oder höher. Wenn der RSSI-Wert unter -60 liegt, sollten Sie den Router näher an das Gerät stellen, das Hindernis entfernen oder einen Repeater hinzufügen, um die Signalstärke zu verbessern.
- Wenn beim WiFi/LAN Kit-20 sowohl der WLAN- als auch der LAN-Modus aktiviert sind, erfolgt die Kommunikation vorrangig im LAN-Modus.
- Wenn die WLAN- und LAN-Modi am WiFi/LAN Kit-20 gleichzeitig deaktiviert sind, ist die Kommunikation nicht möglich.

Schritt 1 Laden Sie die SolarGo-App herunter und installieren Sie sie.
Aufgrund der Aktualisierung der App-Version kann die Benutzeroberfläche unterschiedlich sein. Scannen Sie den QR-Code, um das neueste Benutzerhandbuch für die SolarGo-App zu erhalten.

App „SolarGo“

Benutzerhandbuch der App „SolarGo“

Schritt 2 Verbinden Sie die App und das Gerät über ein Bluetooth-Signal (WLA-*** oder WFA-***).

WLA-**********

1 2

1	Typ des Smart Dongle • WLA: WLAN/LAN Kit-20: • WFA: WLAN Kit-20
2	Wechselrichter SN

Schritt 3 Bei der ersten Verbindung mit dem Gerät über Bluetooth wird eine Bluetooth-Kopplungsaufforderung angezeigt. Tippen Sie auf **Koppeln** um die Verbindung fortzusetzen.

Schritt 4 (optional) Melden Sie sich als Eigentümer oder Installateur an. Initialpasswort: 1234. Ändern Sie bei der ersten Anmeldung das ursprüngliche Anmeldepasswort gemäß den Anweisungen.

Schritt 5 Tippen Sie auf **Home > Einstellungen > Kommunikationseinstellungen**, um die Kommunikationsparameter des Geräts entsprechend den tatsächlichen Anforderungen einzustellen, z. B. WLAN aktivieren oder deaktivieren, Netzwerkparameter festlegen usw. Weitere Einzelheiten finden Sie in der **Konfigurieren der Kommunikationsparameter** im **SolarGo App Benutzerhandbuch**.

Anmeldepasswort ändern

Das App-Anmeldepasswort kann geändert werden. Merken Sie sich das geänderte Passwort, nachdem Sie es geändert haben. Drücken Sie lange, um den Dongle zurückzusetzen, wenn Sie das Passwort vergessen haben.

Schritt 1 Verbinden Sie das Gerät mit der App und melden Sie sich bei der App an.
Schritt 2 Tippen Sie auf **Home > Einstellungen > Anmeldepasswort ändern**, um das Passwort zu ändern.
Schritt 3 Ändern Sie das Passwort je nach Ihren Bedürfnissen.

09 Ausrüstung ersetzen

HINWEIS

- Entfernen Sie den Smart Dongle nicht, wenn die Firmware des Dongles oder des Wechselrichters aktualisiert wird. Andernfalls kann das Upgrade möglicherweise fehlschlagen.
- Schalten Sie den Wechselrichter aus, bevor Sie den Dongle ersetzen, wenn der Wechselrichter keinen Hot-Swap unterstützt.

Schritt 1 Bereiten Sie den neuen Dongle vor dem Austausch vor.
Schritt 2 Entfernen Sie den Dongle am Wechselrichter.
Schritt 3 Installieren Sie den neuen Dongle. Weitere Einzelheiten finden Sie in der Kurzinstallationsanleitung des entsprechenden Geräts.

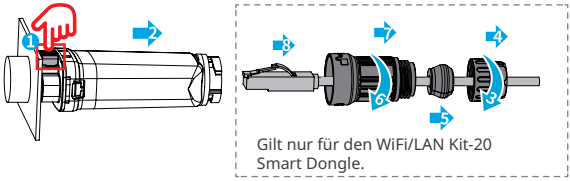

Gilt nur für den WiFi/LAN Kit-20 Smart Dongle.

10 Fehlersuche

Nr.	Problem	Abhilfe
1	WFA-*****/WLA-***** kann nicht gefunden werden	1. Stellen Sie sicher, dass der Smart Dongle am Wechselrichter eingeschaltet ist und die blaue Anzeige blinkt oder durchgehend leuchtet. 2. Stellen Sie sicher, dass sich der Smart Dongle innerhalb seiner Kommunikationsreichweite befindet. 3. Aktualisieren Sie die Geräteliste in der App. 4. Starten Sie den Wechselrichter neu. 5. Doppelklicken Sie auf die Schaltfläche „Erneut laden“, um das Bluetooth-Signal zu aktivieren. 6. Stellen Sie sicher, dass kein anderes Smart-Gerät mit WFA-*****/WLA-***** verbunden ist.
2	Keine Verbindung zu WFA-*****/WLA-***** möglich	1. Stellen Sie sicher, dass die Bluetooth-Kopplung erfolgreich war. 2. Starten Sie den Wechselrichter neu und stellen Sie die Verbindung zu WFA-*****/WLA-***** wieder her. 3. Brechen Sie die Kopplung mit WFA-*****/WLA-***** in den Bluetooth-Einstellungen Ihres Telefons ab und stellen Sie die Verbindung über die App erneut her.
3	SSID des Routers kann nicht gefunden werden	1. Platzieren Sie den Router näher am Smart Dongle. Oder fügen Sie ein WLAN-Relaisgerät hinzu, um das WLAN-Signal zu verstärken. 2. Reduzieren Sie die Anzahl der mit dem Router verbundenen Geräte. 3. Stellen Sie sicher, dass der Router 2,4 GHz unterstützt.
4	Nach Abschluss aller Konfigurationen kann der Smart Dongle keine Verbindung zum Router herstellen.	1. Starten Sie den Wechselrichter neu. 2. Überprüfen Sie, ob SSID, Verschlüsselungsmethode und Passwort auf der WLAN-Konfigurationsseite mit denen des Routers übereinstimmen. 3. Starten Sie den Router neu. 4. Platzieren Sie den Router näher am Smart Dongle. Oder fügen Sie ein WLAN-Relaisgerät hinzu, um das WLAN-Signal zu verstärken.
5	Nach Abschluss aller Konfigurationen kann der Smart Dongle keine Verbindung zum Router herstellen.	Starten Sie den Router und den Wechselrichter neu.

Offizielle
Website

GoodWe Technologies Co., Ltd.

No. 90 Zijin Rd., New District, Suzhou, 215011, China

https://en.goodwe.com

service@goodwe.com

Anschriften