ROOFSUPPORT
BY CONDUCT

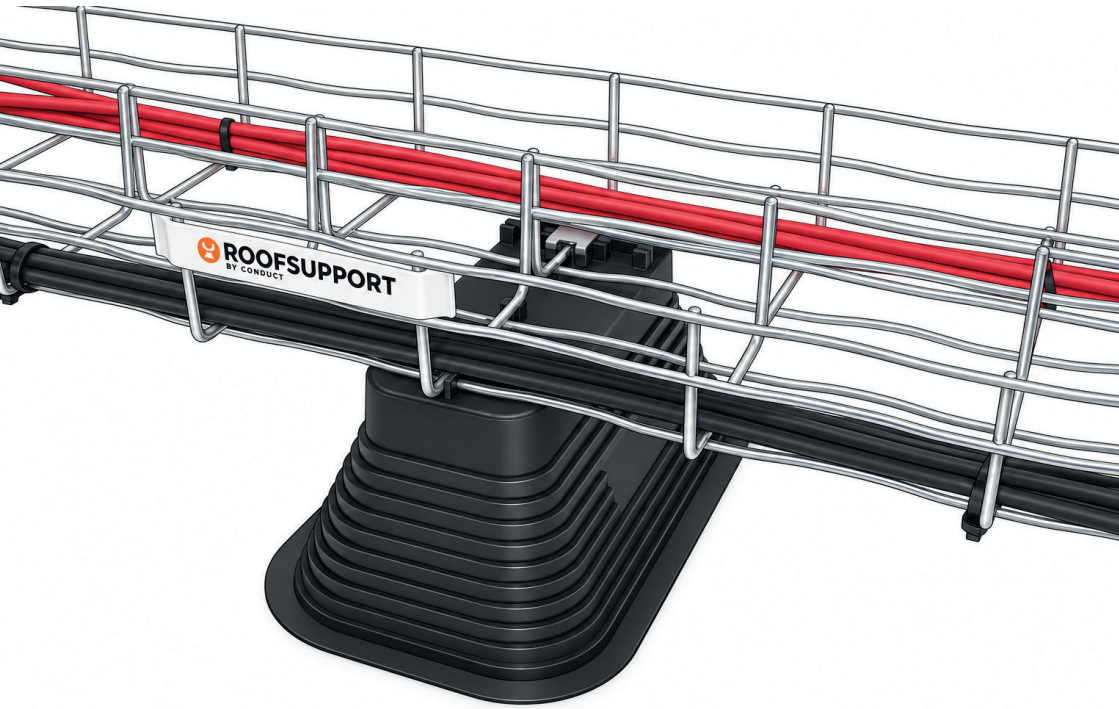

QUICK START GUIDE ROOFSUPPORT

1



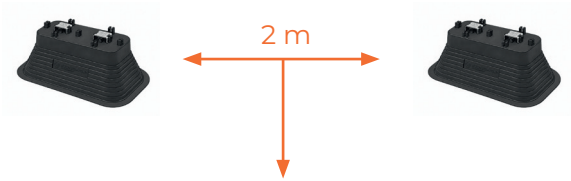

ANFORDERUNGEN AN DIE STÜTZENABSTÄNDE

Gitterrinne	Max. Gewicht pro Meter	Max. Anzahl an 6-mm²-Kabeln
65x200 mm	22 kg/m	275 Kabel
65x300 mm	25 kg/m	312 Kabel
65x400 mm	35 kg/m	437 Kabel
65x600 mm	45 kg/m	562 Kabel

Quelle: Safe Working Load Basor (BASORFIL BF2R, EN IEC 61537)

Gewicht eines 6-mm²-Solarkabels: 0,08 kg/m. Durchschnittswert, der je nach Kabelhersteller variieren kann. Bei Einhaltung der Füllvorgaben von RoofSupport werden diese maximalen Kabelmengen nicht erreicht.

Halten Sie zwischen den Dachstützen stets einen maximalen Abstand von 2,0 Metern ein. Dies ist auch der in der Windlastzertifizierung festgelegte maximale Stützenabstand.

Andere Situation?
Scannen Sie für Informationen zur zulässigen Traglast:

2A

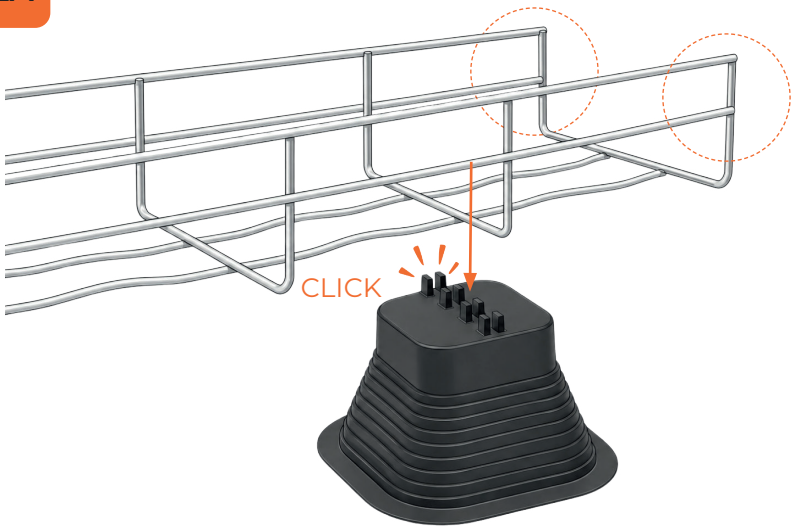

2B

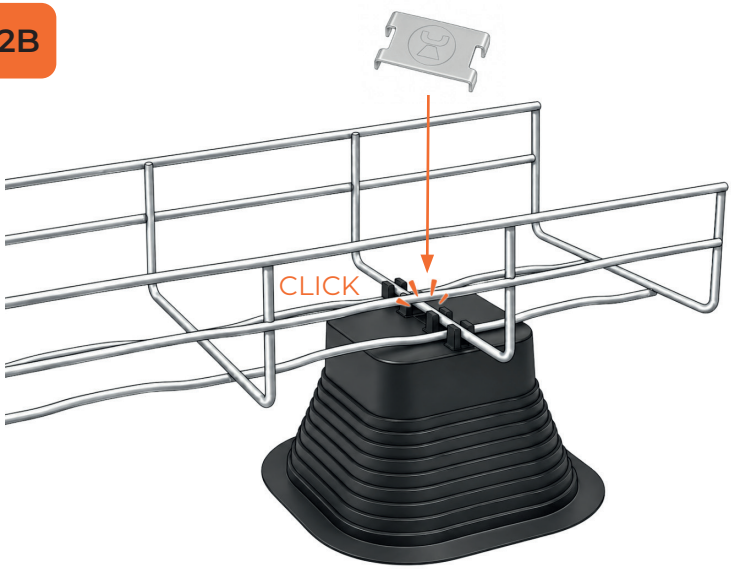

3A

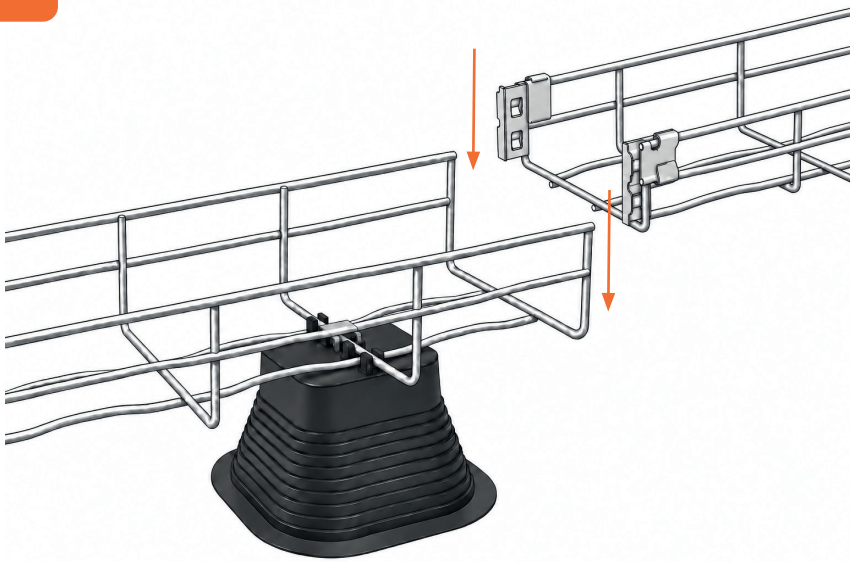

3B

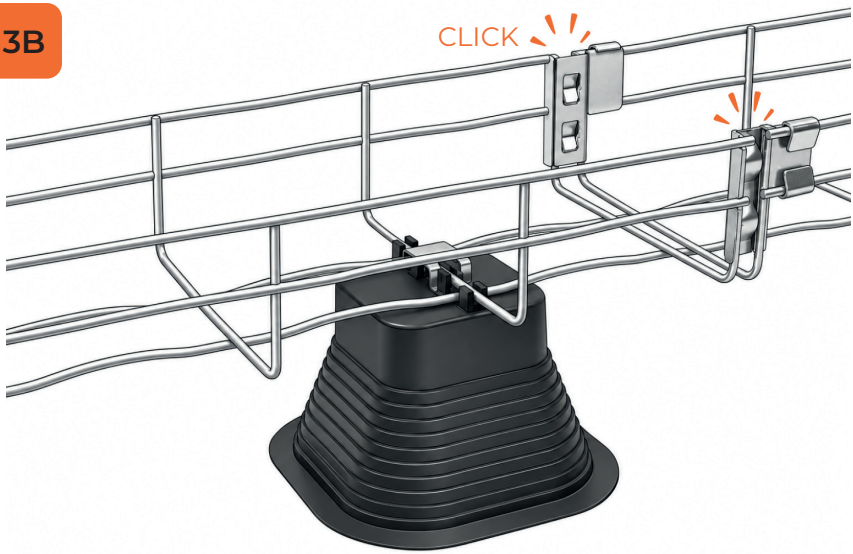

4 OPTIONAL

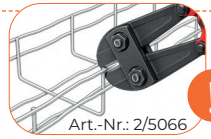

Art.-Nr.: 2/5066

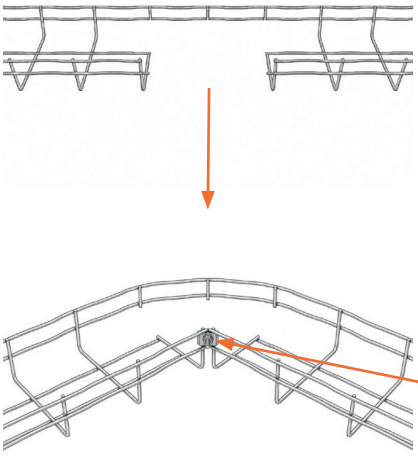

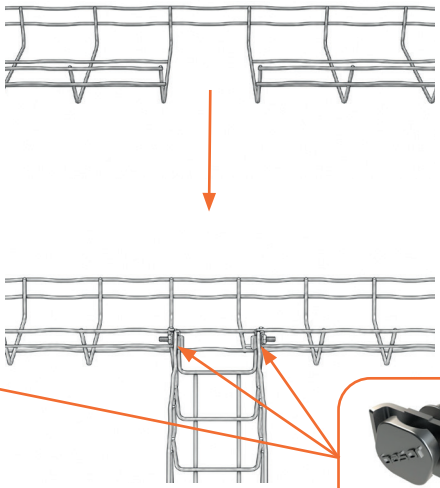

Art.-Nr. 2/4915

5

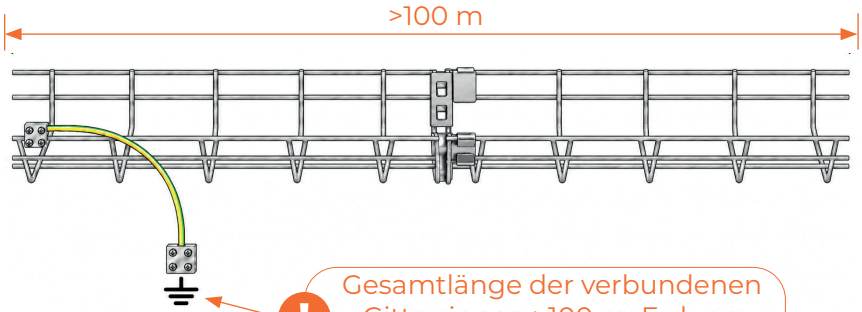

Gesamtlänge der verbundenen Gitterrinnen >100 m: Erdung erforderlich!

6A OPTIONAL

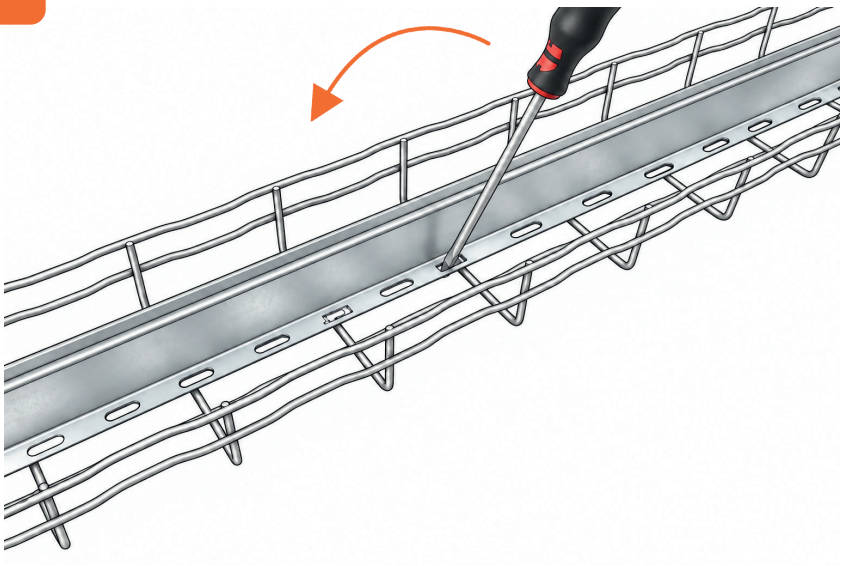

6B

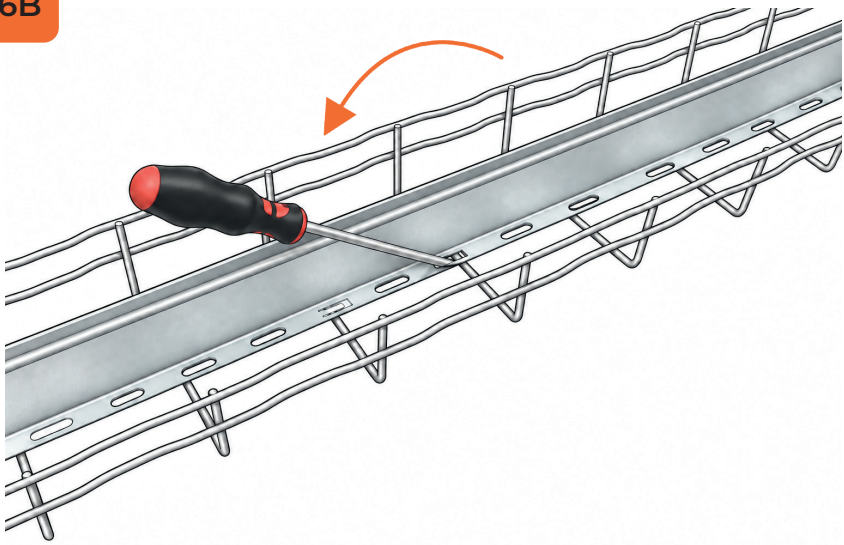

6C

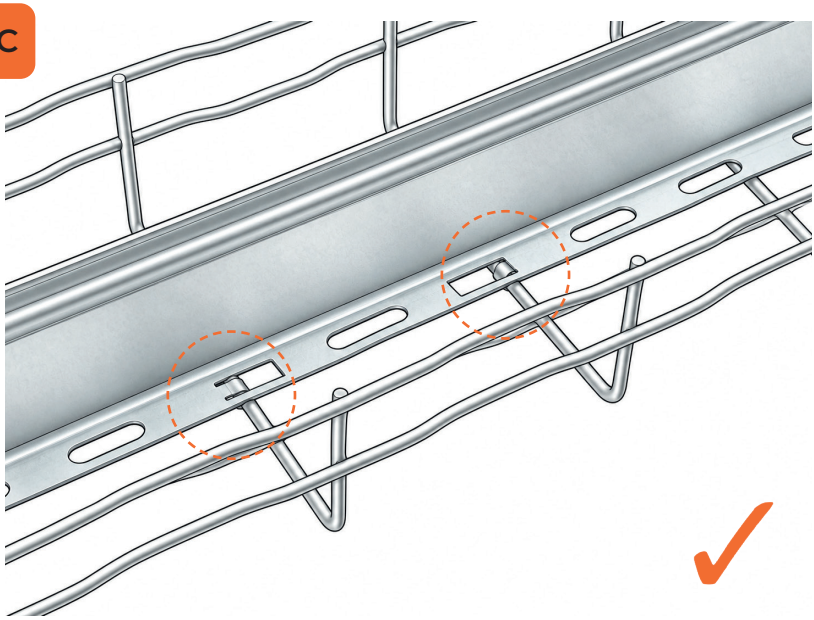

7

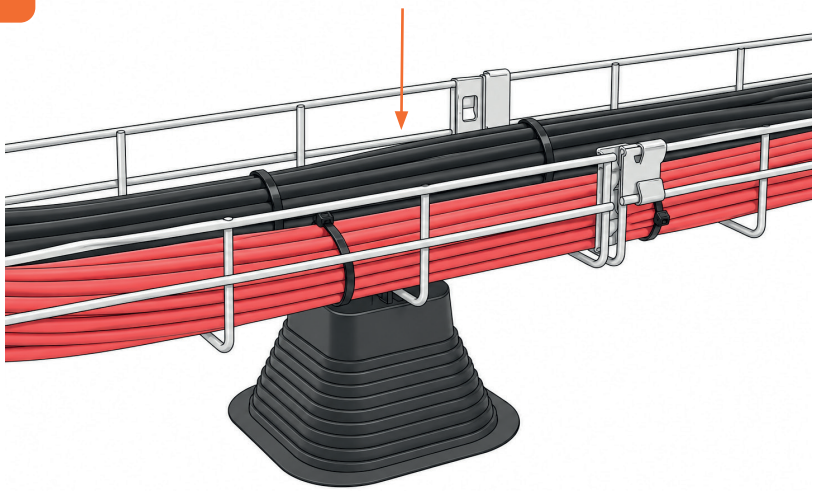

8A OPTIONAL

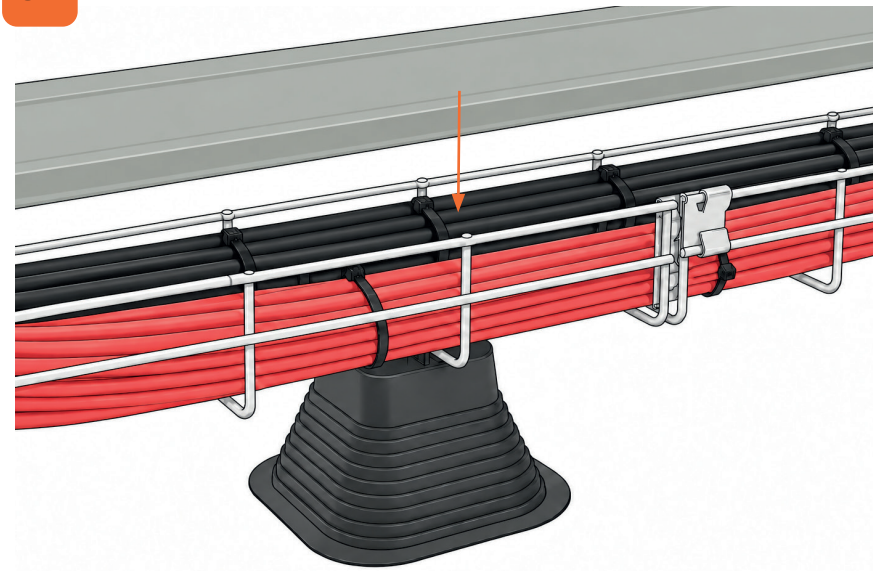

8B OPTIONAL

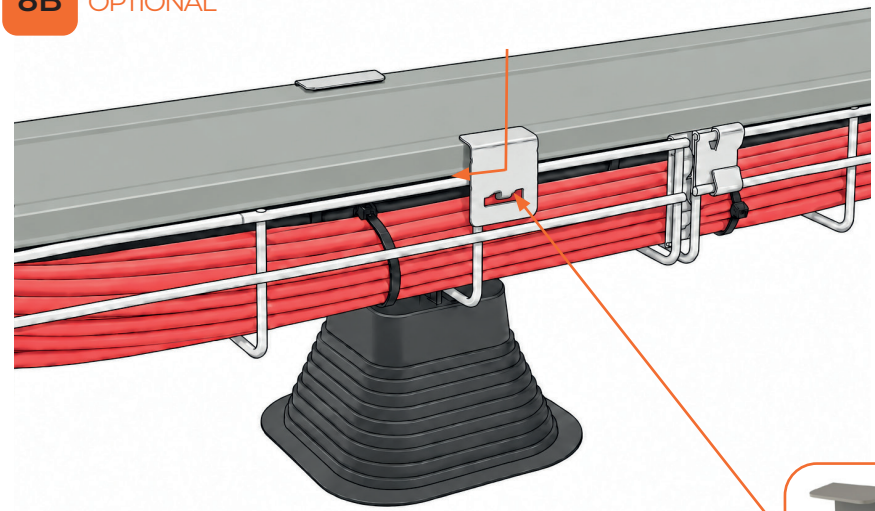



4 Clips pro Abdeckung Art.-Nr.: 2/10254