PVSHELTER
BY CONDUCT



INSTALLATION INSTRUCTIONS

PVSHELTER BACK2BACK TYPE 300 HE
ART.NR: PVS200319-7-NA

INDEX

BLADZIJDE 3 - 7

PAGE 8 - 12

SEITE 13 - 17

PAGE 18 - 22

PÁGINA 23 - 27



GEREEDSCHAP


17mm


17mm





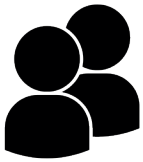

MATERIALEN

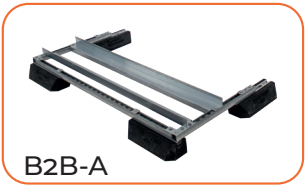
B2B-A

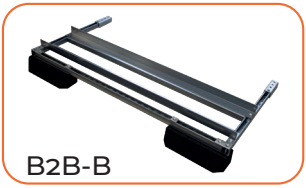
B2B-B


C


D


2 x E

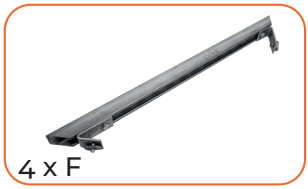
4 x F


G


H

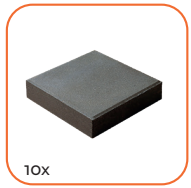
10x


4 x 25mm


10 x 20mm

1 MONTEER PROFIEL G OP PROFIEL C EN D MET 6 BOUTEN **(20MM)**

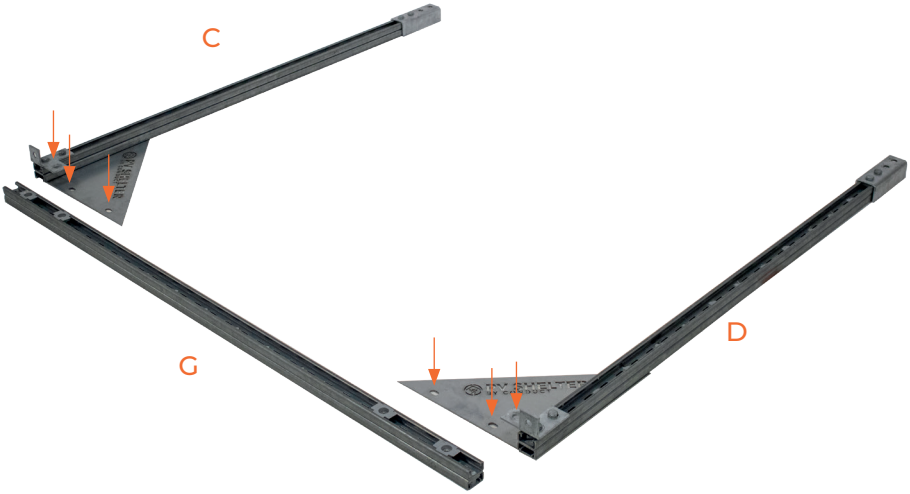

2 BEVESTIG BEIDE E-PROFIELEN OP GEWENSTE AFSTAND

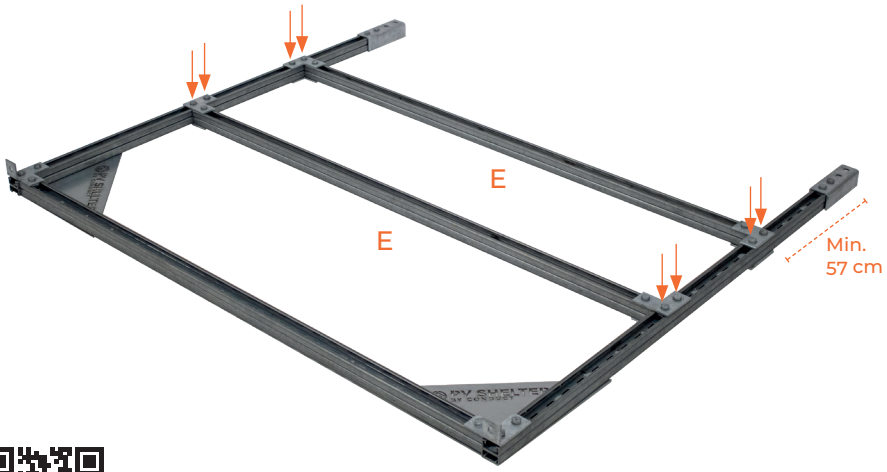

Scan voor de montagehandleiding van de gewenste omvormer

3 PLAATS BASISFRAME (B2B-A)



4 PLAATS BASISFRAME B2B-A EN BEVESTIG AAN B2B-A MET 4 BOUTEN **(25MM)**

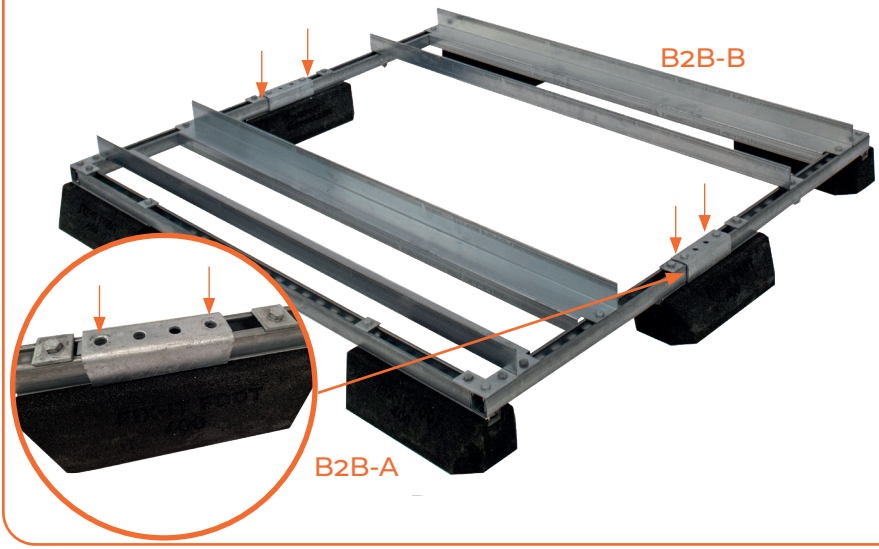

5 PLAATS OMVORMERFRAME OP BASISFRAME



6 MONTEER 4 x PROFIEL F ONDER EEN HOEK VAN 45°



7 PLAATS DAK (H) OP OMVORMERFRAME



8 VERZWAAR MET BETONTEGELS



TOOLS


17mm


17mm





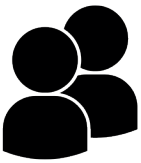

SUPPLIES

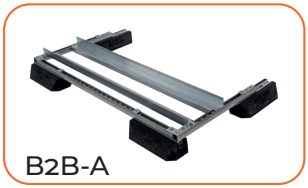
B2B-A

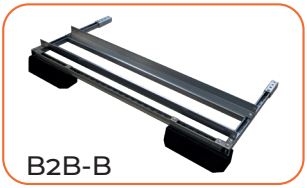
B2B-B


C


D


2 x E

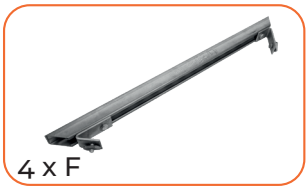
4 x F


G


H

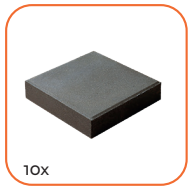
10x


4 x 25mm


10 x 20mm

1 MOUNT PROFILE G ON PROFILE C AND D WITH 6 BOLTS **(20 MM)**

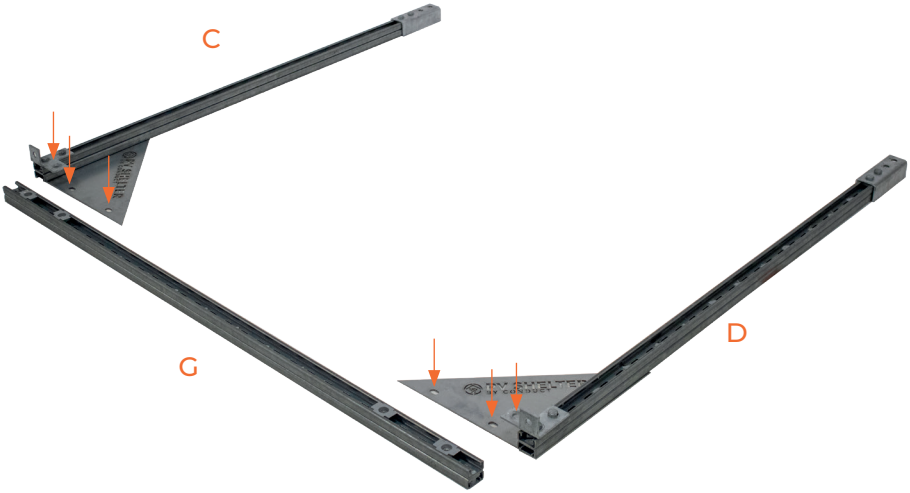

2 MOUNT BOTH E-PROFILES AT THE DESIRED DISTANCE

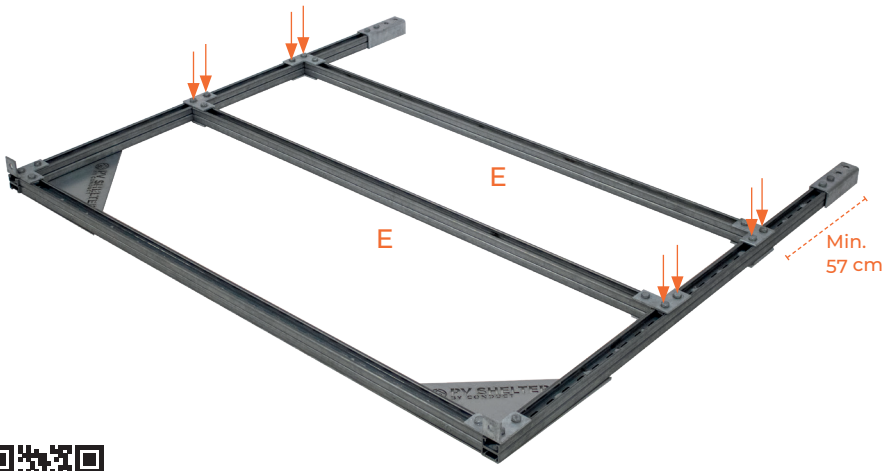

Scan for the installation manual of the desired inverter

3 POSITION BASE FRAME (B2B-A)



4 PLACE BASE FRAME B2B-B AND SECURE IT TO B2B-A USING 4 BOLTS **(25 MM)**

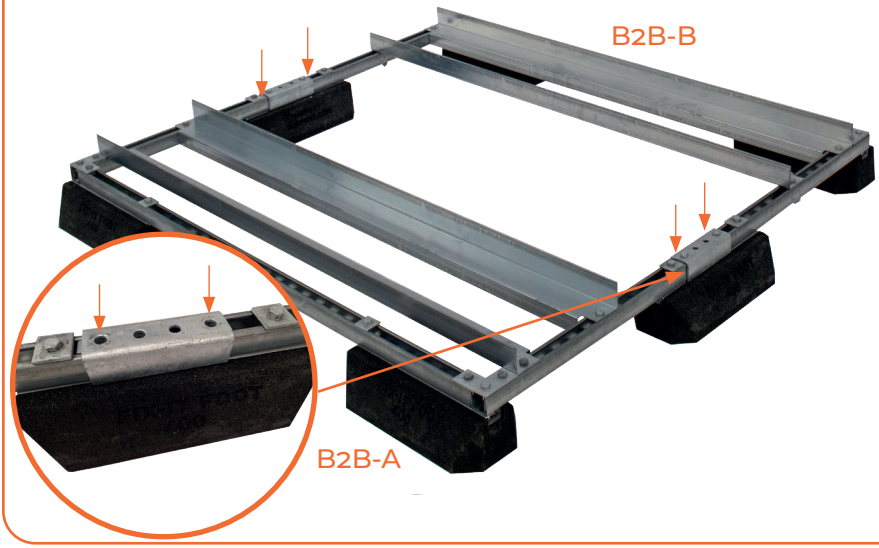

5 POSITION INVERTER FRAME ONTO BASE FRAME



6 MOUNT 4 x PROFILE F AT 45° ANGLE



7 POSITION ROOF (H) ONTO INVERTER FRAME



8 WEIGH DOWN WITH CONCRETE TILES



WERKZEUGE


17mm


17mm





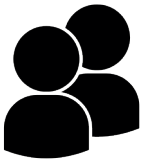

KOMPONENTEN

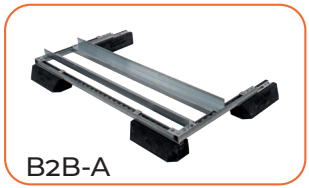
B2B-A

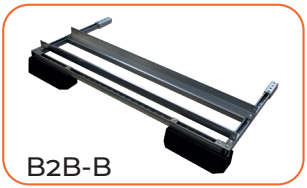
B2B-B


C


D


2 x E


4 x F


G


H

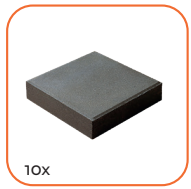
10x


4 x 25mm


10 x 20mm

1 PROFIL G AUF PROFIL C UND D MIT 6 SCHRAUBEN **(20 MM)** MONTIEREN

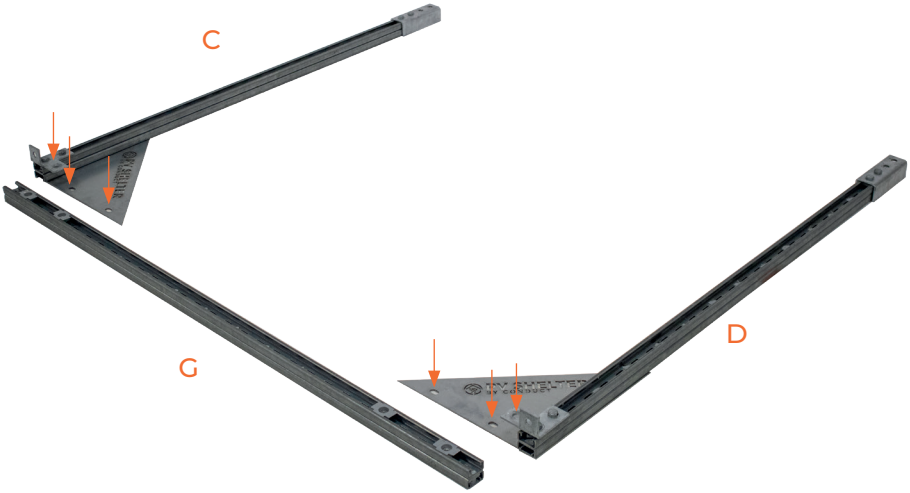

2 BEFESTIGE BEIDE E-PROFILE IM GEWÜNSCHTEN ABSTAND

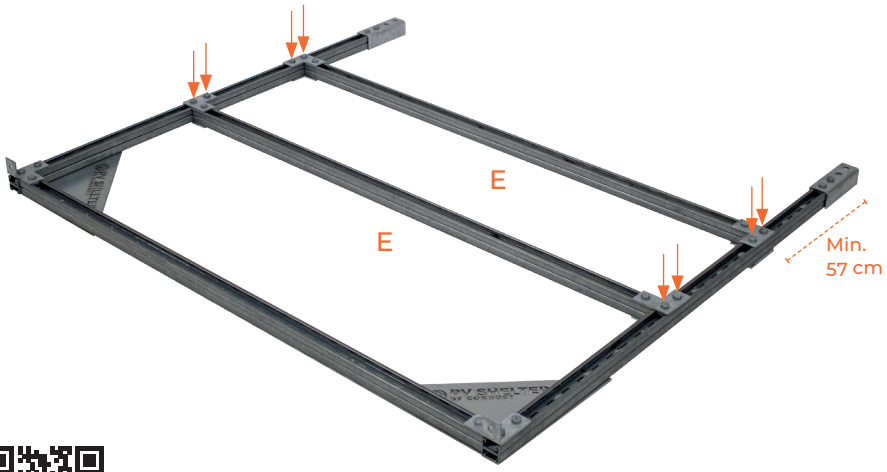

Scannen Sie für das Installationshandbucg des gewünschten Wechselrichters

3 POSITIONIEREN SIE DEN BASISRAHMEN (B2B-A)



4 SETZEN SIE DAS BASISGESTELL B2B-B UND BEFESTIGEN SIE ES MIT 4 BOLZEN **(25 MM)** AN B2B-A

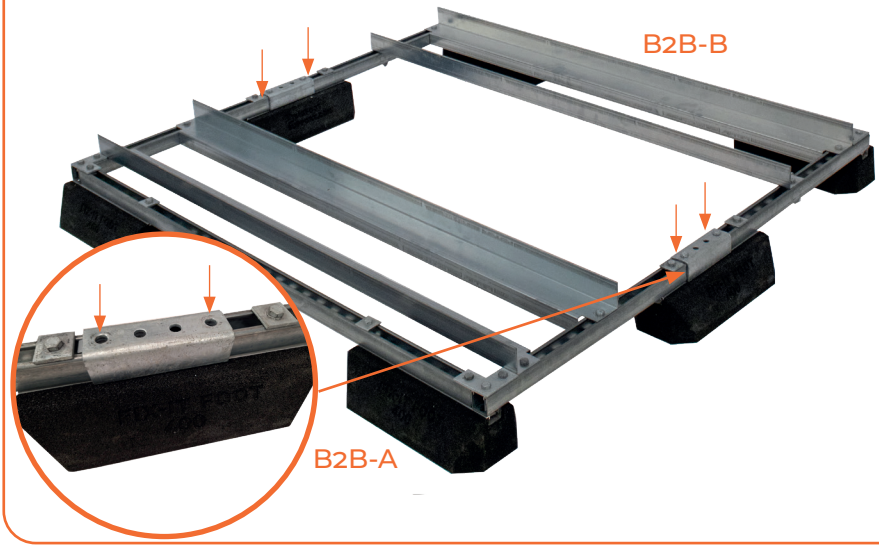

5 POSITIONIEREN SIE DEN WECHSELRICHTERMONTAGERAHMEN AUF DEM BASISRAHMEN



6 MONTIEREN SIE 4 x PROFIL F IM 45°-WINKEL



7 POSITIONIEREN SIE DAS DACH (H) AUF DEN WECHSELRICHTERRAHMEN



8 MIT BETONPLATTEN BESCHWEREN



OUTILS


17mm


17mm





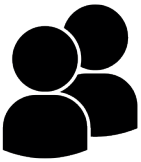

MATÉRIEL

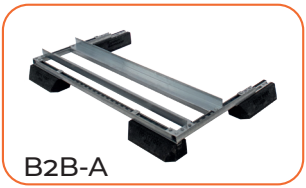
B2B-A

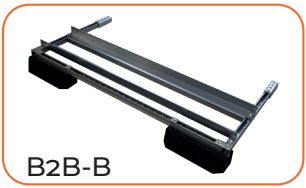
B2B-B


C


D


2 x E

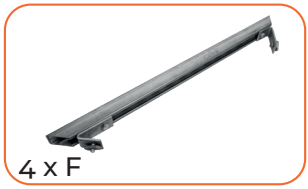
4 x F


G


H

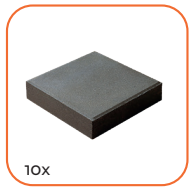
10x


4 x 25mm


10 x 20mm

1 MONTER LE PROFIL G SUR LES PROFILS C ET D AVEC 6 BOULONS **(20 MM)**

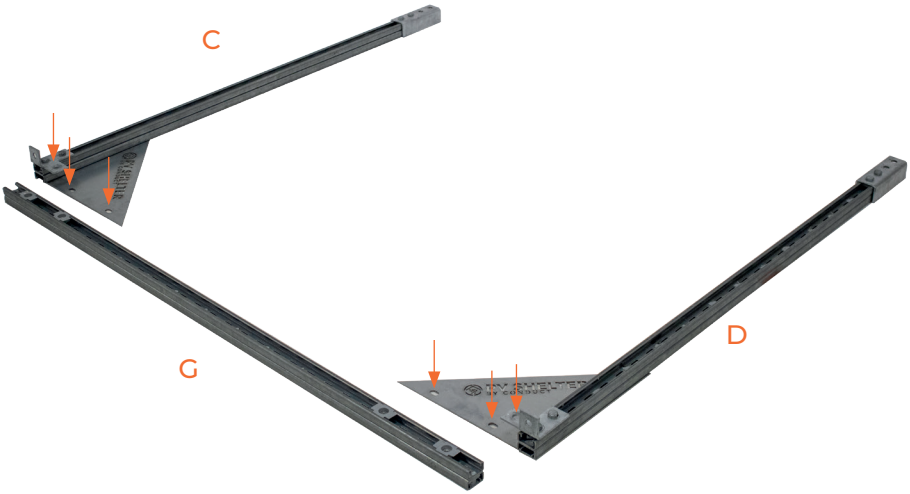

2 FIXEZ LES DEUX PROFILS EN E À LA DISTANCE SOUHAITÉE

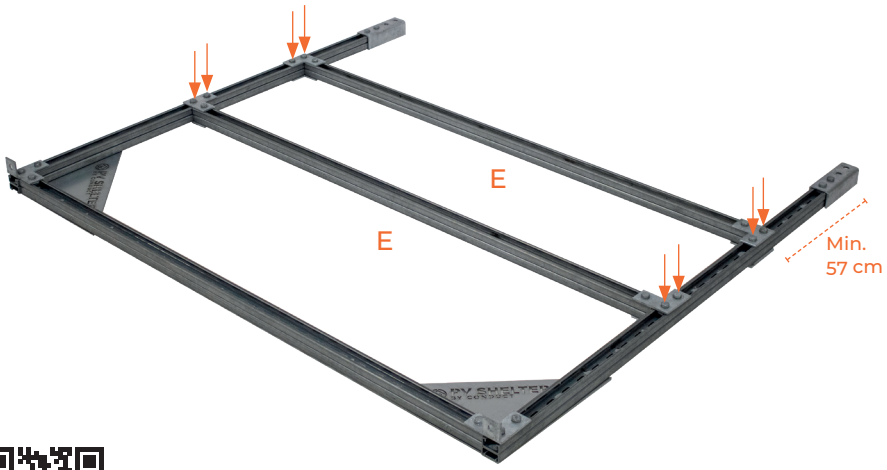

Scanne le manuel d'installation de l'onduleur souhaité

3 POSITIONNE LE CADRE DE BASE (B2B-A)



4 PLACE LE CHÂSSIS DE BASE B2B-B ET FIXE-LE À B2B-A AVEC 4 BOULONS **(25 MM)**

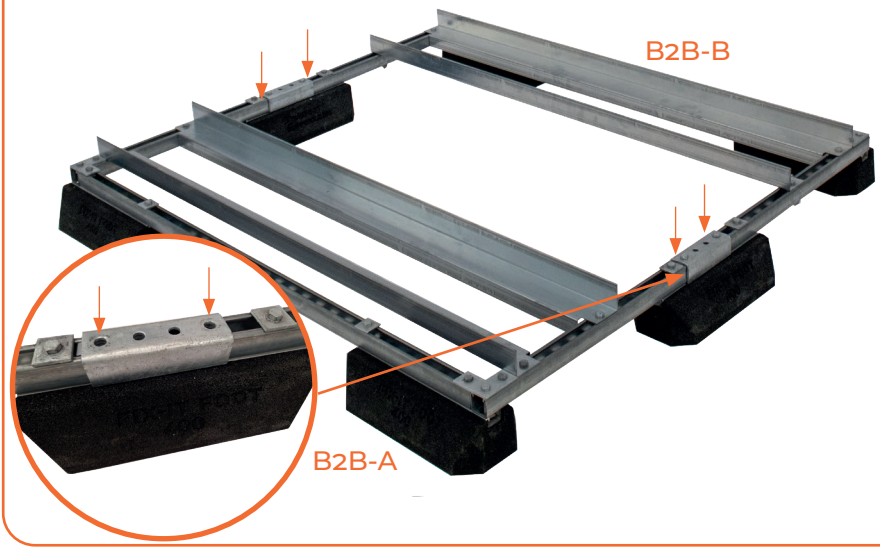

5 POSITIONNE LE CADRE DE MONTAGE DE L'ONDULEUR SUR LE CADRE DE BASE



6 MONTE 4 x PROFILS F À UN ANGLE DE 45°



7 POSITIONNE LE TOIT (H) SUR LE CADRE DE L'ONDULEUR



8 LESTER AVEC DES DALLES EN BÉTON



HERRAMIENTAS


17mm


17mm





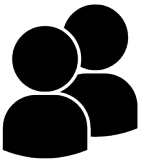

SUMINISTROS

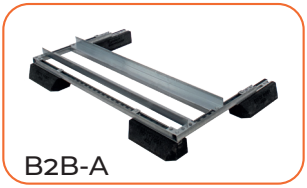
B2B-A

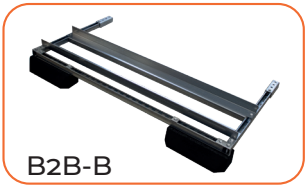
B2B-B


C


D


2 x E

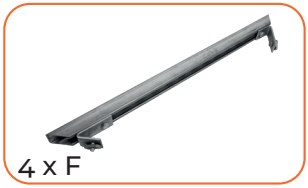
4 x F


G


H

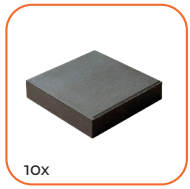
10x


4 x 25mm


10 x 20mm

1 MONTAR EL PERFIL G SOBRE LOS PERFILES C Y D CON 6 PERNOS **(20 MM)**

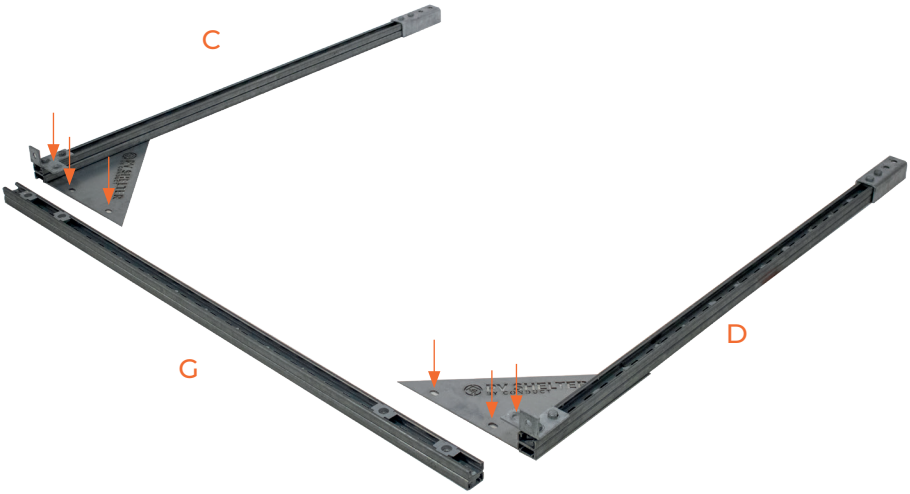

2 FIJA AMBOS PERFILES EN E A LA DISTANCIA DESEADA

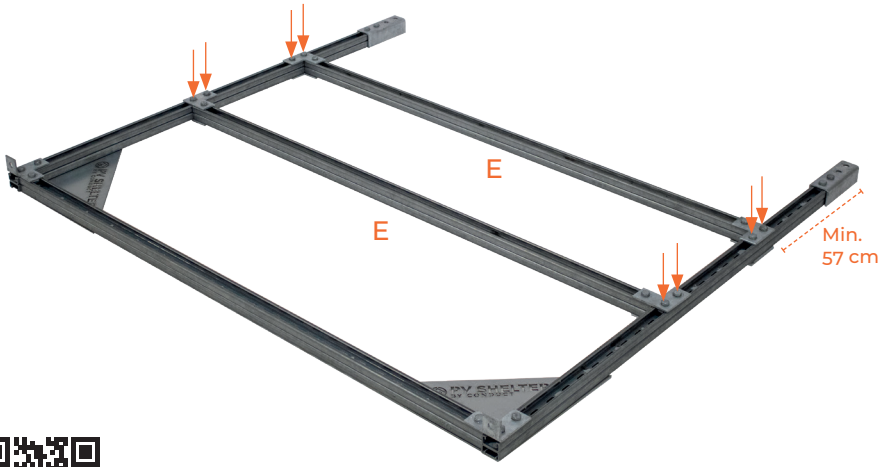

Escanee para obtener el manual de montaje del inversor deseado

3 COLOQUE EL BASTIDOR BASE (B2B-A)



4 COLOQUE EL BASTIDOR BASE B2B-B Y FÍJELO A B2B-A CON 4 PERNOS **(25 MM)**

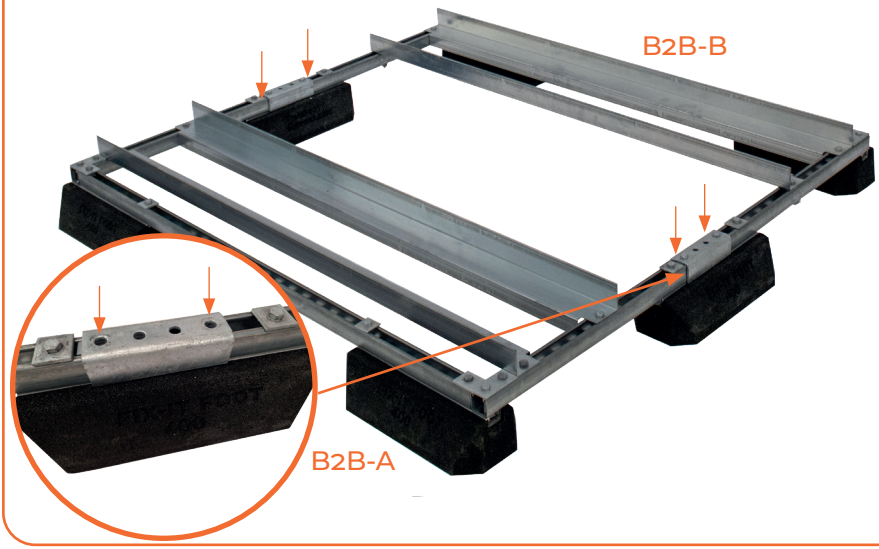

5 COLOQUE EL MARCO DEL INVERSOR SOBRE EL BASTIDOR BASE



6 MONTE 4x PERFILES F EN UN ÁNGULO DE 45°



7 COLOQUE EL TECHO (H) SOBRE EL MARCO DEL INVERSOR



8 LASTRE CON LOSAS DE HORMIGÓN



Plaatsingsrichtlijnen

- Stormbestendigheid: Voor optimale windweerstand, plaats de PVshelter met de zijkant naar het zuidwesten.
- Ballast: Gebruik alle meegeleverde betontegels voor een stabiele montage.
- Vereffening: Zorg voor correcte potentiaalvereffening met een aardrail en vereffeningskits.
- Locatie: Wall-Floor en Wall-versies moeten altijd tegen een muur of gevel worden geplaatst.

Placement Guidelines

- Storm resistance: For optimal wind resistance, place the PVshelter with the side facing southwest.
- Ballast: Use all supplied concrete tiles for a stable installation.
- Potential equalization: Ensure correct equipotential bonding with a ground rail and bonding kits.
- Location: Wall-Floor and Wall versions must always be placed against a wall or façade.

Platzierungsrichtlinien

- Sturmfestigkeit: Für optimalen Windwiderstand den PVshelter mit der Seite nach Südwesten ausrichten.
- Ballast: Verwenden Sie alle mitgelieferten Betonplatten für eine stabile Installation.
- Potentialausgleich: Sorgen Sie für eine korrekte Potentialausgleichung mit einer
- Erdungsschiene und Ausgleichssätzen.
  Standort: Wall-Floor- und Wall-Versionen müssen immer an einer Wand oder Fassade montiert werden.

Directives d'installation

- Résistance aux tempêtes: Pour une résistance optimale au vent, placez le PVshelter avec le côté face au sud-ouest.
- Ballast: Utilisez toutes les dalles en béton fournies pour une installation stable.
- Équipotentialité: Assurez une liaison équipotentielle correctae avec un rail de mise à la terre et des kits de mise à la terre.
- Emplacement: Les versions Wall-Floor et Wall doivent toujours être placées contre un mur ou une façade.

Directrices de instalación

- Resistencia a tormentas: Para una resistencia óptima al viento, coloque el PVshelter con el lado orientado al suroeste.
- Lastre: Utilice todas las losas de hormigón suministradas para una instalación estable.
- Compensación de potencial: Asegure una correcta equipotencialidad con un carril de tierra y kits de conexión.
- Ubicación: Las versiones Wall-Floor y Wall deben colocarse siempre contra una pared o fachada.

Conduct Technical Solutions BV
Fennaweg 24, 2991 ZA Barendrecht
The Netherlands

+31 (0) 180-531120 | info@conduct.nl | conduct.nl