PVSHELTER
BY CONDUCT



INSTALLATION INSTRUCTIONS

PVSHELTER BACK2BACK TYPE 200
ART.NR: PVS200319-3-NA

INDEX

BLADZIJDE 3 - 7

PAGE 8 - 12

SEITE 13 - 17

PAGE 18 - 22

PÁGINA 23 - 27



GEREEDSCHAP


17mm


17mm





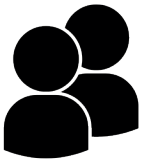

MATERIALEN

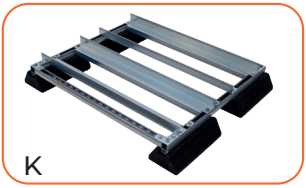
K


L


M


N


2 x O


2 x P

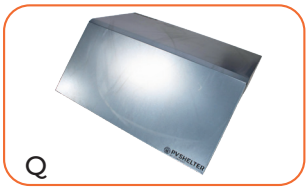
Q

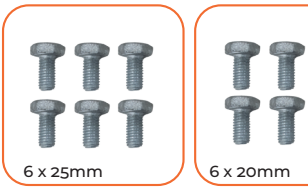
6 x 25mm

6 x 20mm

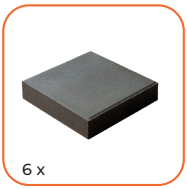
6 x

1 MONTEER PROFIEL N OP PROFIEL L EN M MET 2 BOUTEN **(20MM)*** EN 4 BOUTEN **(25MM)**

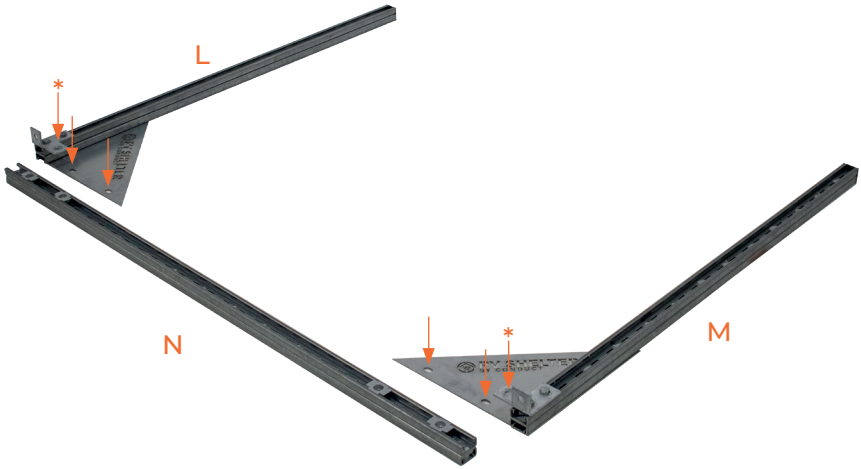

2 PLAATS BEIDE O-PROFIELEN OP GEWENSTE AFSTAND

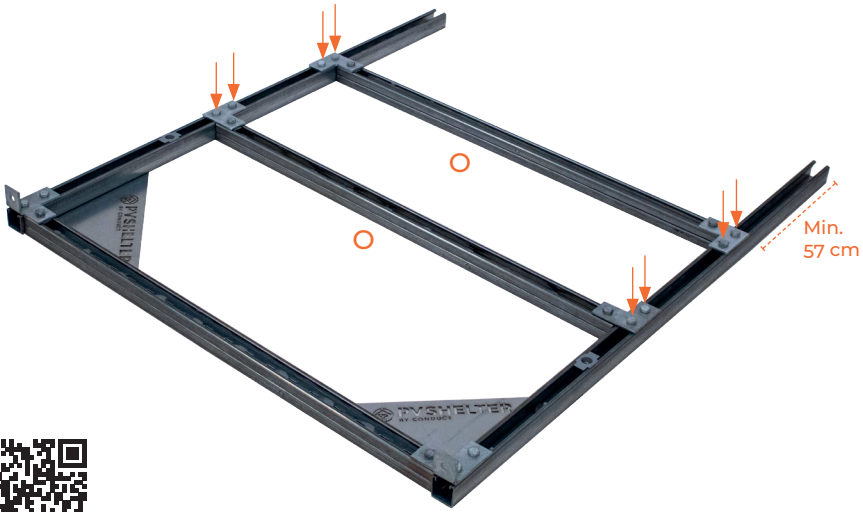

Scan voor de montagehandleiding van de gewenste omvormer

3 PLAATS BASISFRAME (K)



4 PLAATS OMVORMERFRAME OP BASISFRAME (K)

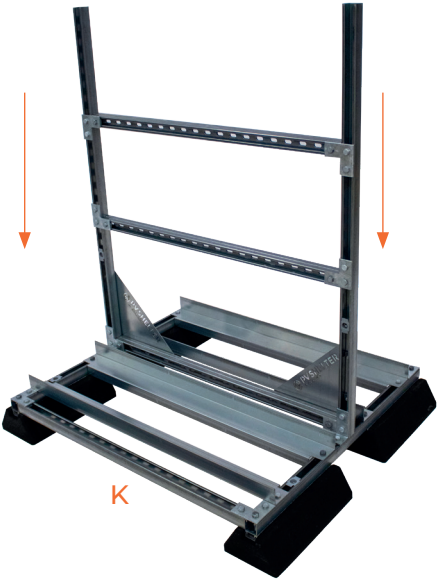

5 MONTEER 2 x PROFIEL P ONDER EEN HOEK VAN 45° MET 4 BOUTEN **(25MM)**



6 PLAATS DAK (Q) OP OMVORMERFRAME EN MOEREN



7 VERZWAAR MET BETONTEGELS



TOOLS


17mm


17mm





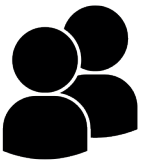

SUPPLIES

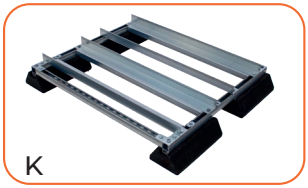
K


L


M


N


2 x O


2 x P

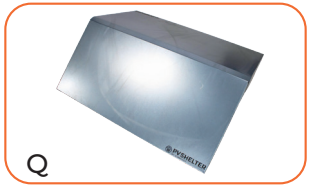
Q

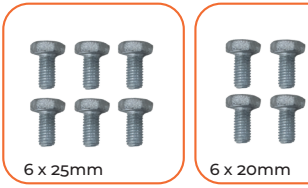
6 x 25mm

6 x 20mm

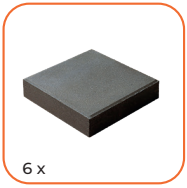
6 x

1 MOUNT PROFILE N ONTO PROFILES L AND M USING 2 BOLTS **(20 MM)*** AND 4 BOLTS **(25 MM)**

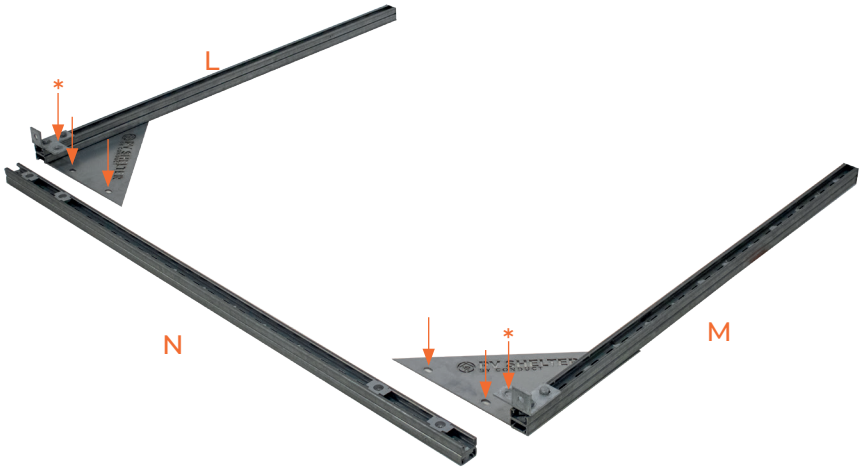

2 POSITION BOTH O-PROFILES AT THE DESIRED DISTANCE

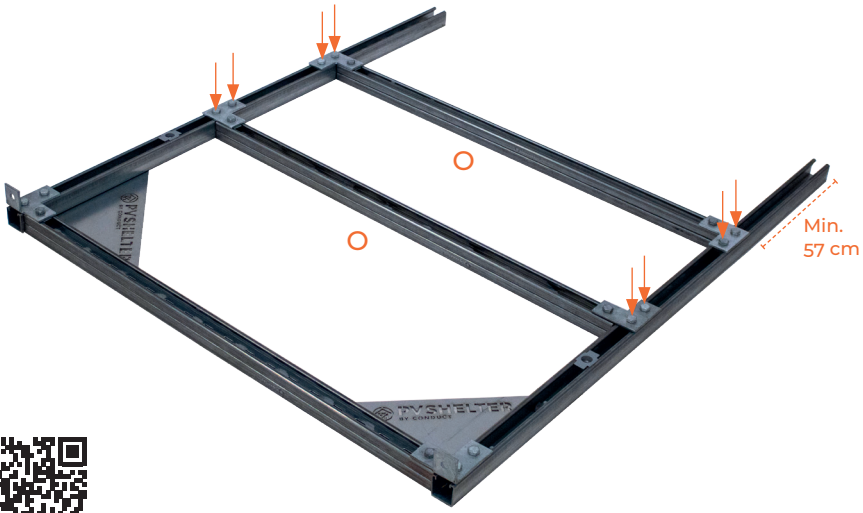

Scan for installations manual of the desired inverter

3 POSITION BASE FRAME (K)



4 POSITION INVERTER FRAME ONTO BASE FRAME (K)

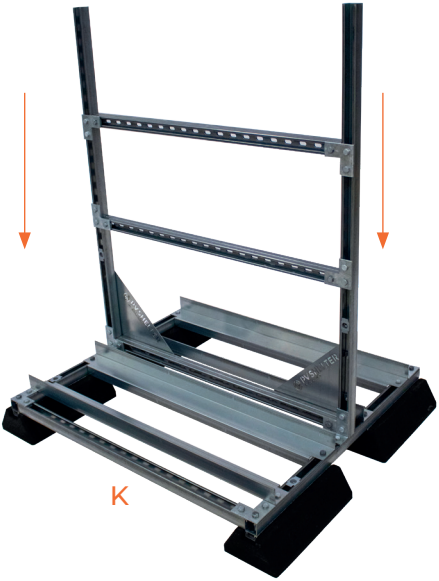

5 MOUNT 2 x PROFILE P AT A 45° ANGLE USING 4 BOLTS **(25 MM)**



6 PLACE THE ROOF (Q) ONTO THE INVERTER FRAME



7 WEIGHT DOWN WITH CONCRETE TILES



WERKZEUGE


17mm


17mm





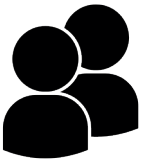

KOMPONENTEN

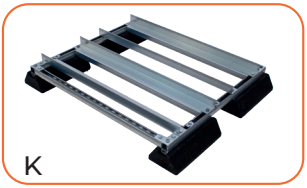
K


L


M


N


2 x O


2 x P

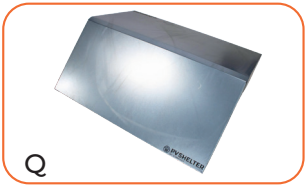
Q

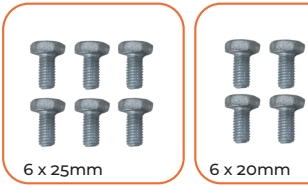
6 x 25mm

6 x 20mm

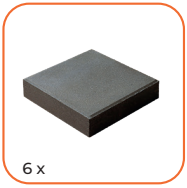
6 x

1

PROFIL N AUF L UND M MONTIEREN MIT 2 SCHRAUBEN **(20 MM)*** UND 4 SCHRAUBEN **(25 MM)**

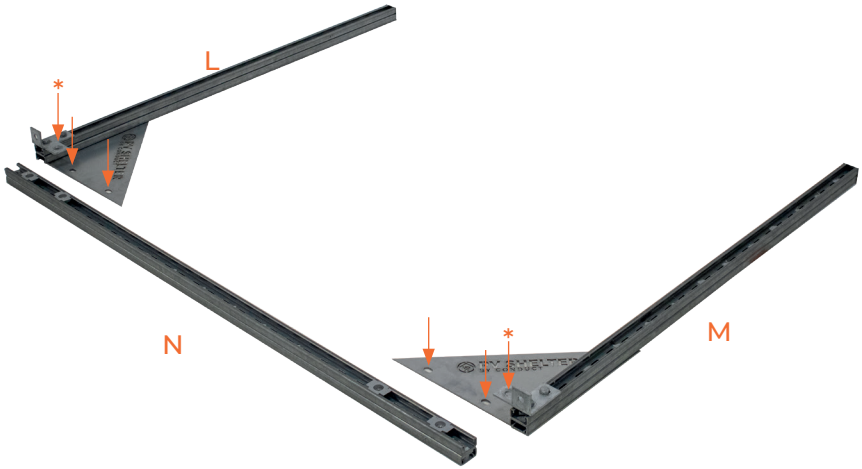

2

POSITIONIEREN SIE BEIDE O-PROFILE IM GEWÜNSCHTEN ABSTAND

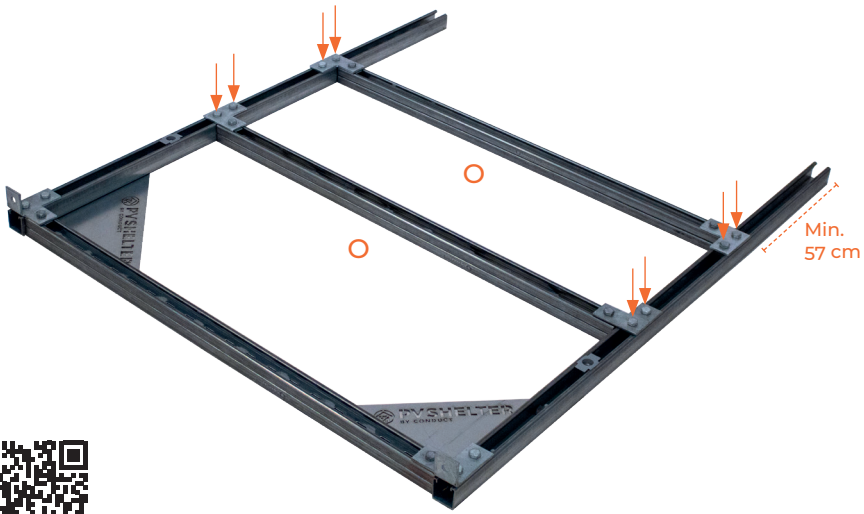

Scannen Sie für das Installationshandbuchdes gewünschten Wechselrichters

3 POSITIONIEREN SIE DEN BASISRAHMEN (K)



4 POSITIONIEREN SIE DEN WECHSELRICHTERMONTAGERAHMEN AUF DEM BASISRAHMEN (K)

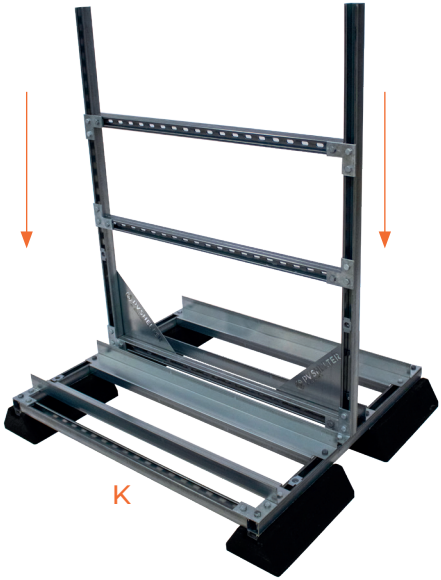

5

MONTIEREN SIE 2 × PROFIL P IN EINEM WINKEL VON 45° MIT 4 SCHRAUBEN (**25 MM)**

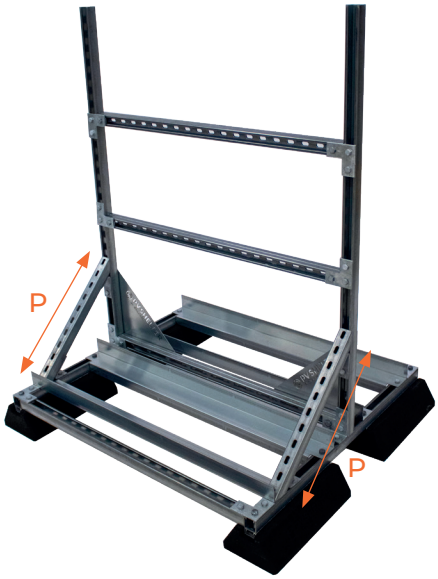

6

POSITIONIEREN SIE DAS DACH (Q) AUF DEM WECHSELRICHTER-MONTAGERAHMEN



7 MIT BETONPLATTEN BESCHWEREN



OUTILS


17mm


17mm





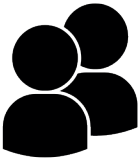

MATÉRIEL


K


L


M


N


2 x O


2 x P

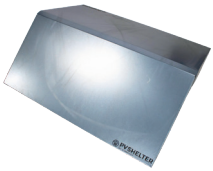
Q


6 x 25mm


6 x 20mm

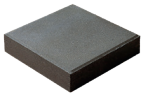
6 x

1 MONTE LE PROFILÉ N SUR L ET M AVEC 2 BOULONS **(20 MM)*** ET 4 BOULONS **(25 MM)**

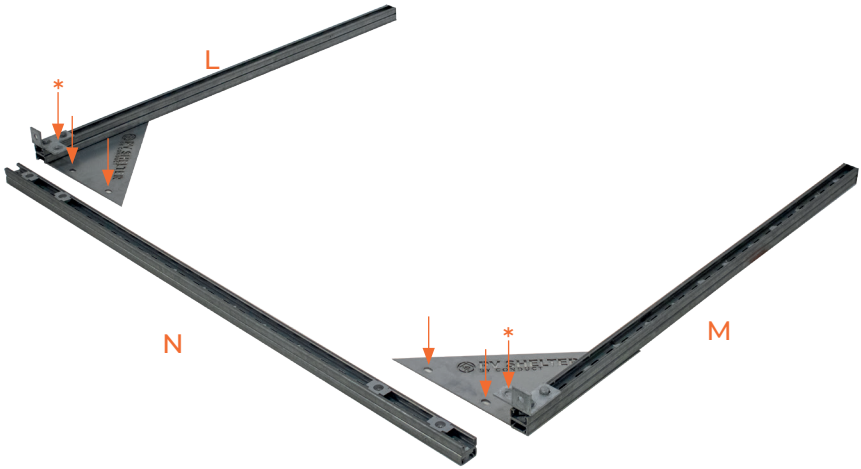

2 PLACE LES DEUX PROFILÉS O À LA DISTANCE SOUHAITÉE

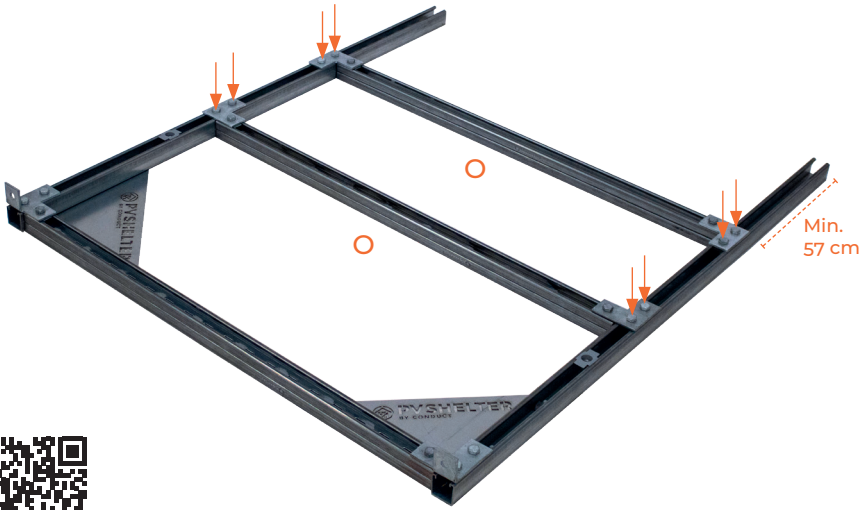

Scanne le manuel d'installation de l'onduleur souhaité

3 PLACE LE CHÂSSIS DE BASE (K)



4 PLACE LE CADRE DE L'ONDULEUR SUR LE CHÂSSIS DE BASE (K)

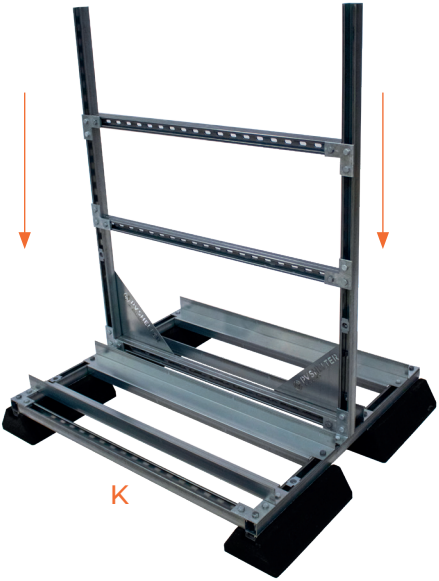

5

MONTE 2 PROFILÉS P À UN ANGLE DE 45° À L'AIDE DE 4 BOULONS **(25 MM)**

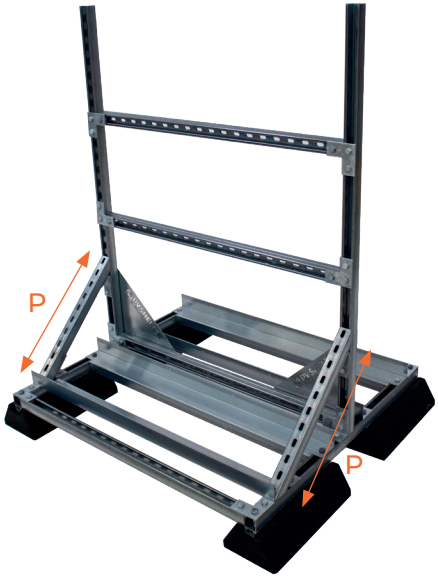

6

PLACE LE TOIT (Q) SUR LE CADRE ONDULEUR ET LES ÉCROUS



7 LESTER AVEC DES DALLES EN BÉTON



HERRAMIENTAS


17mm


17mm





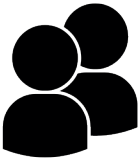

SUMINISTROS


K


L


M


N


2 x O


2 x P

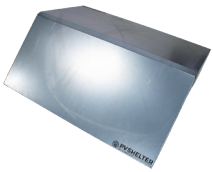
Q


6 x 25mm


6 x 20mm

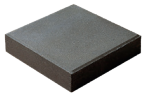
6 x

1

MONTE EL PERFIL N EN LOS PERFILES L Y M CON 2 TORNILLOS **(20 MM)*** Y 4 TORNILLOS **(25 MM)**

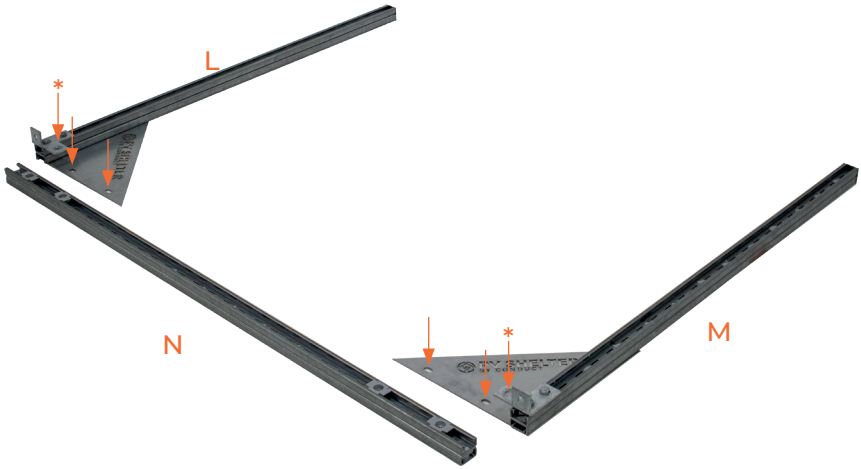

2

COLOCA AMBOS PERFILES O A LA DISTANCIA DESEADA

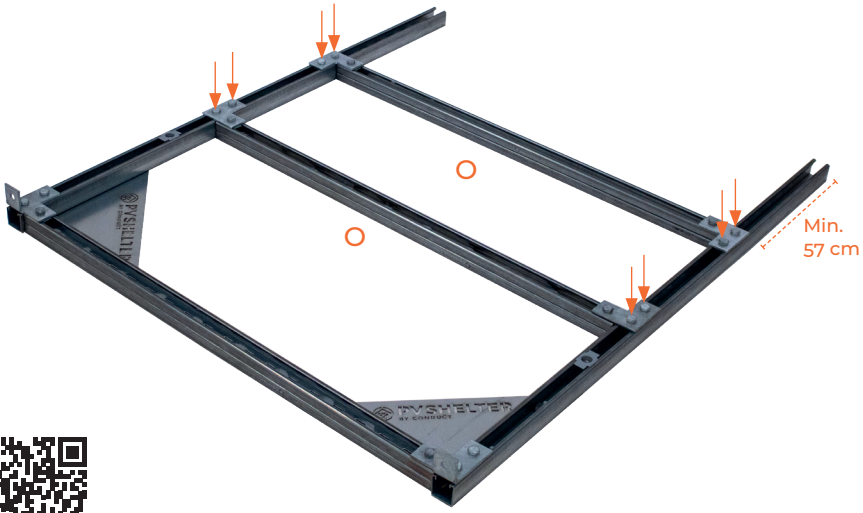

Escanee para obtener el manual de montaje del inversor deseado

3 COLOCA EL BASTIDOR BASE (K)



4 COLOCA EL BASTIDOR DEL INVERSOR SOBRE EL BASTIDOR BASE (K)

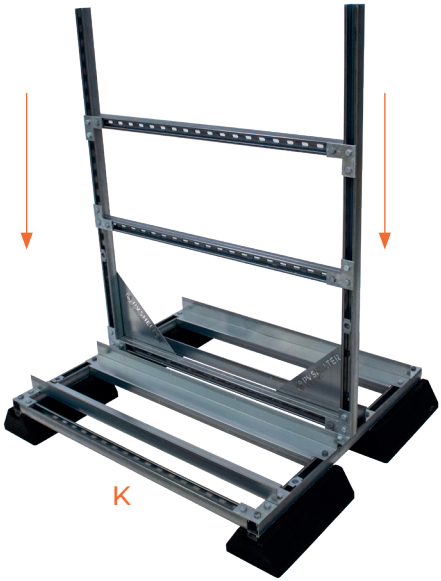

5

MONTA 2 PERFILES P EN UN ÁNGULO DE 45° CON 4 TORNILLOS **(25 MM)**

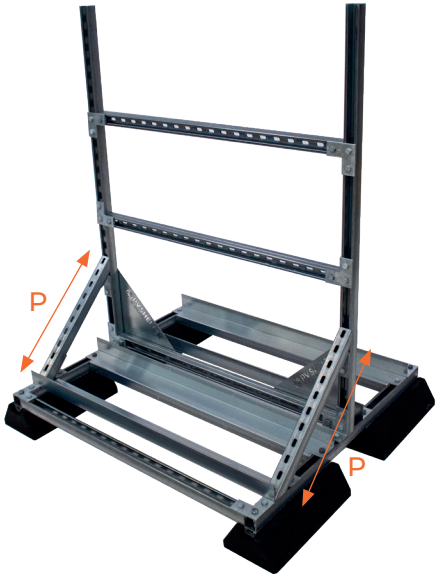

6

COLOCA EL TEJADO (Q) SOBRE EL BASTIDOR DEL INVERSOR Y LAS TUERCAS



7 LASTRE CON LOSAS DE HORMIGÓN



Plaatsingsrichtlijnen

- Stormbestendigheid: Voor optimale windweerstand, plaats de PVshelter met de zijkant naar het zuidwesten.
- Ballast: Gebruik alle meegeleverde betontegels voor een stabiele montage.
- Vereffening: Zorg voor correcte potentiaalvereffening met een aardrail en vereffeningskits.
- Locatie: Wall-Floor en Wall-versies moeten altijd tegen een muur of gevel worden geplaatst.

Placement Guidelines

- Storm resistance: For optimal wind resistance, place the PVshelter with the side facing southwest.
- Ballast: Use all supplied concrete tiles for a stable installation.
- Potential equalization: Ensure correct equipotential bonding with a ground rail and bonding kits.
- Location: Wall-Floor and Wall versions must always be placed against a wall or façade.

Platzierungsrichtlinien

- Sturmfestigkeit: Für optimalen Windwiderstand den PVshelter mit der Seite nach Südwesten ausrichten.
- Ballast: Verwenden Sie alle mitgelieferten Betonplatten für eine stabile Installation.
- Potentialausgleich: Sorgen Sie für eine korrekte Potentialausgleichung mit einer
- Erdungsschiene und Ausgleichssätzen.
  Standort: Wall-Floor- und Wall-Versionen müssen immer an einer Wand oder Fassade montiert werden.

Directives d'installation

- Résistance aux tempêtes: Pour une résistance optimale au vent, placez le PVshelter avec le côté face au sud-ouest.
- Ballast: Utilisez toutes les dalles en béton fournies pour une installation stable.
- Équipotentialité: Assurez une liaison équipotentielle correctae avec un rail de mise à la terre et des kits de mise à la terre.
- Emplacement: Les versions Wall-Floor et Wall doivent toujours être placées contre un mur ou une façade.

Directrices de instalación

- Resistencia a tormentas: Para una resistencia óptima al viento, coloque el PVshelter con el lado orientado al suroeste.
- Lastre: Utilice todas las losas de hormigón suministradas para una instalación estable.
- Compensación de potencial: Asegure una correcta equipotencialidad con un carril de tierra y kits de conexión.
- Ubicación: Las versiones Wall-Floor y Wall deben colocarse siempre contra una pared o fachada.

Conduct Technical Solutions BV
Fennaweg 24, 2991 ZA Barendrecht
The Netherlands

+31 (0) 180-531120 | info@conduct.nl | conduct.nl