PVSHELTER
BY CONDUCT



INSTALLATION INSTRUCTIONS

PVSHELTER B2B TYPE 150
ART.NR: PVS200319-19-NA

INDEX

BLADZIJDE 3 - 7

PAGE 8 - 12

SEITE 13 - 17

PAGE 18 - 22

PÁGINA 23 - 27



GEREEDSCHAP


17mm


17mm





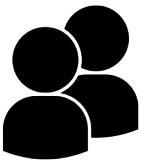

MATERIALEN

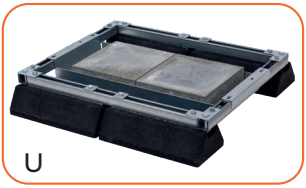
U

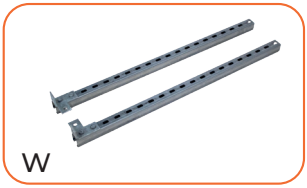
W


2 x V

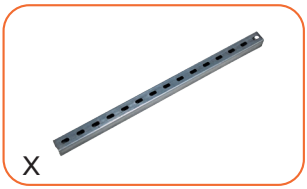
X

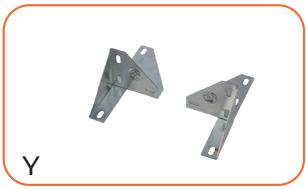
Y

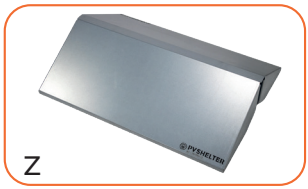
Z


4 x 60mm


4 x

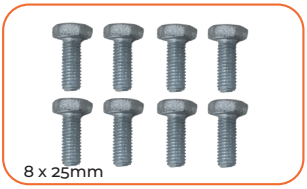
8 x 25mm

1 MONTEER PROFIEL X OP W-PROFIELEN MET 2 BOUTEN **(25MM)**

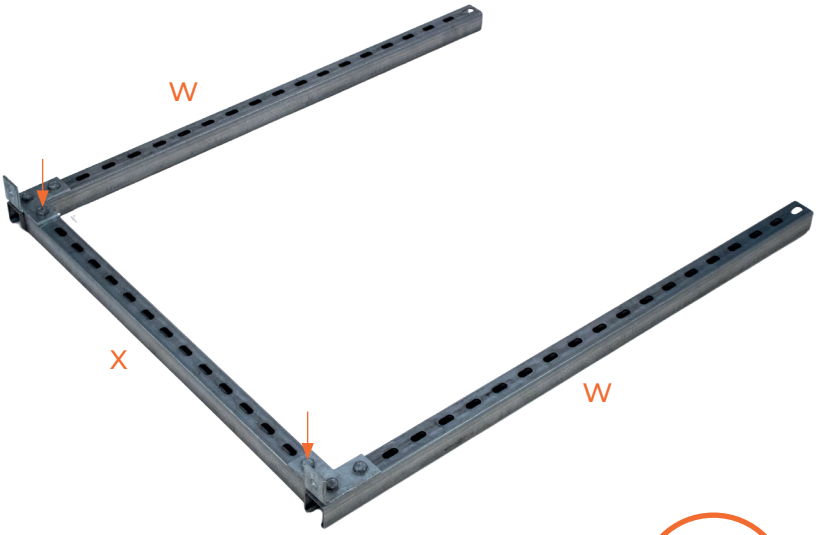

2 DRAAI GEHELE FRAME OM



3 BEVESTIG BEIDE HOEKPROFIELEN (Y) OP BASISFRAME



4 PLAATS BEIDE V-PROFIELEN OP GEWENSTE AFSTAND EN MONTEER

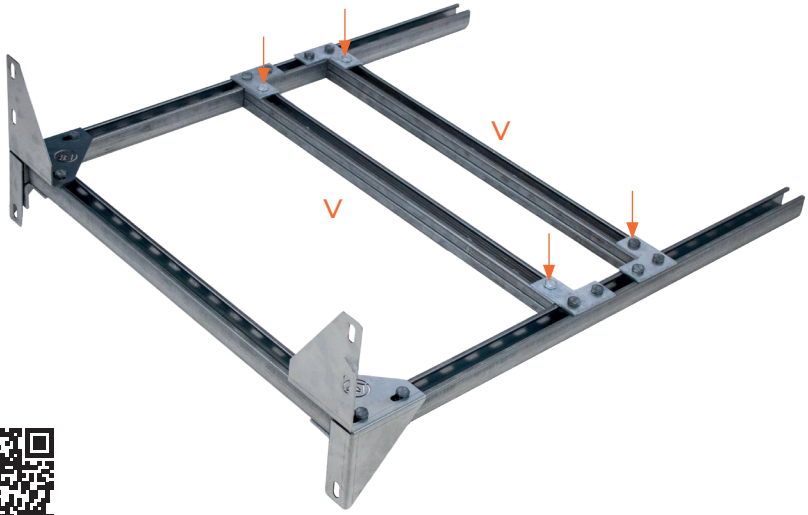

Scan voor de montagehandleiding van de gewenste omvormer

5 PLAATS BASISFRAME (U)



U

6 MONTEER OMVORMERFRAME OP BASISFRAME



7 PLAATS DAK (Z) OP OMVORMERFRAME EN BEVESTIG MET 4 BOUTEN **(60MM)**



TOOLS


17mm


17mm





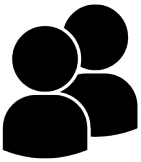

SUPPLIES

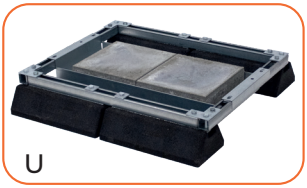
U

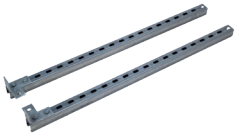
W


2 x V

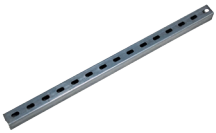
X


Y



Z


4 x 60mm


4 x


8 x 25mm

1 MOUNT PROFILE X ONTO W-PROFILES USING 2 BOLTS **(25MM)**

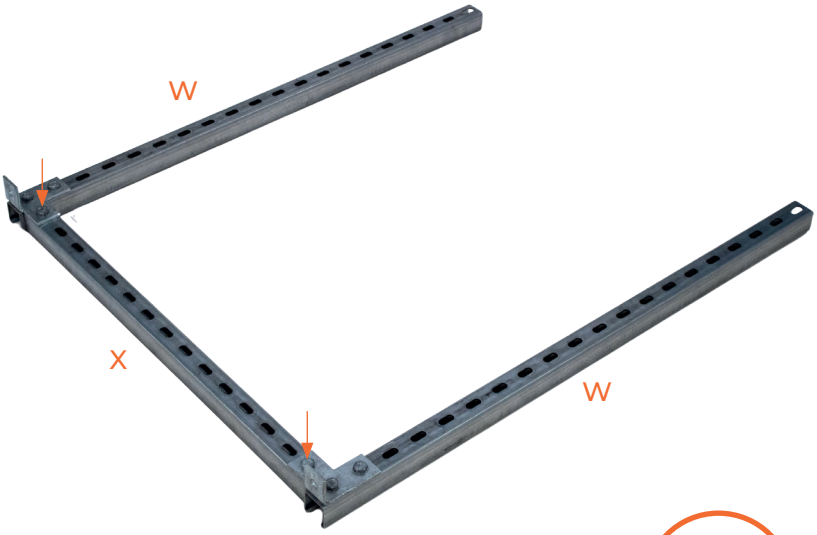

2 TURN ENTIRE FRAME AROUND



3 ATTACH BOTH ANGLE PROFILES (Y) TO BASE FRAME



4 PLACE BOTH V-PROFILES AT DESIRED DISTANCE AND MOUNT

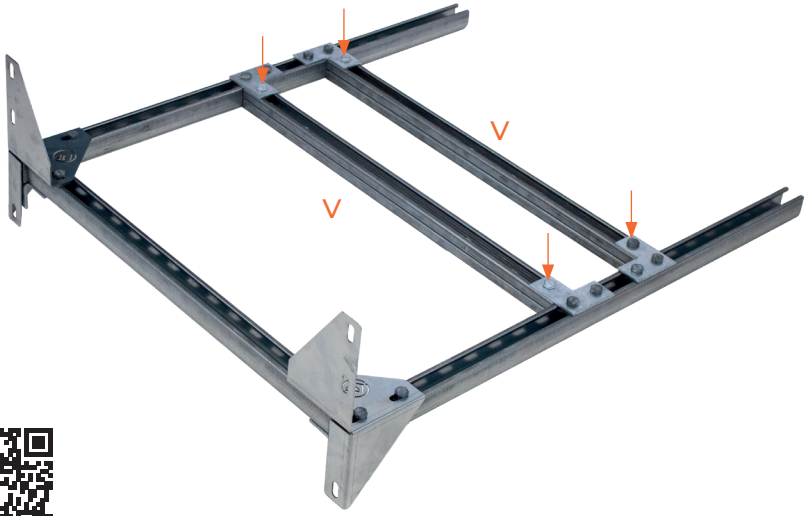

Scan for the installation manual of the desired inverter

5 PLACE BASE FRAME (U)



U

6 MOUNT INVERTER FRAME ONTO BASE FRAME



7 PLACE ROOF (Z) ON INVERTER FRAME AND SECURE WITH 4 BOLTS **(60MM)**



WERKZEUGE


17mm


17mm





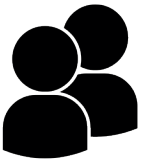

KOMPONENTEN

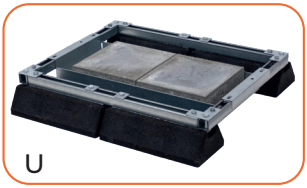
U

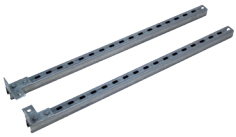
W


2 x V

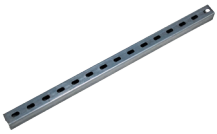
X


Y



Z


4 x 60mm


4 x

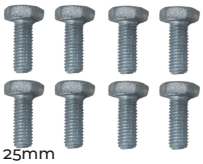
8 x 25mm

1 MONTIEREN SIE PROFIL X AUF W-PROFILEN MIT 2 SCHRAUBEN **(25 MM)**

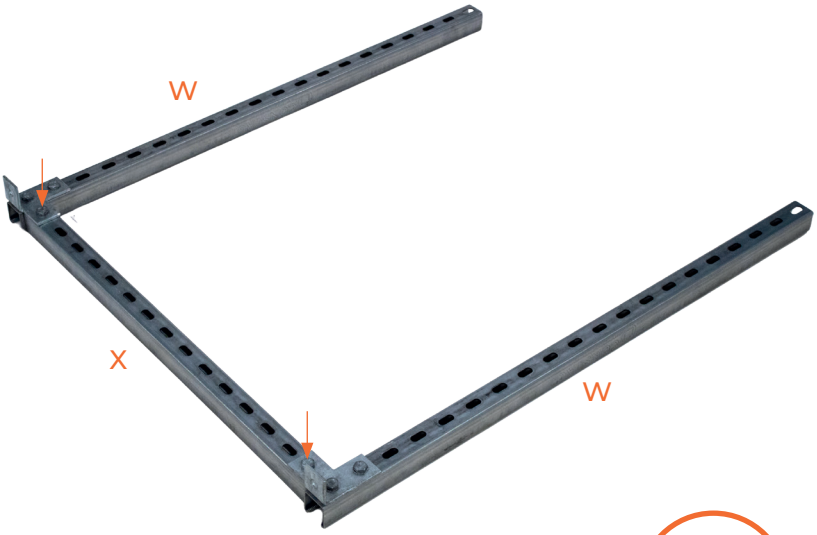

2 GESAMTEN RAHMEN UMDREHEN



3 BEIDE WINKELPROFILE (Y) AM BASISRAHMEN BEFESTIGEN



4 BEIDE V-PROFILE IN GEWÜNSCHTEM ABSTAND PLATZIEREN UND MONTIEREN

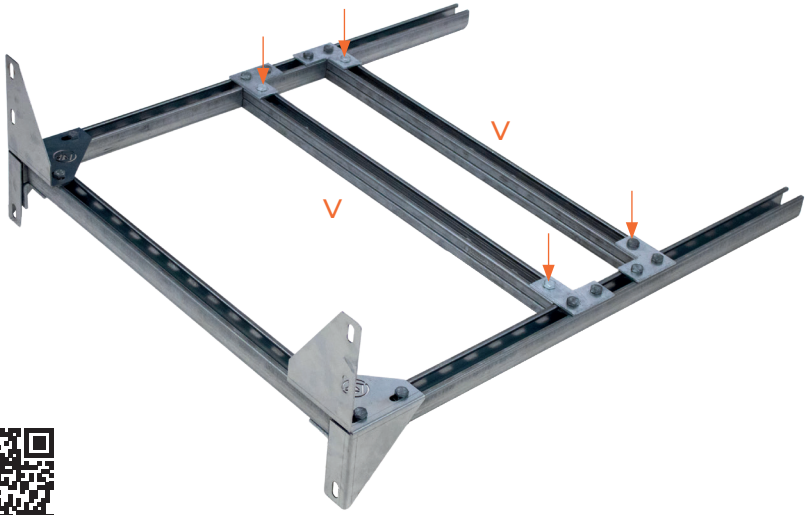

Qr-code für montageanleitung des gewünschten wechselrichters scannen

5 BASISRAHMEN (U) PLATZIEREN



U

6 WECHSELRICHTERRAHMEN AUF BASISRAHMEN MONTIEREN



7 DACH (Z) AUF WECHSELRICHTERRAHMEN PLATZIEREN UND MIT 4 SCHRAUBEN **(60 MM)** BEFESTIGEN



OUTILS


17mm


17mm





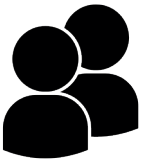

MATÉRIEL

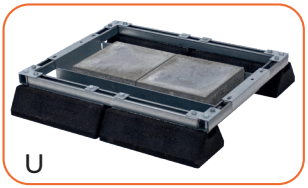
U

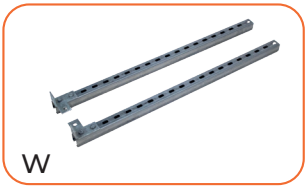
W


2 x V

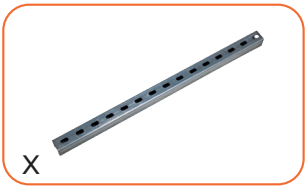
X

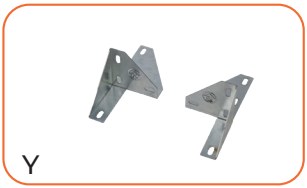
Y

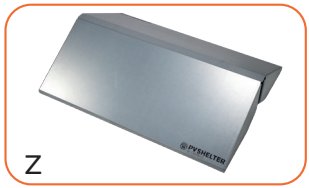

Z


4 x 60mm


4 x

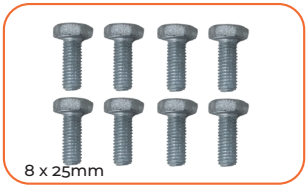
8 x 25mm

1 MONTE LE PROFIL X SUR LES PROFILS EN W À L'AIDE DE 2 BOULONS **(25 MM)**

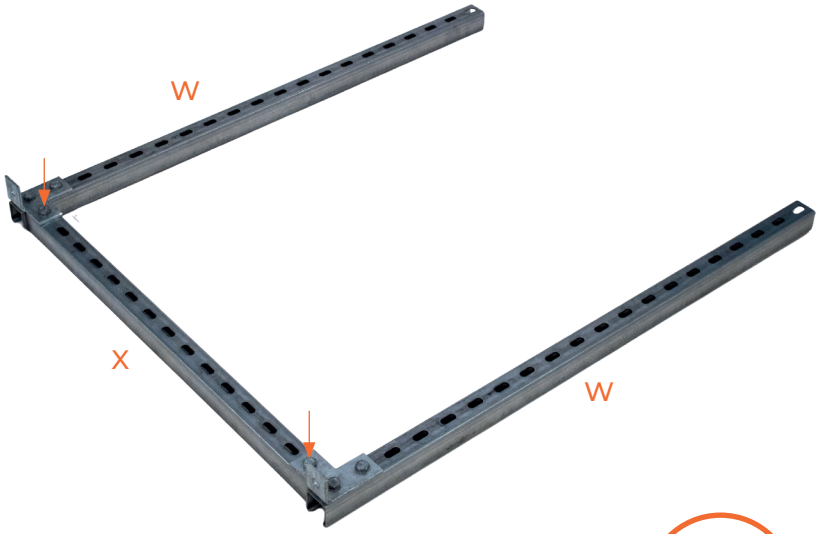

2 TOURNE L'ENSEMBLE DU CHÂSSIS



3 FIXE LES DEUX PROFILÉS D'ANGLE (Y) SUR LE CHÂSSIS DE BASE



4 PLACE LES DEUX PROFILÉS EN V À LA DISTANCE SOUHAITÉE ET MONTE-LES

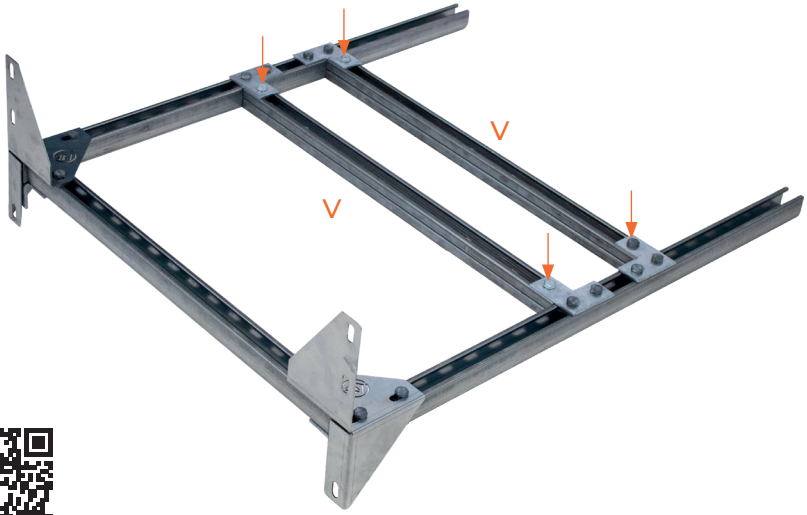

Scanne le code pour le manuel de montage de l'onduleur souhaité

5 PLACE LE CHÂSSIS DE BASE (U)



U

6 MONTE LE CADRE DE L'ONDULEUR SUR LE CHÂSSIS DE BASE



7 PLACE LE TOIT (Z) SUR LE CADRE ONDULEUR ET FIXE AVEC 4 BOULONS **(60 MM)**



HERRAMIENTAS


17mm


17mm





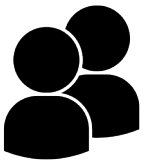

SUMINISTROS

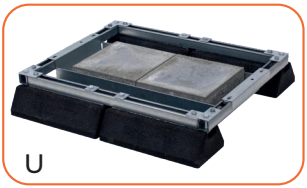
U

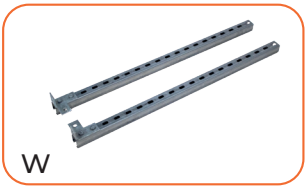
W


2 x V

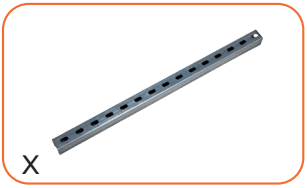
X

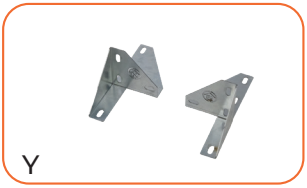
Y


Z


4 x 60mm


4 x

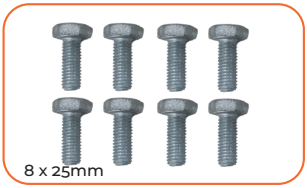
8 x 25mm

1 MONTA EL PERFIL X EN LOS PERFILES EN W CON 2 TORNILLOS **(25 MM)**

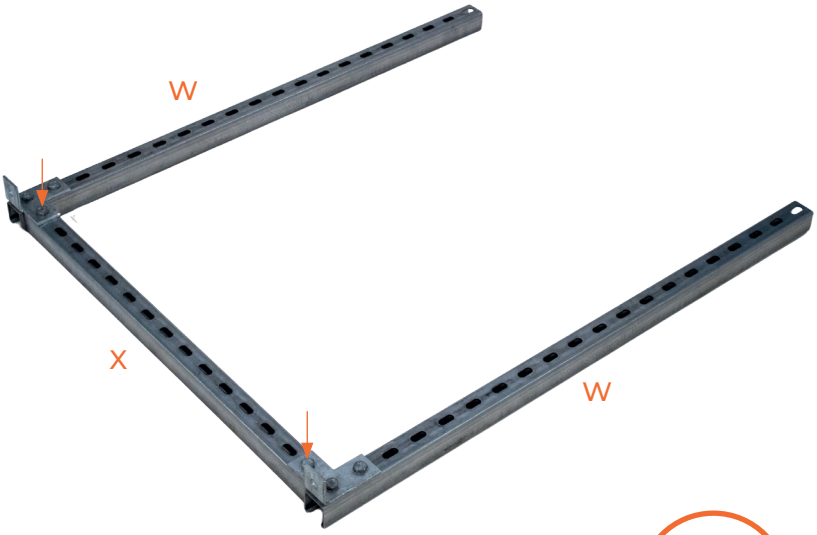

2 GIRA TODO EL BASTIDOR



3 FIJA AMBOS PERFILES EN ÁNGULO (Y) AL BASTIDOR BASE



4 COLOCA AMBOS PERFILES EN V A LA DISTANCIA DESEADA Y MONTA

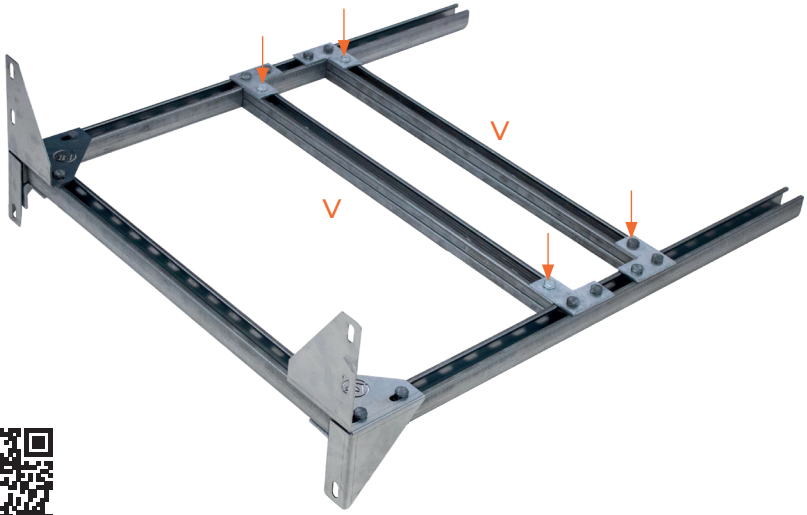

Escanea para el manual de montaje del inversor deseado

5 COLOCA EL BASTIDOR BASE (U)



U

6 MONTA EL MARCO DEL INVERSOR SOBRE EL BASTIDOR BASE



7 COLOCA EL TECHO (Z) SOBRE EL MARCO DEL INVERSOR Y FIJA CON 4 TORNILLOS **(60 MM)**



Plaatsingsrichtlijnen

- Stormbestendigheid: Voor optimale windweerstand, plaats de PVshelter met de zijkant naar het zuidwesten.
- Ballast: Gebruik alle meegeleverde betontegels voor een stabiele montage.
- Vereffening: Zorg voor correcte potentiaalvereffening met een aardrail en vereffeningskits.
- Locatie: Wall-Floor en Wall-versies moeten altijd tegen een muur of gevel worden geplaatst.

Placement Guidelines

- Storm resistance: For optimal wind resistance, place the PVshelter with the side facing southwest.
- Ballast: Use all supplied concrete tiles for a stable installation.
- Potential equalization: Ensure correct equipotential bonding with a ground rail and bonding kits.
- Location: Wall-Floor and Wall versions must always be placed against a wall or façade.

Platzierungsrichtlinien

- Sturmfestigkeit: Für optimalen Windwiderstand den PVshelter mit der Seite nach Südwesten ausrichten.
- Ballast: Verwenden Sie alle mitgelieferten Betonplatten für eine stabile Installation.
- Potentialausgleich: Sorgen Sie für eine korrekte Potentialausgleichung mit einer
- Erdungsschiene und Ausgleichssätzen.
  Standort: Wall-Floor- und Wall-Versionen müssen immer an einer Wand oder Fassade montiert werden.

Directives d'installation

- Résistance aux tempêtes: Pour une résistance optimale au vent, placez le PVshelter avec le côté face au sud-ouest.
- Ballast: Utilisez toutes les dalles en béton fournies pour une installation stable.
- Équipotentialité: Assurez une liaison équipotentielle correctae avec un rail de mise à la terre et des kits de mise à la terre.
- Emplacement: Les versions Wall-Floor et Wall doivent toujours être placées contre un mur ou une façade.

Directrices de instalación

- Resistencia a tormentas: Para una resistencia óptima al viento, coloque el PVshelter con el lado orientado al suroeste.
- Lastre: Utilice todas las losas de hormigón suministradas para una instalación estable.
- Compensación de potencial: Asegure una correcta equipotencialidad con un carril de tierra y kits de conexión.
- Ubicación: Las versiones Wall-Floor y Wall deben colocarse siempre contra una pared o fachada.

Conduct Technical Solutions BV
Fennaweg 24, 2991 ZA Barendrecht
The Netherlands

+31 (0) 180-531120 | info@conduct.nl | conduct.nl