PVSHELTER
BY CONDUCT



INSTALLATION INSTRUCTIONS

PVSHELTER ANGLED TYPE 65 COMPACT
ART.NR: PVS200319-17-NA

TOOLS | GEREEDSCHAP | WERKZEUGE









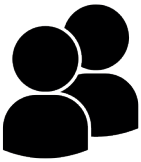

SUPPLIES | ONDERDELEN | KOMPONENTEN



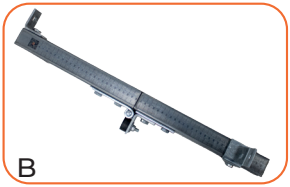















1 INSTALL BASE FRAME (A) AND SLIDE BEAM TO CORRECT SIZE

PLAATS BASISFRAME (A) EN SCHUIF TUSSENBALK OP DE JUISTE MAAT

POSITIONIERUNG DES GRUNDRAHMENS (A) UND DES SCHIEBETRÄGERS AUF DIE RICHTIGE GRÖSSE

Attention: install inverter mounting plate
Let op: monteer omvormer montageplaat
Achtung: Montieren die Wechselrichterplatte

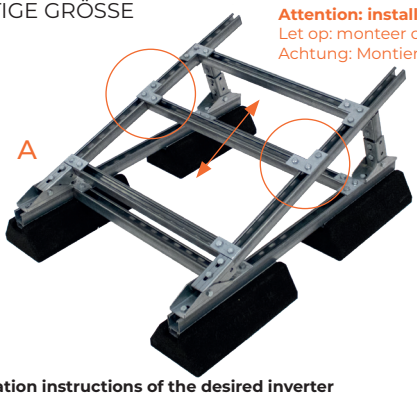

Scan for installation instructions of the desired inverter
Scan voor montagehandleiding van de gewenste omvormer
Scan für Montageanleitung des gewünschten Wechselrichters

2 INSTALL ROOF HOLDER (D) ON BASE FRAME

PLAATS DAKDRAGER (D) OP BASISFRAME
DACHTRÄGER (D) AUF DEN GRINDRAHMEN SETZEN



3 INSTALL UPRIGHTS (B+C) ON BASE FRAME

PLAATS STAANDERS (B+C) OP BASISFRAME
PFOSTEN (B+C) AUF DEN GRINDRAHMEN SETZEN

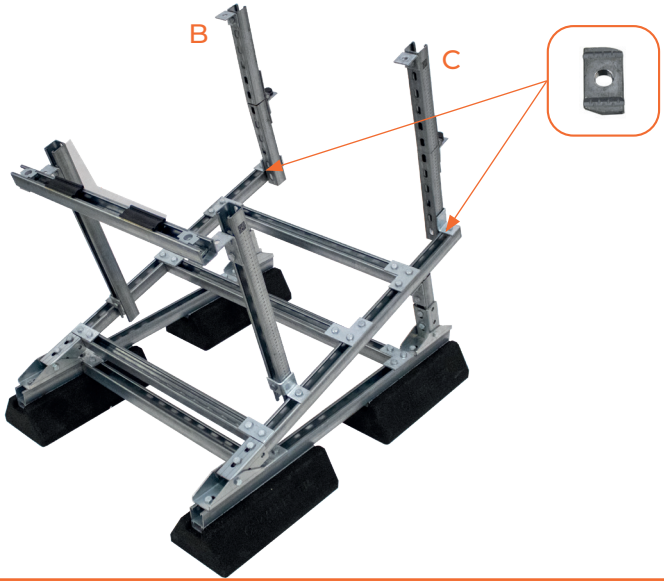

4 SCAN CODE AND ADJUST PVSHELTER

SCAN CODE EN STEL PVSHELTER AF
CODE SCANNEN UND PVSHELTER EINSTELLEN

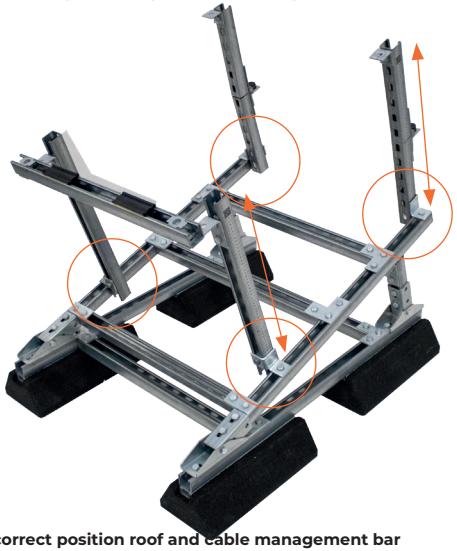

Scan for correct position roof and cable management bar
Scan voor juiste positie dak en kabelmanagementbeugel
Scan für korrekte Dachpositions und Position der Kabelführungsleiste

5 INSTALL ROOF (F) AND FIX WITH BOLTS AND RINGS

PLAATS DAK (F) EN BEVESTIG MET BOUTEN EN RINGEN
DACH (F) AUFSETZEN UND MIT BOLZEN UND SCHEIBEN



* **Opening the roof? Remove two front bolts**
Dak openen? Verwijder twee voorste bouten
Dach öffnen? Entfernen Sie die beiden vorderen Schrauben