Wichtige Installationsvorgaben BRC-Optimierer M605-M

Um die BRC M605-M Optimierer ordnungsgemäß zu installieren und Probleme im Vorfeld zu vermeiden, beachte bei der Planung und Installation bitte die folgenden Vorgaben:

1. Keine M605-M Optimierer bei **parallelen Strängen** einsetzen. Optimierer sind nur möglich, wenn **nur ein Strang an einem MPP-Tracker** angeschlossen ist. Nur dann kann dieser Strang mit den M605-M Optimierern ausgestattet werden. Bei Fragen zur Umplanung in solchen Fällen, wende dich an die Supportabteilung bei BRC Solar. (Tel.: +49 7243 924 1486 / E-Mail: support@brc-solar.de)

2. Der **Anschluss der M605-M-Optimierer** muss immer in der folgenden Reihenfolge erfolgen: Erst die kurzen Kabel an das Modul anbringen, danach die langen Kabel an den Strang anschließen.

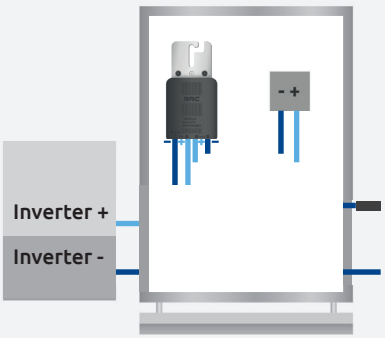

1 Sofern das Modul bereits strangseitig verbunden ist, trenne die Anschlüsse von den benachbarten Modulen.

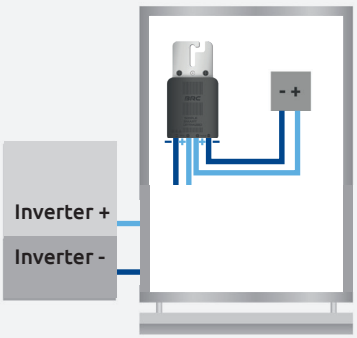

2 Schließe zuerst die kurzen Kabel an das PV-Modul an.
Achte auf die Polarität.

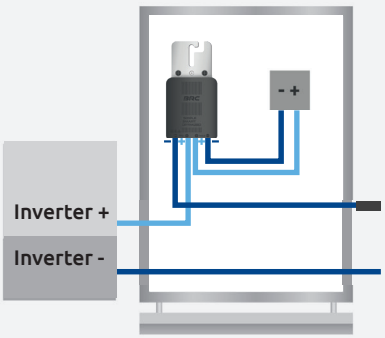

3 Die langen Kabel werden strangseitig angeschlossen.
Achte auf die Polarität.

Hinweis:
- PV-Messgeräte können den Strom bei volloptimierten Anlagen nicht messen. Dies ist aber mithilfe einer Stromzange im Betriebszustand messbar.
- Bei Kurzschlussstrommessungen mit M605-M Optimierern werden keine verwertbaren Ergebnisse angezeigt.