Datenblatt
Metalldachplatte Typ Beton

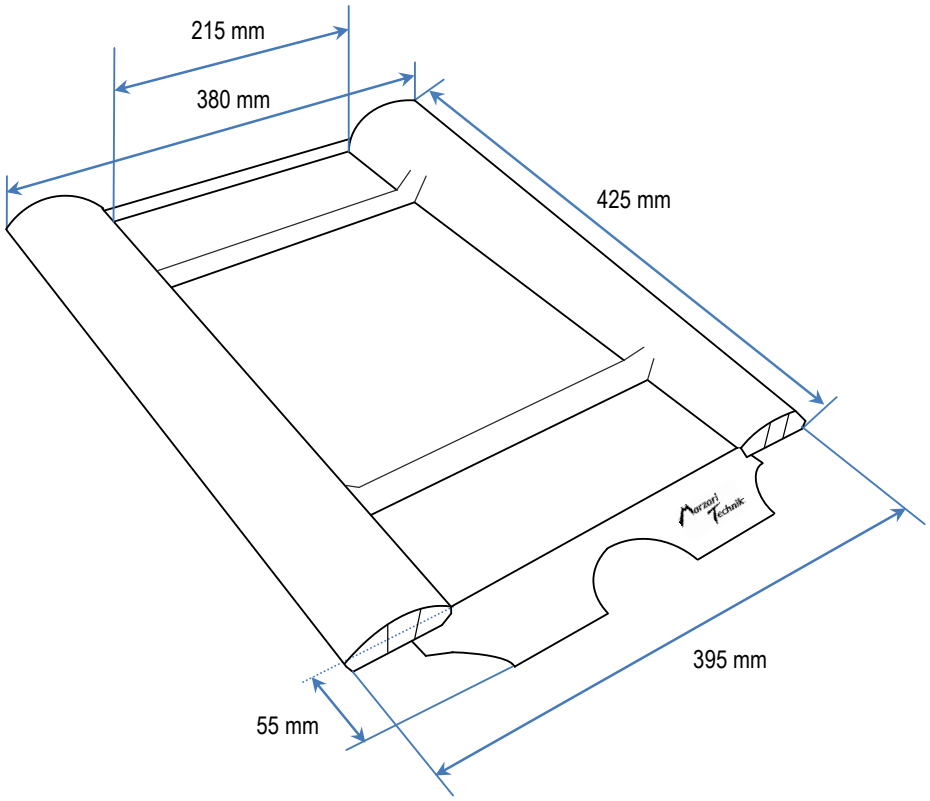

Bezeichnung	Metalldachplatte Typ Beton
Artikel-Nr. /Matchcode	Mtp Bt
inklusives Zubehör	Schaumkeil 230/280 mm konisch (nicht dargestellt)
unter anderem passend für:	Römer, Taunus, Altdeutsche Pfanne, Doppel-S
Verpackungseinheit	20 Stück
Gewicht	1,40 kg
Sonstiges	konische Form
Zolltarifnummer	73089059
Stand	März 2018

Materialinformationen	
verzinkt 0,77mm	Stahlblech feuerverzinkt, Zink-Magnesium Band (Strongcoat®) nach DIN EN10 346/ 10143
verzinkt-farblich beschichtet 0,80mm	Stahlblech feuerverzinkt, Beschichtet S220 GD + Z 275, 25µ Polyurethan-Polyamid, Strukturlack rot - RAL 8004 // braun - RAL 8014 // schwarzgrau - RAL 7021
Blei	PB99.94CU ; silber = beidseitig zinnbeschichtet gem. DIN59610 farbig = beidseitig Farbauftrag gem. DIN 12588
Schaumkeil	Polyurethan Weichschaumstoff auf Polyesterbasis, FCKW-frei, Schaumstoffbezeichnung CP2238

Weitergabe, Vervielfältigung dieser Unterlage, Verwertung und Mitteilung ihres Inhaltes sind nicht gestattet, soweit nicht ausdrücklich schriftlich zugestanden.
Zuwiderhandlungen verpflichten zu Schadenersatz und können Strafrechtliche Folgen haben. Alle Rechte für den Fall der Patenterteilung oder Gebrauchsmuster-Eintragung bleiben vorbehalten.
© **Marzari Technik GmbH · Brunnenwies 6 · 88299 Leutkirch · post@marzari-technik.de**