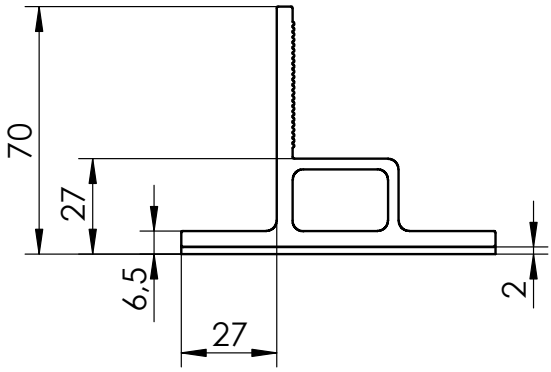

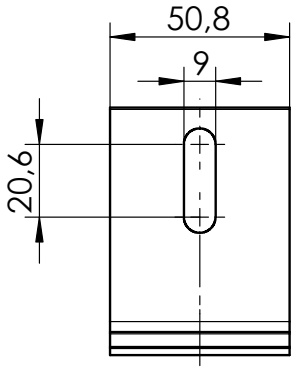

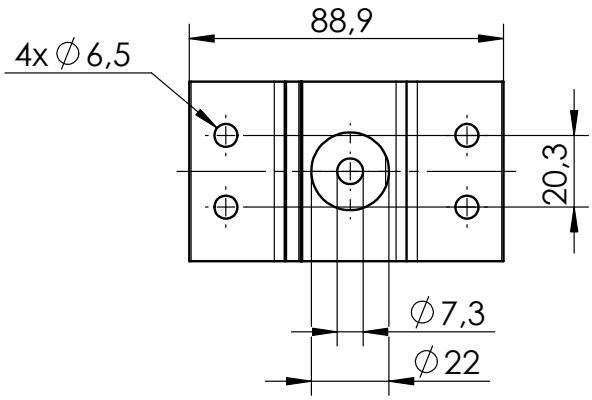

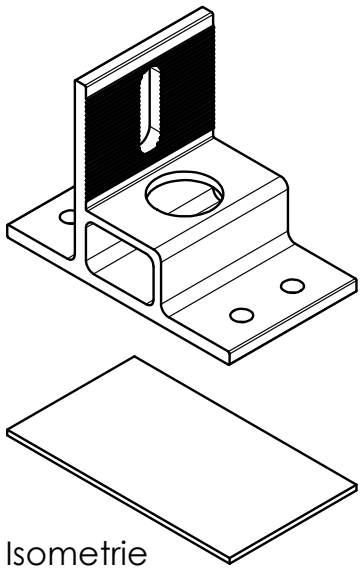

Isometrie

Pos.Nr.	Benennung	Material	Menge
1	SingleRail SpliceFoot Solo	EN AW 6063 T66	1
2	Butyl SingleRail SpliceFoot	Polyisobutylen	1

K2 Systems GmbH
Industriestr. 18
71272 Renningen
Deutschland
+49 7159 42059-0

Benennung:

Datenblatt SingleRail SpliceFoot

	Name	Datum	Material:	Art.-Nr.:	
Erstellt	E. Markou	10.10.2022	siehe Tabelle	2003393	A4
Freigegeben	A. Gerstenberger	10.10.2022	Oberfläche: -	Zng.-Nr.: 02-240-00	Alle Maße in mm
Letzte Änd.			Gewicht: ca. 120.3 g/Stk	Maßstab: 1:2	Blatt 1 von 1

Diese Zeichnung ist Eigentum der K2 Systems GmbH. Sie ist urheberrechtlich geschützt und darf nur mit ausdrücklicher Genehmigung vervielfältigt oder an Dritte weitergegeben werden!