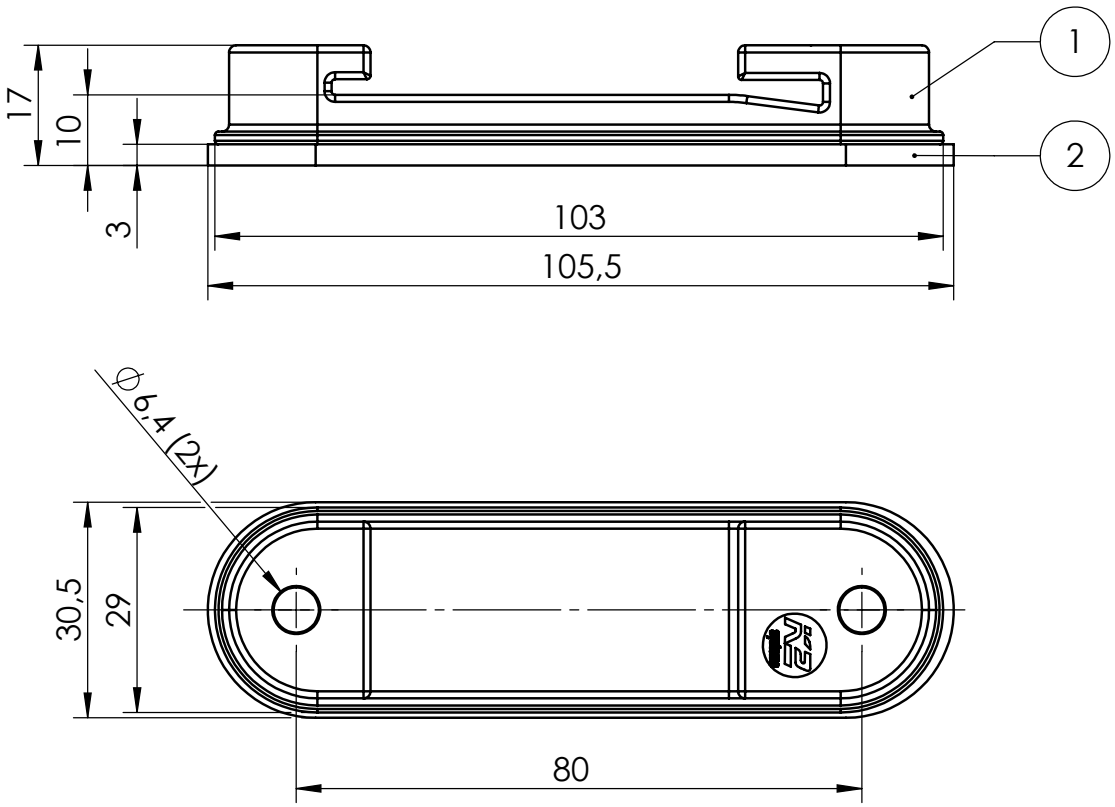

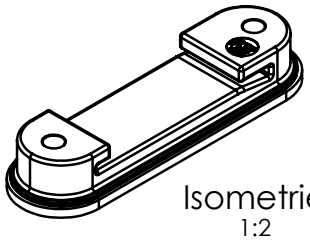

Isometrie
1:2

Pos.Nr.	Benennung	Material	Anzahl
1	BasicClip	PA6.6-GF 35	1
2	EPDM	EPDM Zellkautschuk	1

K2 Systems GmbH
Industriestr. 18
71272 Renningen
Deutschland
+49 7159 42059-0

Benennung:

Datenblatt
BasicClip with EPDM

	Name	Datum	Material:	Art.-Nr.:	
Erstellt	Winterhalter	29.06.2010	siehe Tabelle	1001164	A4
Freigegeben	E. Markou	02.03.2023	Oberfläche: -	Zng.-Nr.: 02-050-07	Alle Maße in mm
Letzte Änd.	S. Frey	02.03.2023	Gewicht: ca. 21.8 g/Stk	Maßstab: 1:1	Blatt 1 von 1

Diese Zeichnung ist Eigentum der K2 Systems GmbH. Sie ist urheberrechtlich geschützt und darf nur mit ausdrücklicher Genehmigung vervielfältigt oder an Dritte weitergegeben werden!