Ta-Pt100 und Ta-Pt1000

Umgebungstemperatursensor mit Platin Widerstand



Kurzbeschreibung

Unsere Umgebungstemperatursensoren sind mit einem stabilem Aluminiumgehäuse und robustem, witterungsbeständigen Kabel ausgestattet. Durch die Verwendung sehr hochwertiger Komponenten erreichen die Sensoren eine sehr hohe Genauigkeit und sind bestens für den Einsatz in industrieller Umgebung und im Feldeinsatz (z.B. PV-Anlagen oder Überwachung Technikräume) geeignet.

Optional kann bei der Bestellung die Erstellung eines Abnahmeprüfzeugnisses 3.1 nach DIN EN 10204 mit beauftragt werden.

Technische Daten und Typenübersicht

Typenbezeichnungen	Ta-Pt100 / Ta-Pt-1000
Sensorelement	Pt100 / Pt1000 Klasse A nach EN 60751
Sensoreinfassung	Edelstahlhülse, Durchmesser 6 mm, Länge 23 mm
Gehäusematerial	Pulverbeschichtetes Aluminium
Gehäuseabmessung / Schutzart	64 mm x 58 mm x 34 mm / IP 67
Gesamtgewicht	ca. 260 g
Einsatzbereich	-40 bis +80 °C
Anschlussleitung	Länge: 3 m, PUR-ummantelt, geschirmt (LiYC11Y, 4 x 0,14 mm²)
Zolltarifnummern	90 25 19 20

Ta-Pt100 und Ta-Pt1000
Umgebungstemperatursensor

Sicherheitshinweise

Einbau und Montage elektrischer Geräte dürfen nur durch eine Elektrofachkraft erfolgen.

Der Sensor darf nicht in Verbindung mit Geräten benutzt werden, die direkt oder indirekt menschlichen, gesundheits- oder lebenssichernden Zwecken dienen oder durch dessen Betrieb Gefahren für Menschen, Tiere oder Sachwerte entstehen können.

Elektrischer Anschluss

Der Kabelschirm ist installationsseitig mit PE zu verbinden.

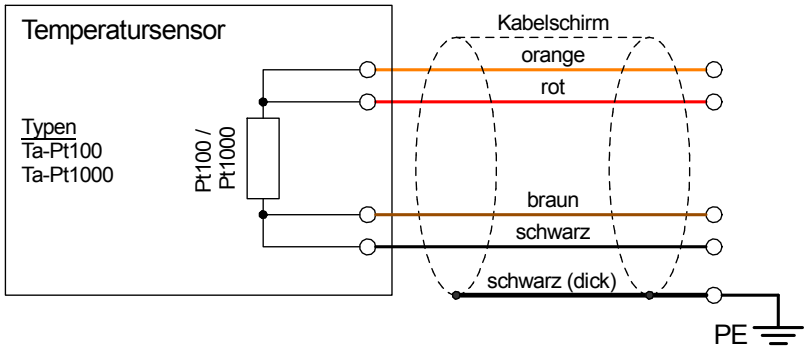

Montagehinweis

Bei Montage im Außenbereich direkten Regenschlag und Sonneneinstrahlung vermeiden. Gegebenenfalls Sonnen- bzw. Regenschutz verwenden).

Die Durchgangslöcher zur Befestigung des Sensors auf einem geeigneten, stabilen Untergrund sind nach dem Öffnen des Gehäuses zugänglich.

Das Anzugsdrehmoment der Deckelschrauben beträgt 180 Ncm.

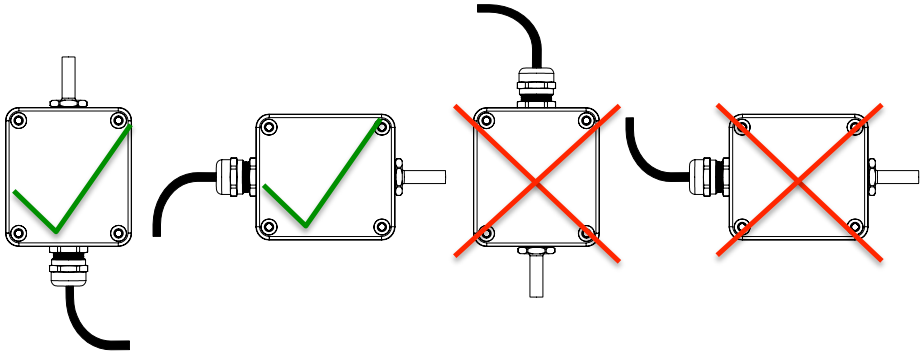

Wartungshinweise

Der Sensor sollte jährlich auf Schäden, Verschmutzung und Befestigung kontrolliert werden.

Maßzeichnung

