DATENBLATT

ART.NR. 10019361

Netzumschaltbox

Power Backup Dual EU

enwitec greenLink Group
Scherrwies 2 | 84329 Wurmannsquick
info@enwitec.eu

Bezeichnung	Netzumschaltbox - allpolig - Standard
Anwendung	Kompatibel mit allen inselnetzfähigen Batterie- und Hybridwechselrichtern mit zwei dreiphasigen AC-Anschlüssen bis 30 KW
Region	EU
Netztrennung	Allpolige Trennung
Netzform	3PH 230/400V - TN-C/TN-S oder TT-Netze; KEIN TN-C Netz in der Kundenanlage!
Wechselrichter	ausschließlich geeignet für Wechselrichter mit eigenem Backup-Ausgang
Steuerung & Überwachung	integriertes Strom- und Spannungsrelais (ohne integriertes Smart-Meter)

Alle Werte in [mm]
Abmessungen „blau"
Befestigungspunkte „orange"

Minimale Abstände

oben	200
unten	200
seitlich	100
vorne	800

Innere Anordnung und Komponenten können variantenspezifisch abweichend sein!

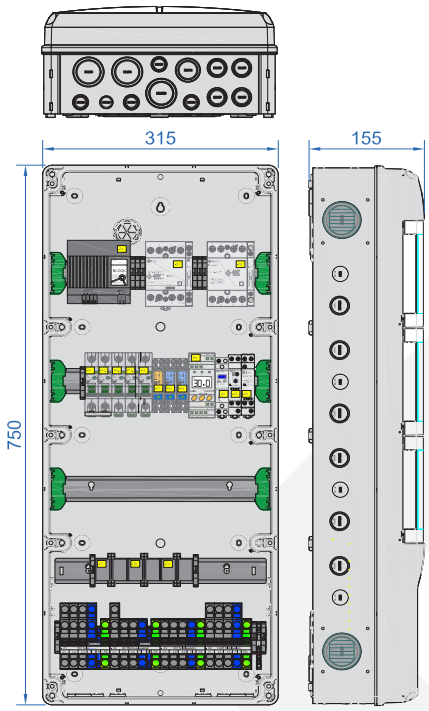

Für weitere Sprachen scannen Sie bitte den QR-Code!

LIEFERUMFANG

Anzahl	Bezeichnung
1	Netzumschaltbox
1	Installationsanleitung
3	Kabelverschraubung M40 inkl. Gegenmutter
4	Kabelverschraubung M32 inkl. Gegenmutter

Anzahl	Bezeichnung
1	Kabelverschraubung M20 inkl. Gegenmutter
1	Warnaufkleber „Gefährliche Spannung"
1	Aufkleber - Hinweis auf ein inselnetzfähiges Speichersystem
1	Bedienungsanleitung Selec Stromüberwachungsrelais

10019361_Datenblatt_Power Backup Dual EU_5.0_DE_2025_05_20

©enwitec electronic GmbH

Stand: Mai 2025

Der Text und die Abbildungen entsprechen dem technischen Stand bei Drucklegung, Änderungen sind vorbehalten.
Alle Angaben sind trotz sorgfältiger Bearbeitung ohne Gewähr. Eine Haftung wird ausgeschlossen.

www.enwitec.eu

DATENBLATT

ART.NR. 10019361

Netzumschaltbox

Power Backup Dual EU

enwitec
greenLink Group
Scherrwies 2 | 84329 Wurmannsquick
info@enwitec.eu

INTERNE VERSCHALTUNG

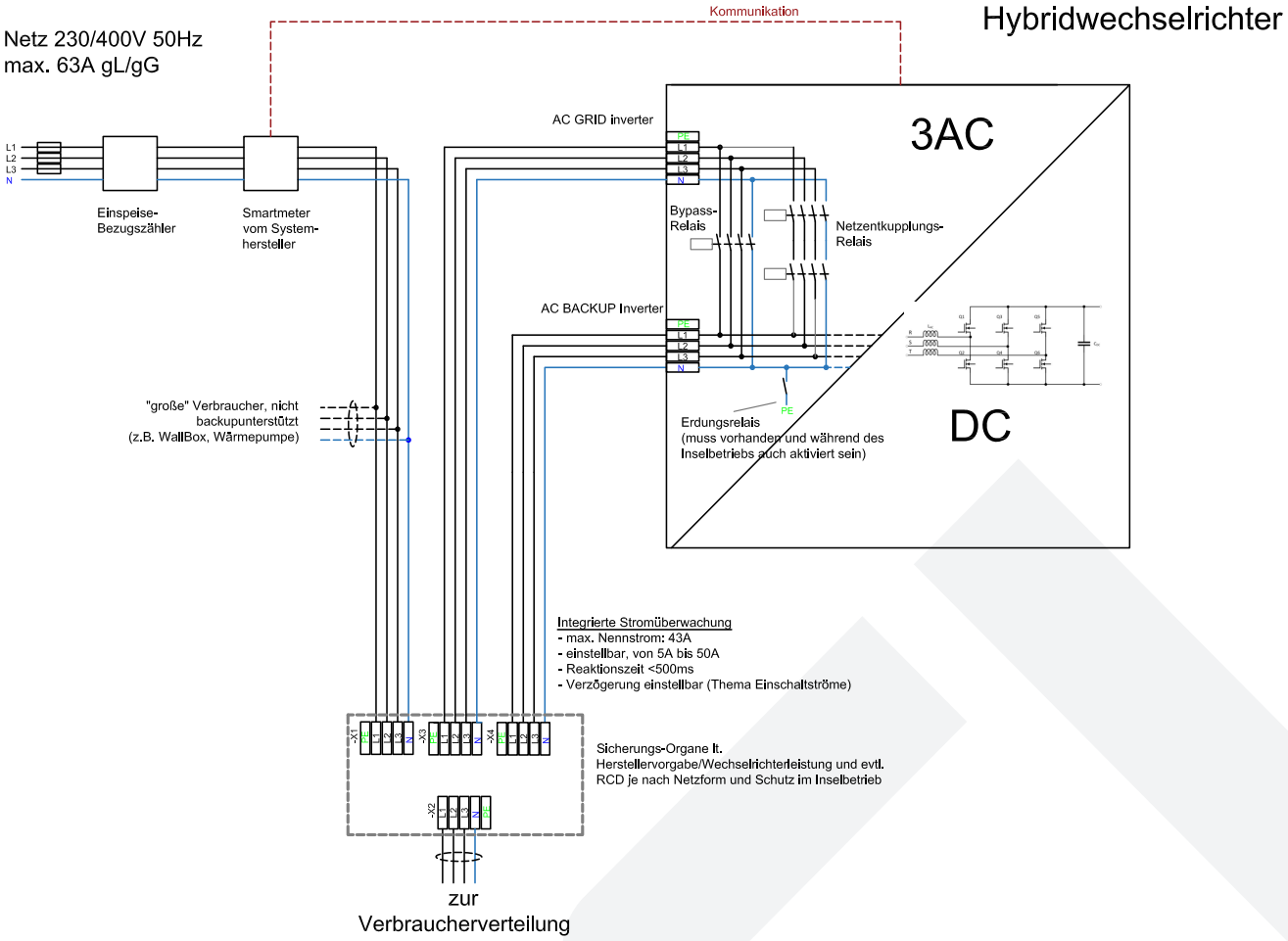

10019361_Datenblatt_Power Backup Dual EU_5.0_DE_2025_05_20

©enwitec electronic GmbH

Stand: Mai 2025

Der Text und die Abbildungen entsprechen dem technischen Stand bei Drucklegung, Änderungen sind vorbehalten.
Alle Angaben sind trotz sorgfältiger Bearbeitung ohne Gewähr. Eine Haftung wird ausgeschlossen.

DATENBLATT

ART.NR. 10019361

Netzumschaltbox

Power Backup Dual EU

enwitec greenLink Group
Scherrwies 2 | 84329 Wurmannsquick
info@enwitec.eu

KABELEINFÜHRUNG UND ANSCHLÜSSE

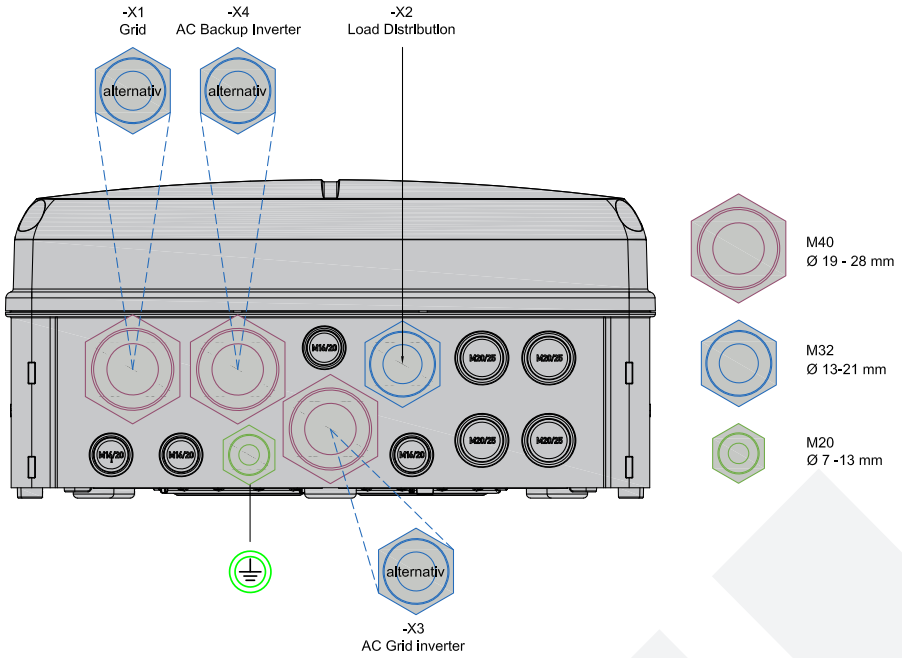

Kabelverschraubung	Klemmleiste	Klemmbereich [mm]	Litzentyp Kupfer	max. Querschnitt [mm²]	Abisolierlänge [mm]
M32 M40	-X1 - AC Grid	19 - 28	eindrähtig feindrähtig feindrähtig mit Aderendhülse	16 25 16	18 - 20
M32 M40	-X3 - AC Grid Inverter	19 - 28	eindrähtig feindrähtig feindrähtig mit Aderendhülse	16 25 16	18 - 20
M32 M40	-X4 - AC Backup Inverter	19 - 28	eindrähtig feindrähtig feindrähtig mit Aderendhülse	16 25 16	18 - 20
M32	-X2 - Load Distribution	13 - 21	eindrähtig feindrähtig feindrähtig mit Aderendhülse	16 25 16	18 - 20
M20	PE - Potenzialausgleich	7 - 13	eindrähtig feindrähtig feindrähtig mit Aderendhülse	16 25 16	18 - 20

10019361_Datenblatt_Power Backup Dual EU_5.0_DE_2025_05_20

©enwitec electronic GmbH

Stand: Mai 2025

Der Text und die Abbildungen entsprechen dem technischen Stand bei Drucklegung, Änderungen sind vorbehalten.
Alle Angaben sind trotz sorgfältiger Bearbeitung ohne Gewähr. Eine Haftung wird ausgeschlossen.

DATENBLATT

ART.NR. 10019361

Netzumschaltbox

Power Backup Dual EU

enwitec
greenLink Group
Scherrwies 2 | 84329 Wurmannsquick
info@enwitec.eu

DREHMOMENTE

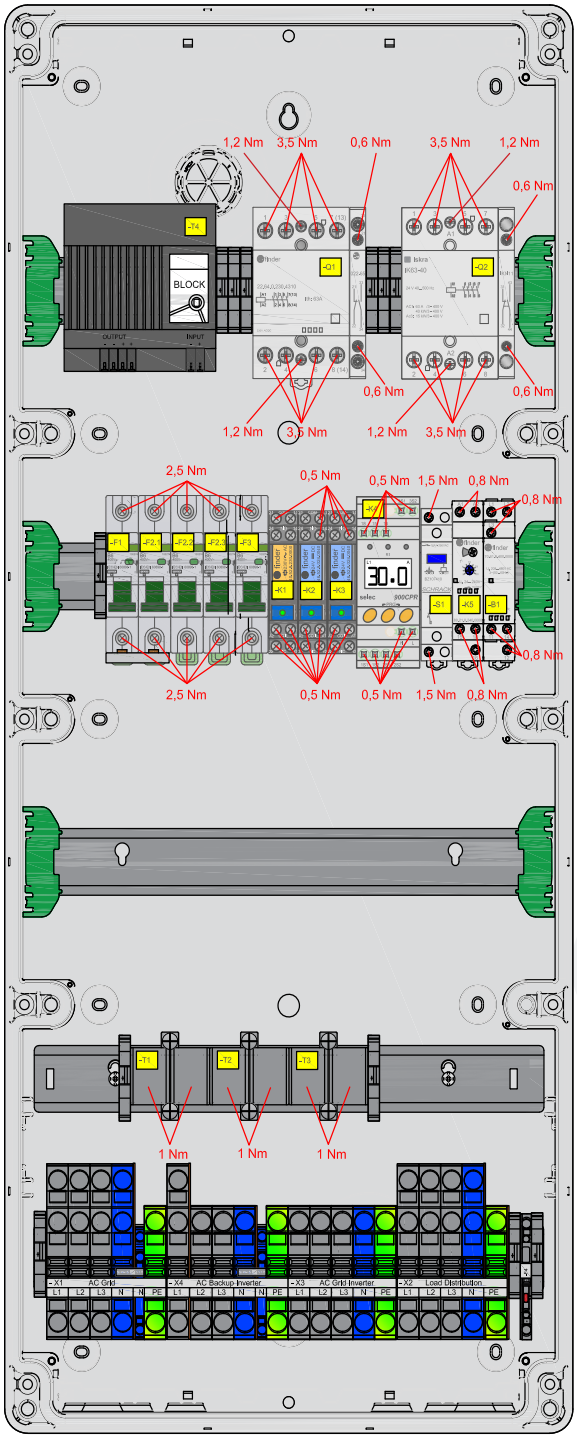

Stand: Mai 2025

Der Text und die Abbildungen entsprechen dem technischen Stand bei Drucklegung, Änderungen sind vorbehalten.
Alle Angaben sind trotz sorgfältiger Bearbeitung ohne Gewähr. Eine Haftung wird ausgeschlossen.

www.enwitec.eu

©enwitec electronic GmbH

DATENBLATT

ART.NR. 10019361

Netzumschaltbox

Power Backup Dual EU

enwitec greenLink Group
Scherrwies 2 | 84329 Wurmannsquick
info@enwitec.eu

TECHNISCHE DATEN

NENNWERTE		• zutreffend / - nicht zutreffend
Bemessungsspannung	[V]	3PH - 230/400
Bemessungsisolierspannung	[V]	400
Betriebsfrequenz	[Hz]	50/60 +/- 5%
Max. prospektiver* Kurzschlussstrom	[kA]	10
Zulässige Netzform		TN-C/S/TT/TN-S
Netztrennung		allpolig
Max. netzseitige Vorsicherung	[A]	63
Max. thermische Durchgangsleistung	[kW]	30
Standby-Verluste, ca.	[W]	18

LEISTUNGSSCHUTZSCHALTER UND FEHLERSTROMSCHUTZ-SCHALTER			
-F1/ -F2.1/ -F2.2/-F2.3	Steuerstromkreis „Netz“	[A]	B6
-F3	Steuerstromkreis „Backup“	[A]	B6
-F4	Feinsicherung 5 x 20	[A]	0,08 - träge

SCHÜTZE (IEC/EN 61095; IEC/EN60947-1; IEC 60947-5-1)			
-K1	Steuerspannung	[V]	230
-K2/-K3	Steuerspannung	[V]	24
-K4	Stromschutzrelais	[V]	230
-K5	Zeitrelais	[V]	24
-B1	Spannungsüberwachungsrelais	[V]	230
-Q1	Netzeinspeisung	AC1[A]	63
-Q2	Einspeisung Wechselrichter Backup	AC1[A]	63

PUFFERNETZTEIL		
Typ		Block B2302022
Netzteil (gepuffert)	[VDC]	24

* ist der maximale, unbeeinflusste Dauerkurzschlussstrom des Netzanschlusses.

Stand: Mai 2025

Der Text und die Abbildungen entsprechen dem technischen Stand bei Drucklegung, Änderungen sind vorbehalten.
Alle Angaben sind trotz sorgfältiger Bearbeitung ohne Gewähr. Eine Haftung wird ausgeschlossen.

www.enwitec.eu

©enwitec electronic GmbH

DATENBLATT

ART.NR. 10019361

Netzumschaltbox

Power Backup Dual EU

enwitec greenLink Group
Scherrwies 2 | 84329 Wurmannsquick
info@enwitec.eu

TECHNISCHE DATEN

ALLGEMEIN		• zutreffend / - nicht zutreffend
Maße BxHxT (ohne Verschraubungen)	[mm]	315 x 750 x 155
Gewicht, ca.	[kg]	11
Betriebstemperaturbereich bei 25 kW bei 30 kW	[°C]	-5...+35 max. 25
Temperatur - Transport/Lagerung (24 Std. 70°C)	[°C]	-25...+55
Luftfeuchte - kondensierend erlaubt		-
Luftfeuchte - zulässiger Bereich	[%]	5...60
Verschmutzungsgrad		2
max. Aufstellhöhe über N.N.	[m]	2000
Schutzart IP (EN 60529)		30
Outdoor-Eignung (geschützter Bereich)		-
Aufstellungsart		Innenbereich
Schutzklasse (EN 61140)		II
Gehäusematerial		Polycarbonat
RoHS-konform (2011/65/EU)		•
Gehäusefarbe		ähnlich RAL 7035
Deckel		transparent
Montageart		Wandmontage
Verschlusstyp		ohne Werkzeug

SONSTIGES	
Zolltarifnummer	85371098

10019361_Datenblatt_Power Backup Dual EU_5.0_DE_2025_05_20

©enwitec electronic GmbH

Stand: Mai 2025

Der Text und die Abbildungen entsprechen dem technischen Stand bei Drucklegung, Änderungen sind vorbehalten.
Alle Angaben sind trotz sorgfältiger Bearbeitung ohne Gewähr. Eine Haftung wird ausgeschlossen.