DATENBLATT

enwitec electronic GmbH
Scherrwies 2 | 84329 Wurmannsquick
Mail info@enwitec.eu
www.enwitec.eu

Art.Nr. 10018522

Netz und Anlagenschutz gem. VDE-AR-N 4105:2018-11 | NA-Schutz-NA4105-PV172.5KVA-TNS_TT

Alle Werte in [mm]
Abmessungen „blau“
Befestigungspunkte „orange“

Innere Anordnung und Komponenten können variantenspezifisch abweichend sein!

Minimale Abstände

oben	200
unten	200
seitlich	100
vorne	800

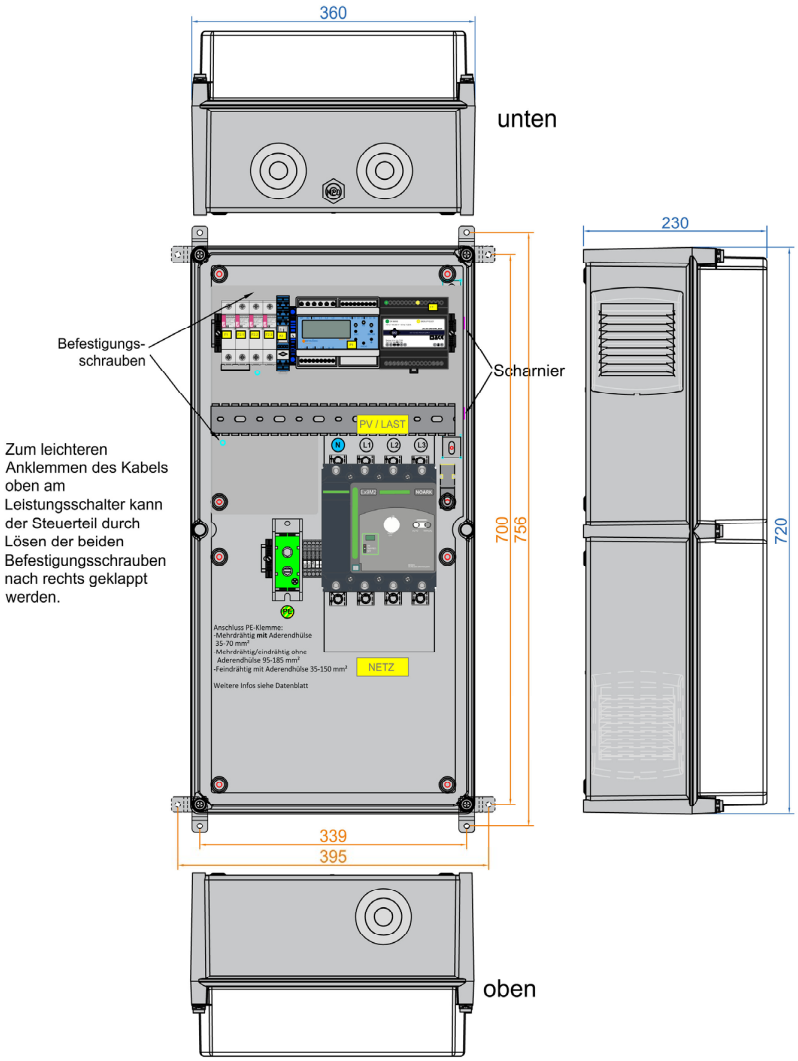

LIEFERUMFANG

Anzahl	Bezeichnung	Anzahl	Bezeichnung
1	Allgemeine Installationsanleitung	1	Inbetriebnahmeanleitung Tele
1	Wandbefestigungslaschen-Set	1	Einzelprüfprotokoll Tele für Netz Burgenland (ID 843)
3	Kabeltülle M75 inkl. Gegenmutter	1	Einzelprüfprotokoll Tele für Netz Niederösterreich (ID 803)
1	Kabelverschraubung M20 inkl. Gegenmutter	1	Herstellererklärung Tele für Wiener Netze (ID 833)
1	Membraneinführung EMT 20	1	Herstellererklärung Tele für Netz Oberösterreich (ID 823)
1	Schaltplan	1	Herstellererklärung Tele für Netz Niederösterreich (ID 803)
1	Kurzanleitung Tele	1	Zertifikat enwitec electronic GmbH NA-Schutz

Der Text und die Abbildungen entsprechen dem technischen Stand bei Drucklegung, Änderungen sind vorbehalten. Alle Angaben sind trotz sorgfältiger Bearbeitung ohne Gewähr. Eine Haftung wird ausgeschlossen. ©enwitec electronic GmbH

DATENBLATT

enwitec electronic GmbH
Scherrwies 2 | 84329 Wurmannsquick
Mail info@enwitec.eu
www.enwitec.eu

Art.Nr. 10018522

Netz und Anlagenschutz gem. VDE-AR-N 4105:2018-11 | NA-Schutz-NA4105-PV172.5KVA-TNS_TT

VERSCHALTUNGSÜBERSICHT - NA-SCHUTZRELAIS

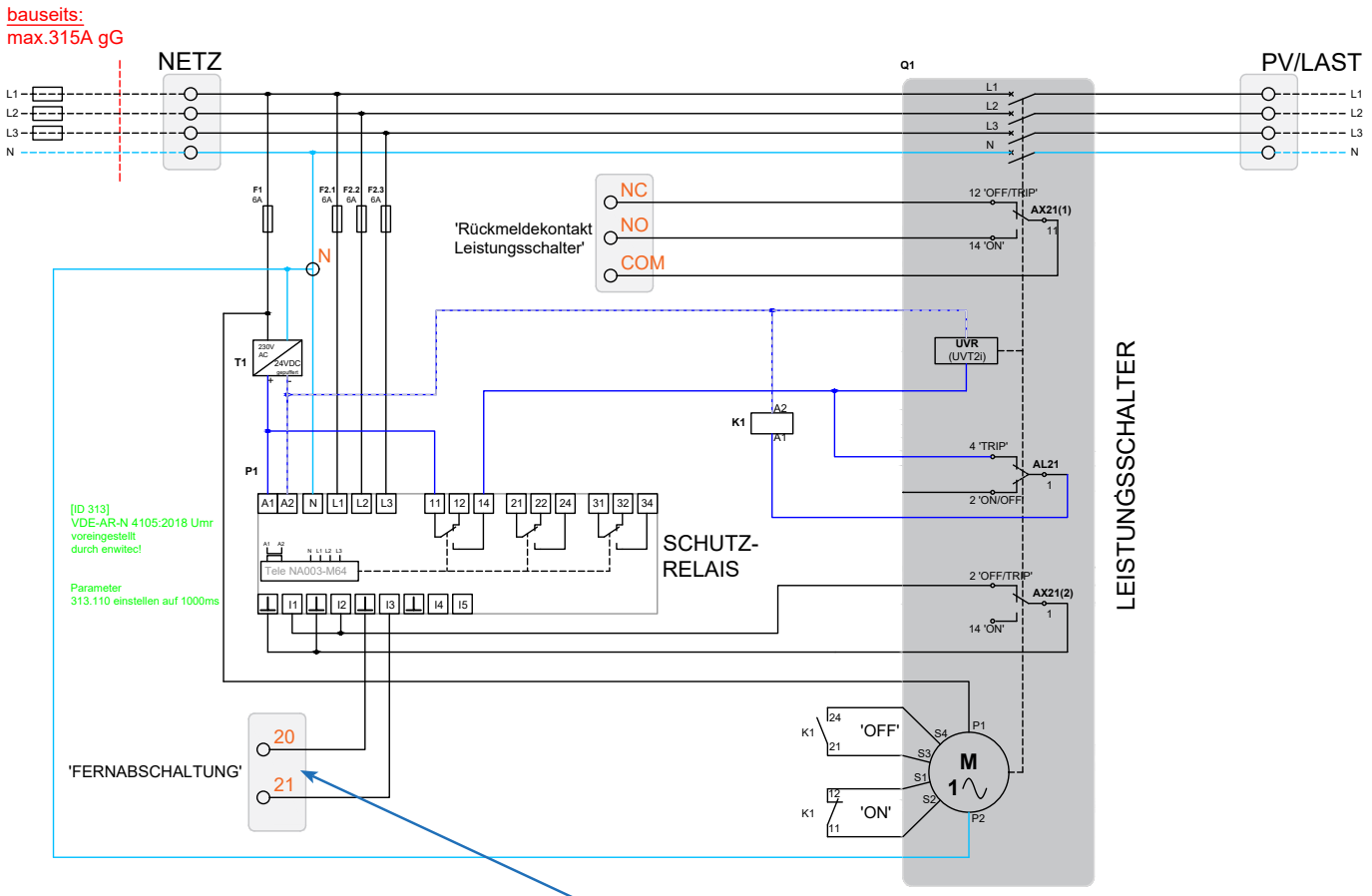

Hinweis:
Für die Fernabschaltung muss ein Schließer oder Öffner Kontakt zwischen Klemme 21 und 22 eingeklemmt werden.
Standardmäßig ist am Tele-Gerät hier ein Schließer (no) eingestellt.

Der Text und die Abbildungen entsprechen dem technischen Stand bei Drucklegung, Änderungen sind vorbehalten. Alle Angaben sind trotz sorgfältiger Bearbeitung ohne Gewähr. Eine Haftung wird ausgeschlossen. ©enwitec electronic GmbH

DATENBLATT

enwitec electronic
enwitec electronic GmbH
Scherrwies 2 | 84329 Wurmannsquick
Mail info@enwitec.eu
www.enwitec.eu

Art.Nr. 10018522

Netz und Anlagenschutz gem. VDE-AR-N 4105:2018-11 | NA-Schutz-NA4105-PV172.5KVA-TNS_TT

TECHNISCHE DATEN

• zutreffend / - nicht zutreffend

NENNWERTE		
Bemessungsisolierspannung U_i	[VAC]	660
Bemessungsbetriebsspannung U_e	[VAC]	3PH - 230/400
Bemessungsstrom I_{nA} (bei cos φ 0.9)	[A]	250
Bemessungsstrom I_{nA} (bei cos φ 1)	[A]	225
Betriebsfrequenz f_n	[Hz]	50
Netzform		TT / TN-S
Max. prospektiver* Kurzschlussstrom	[kA]	100
Max. Wert der Vorsicherung (gG/gL)	[A]	315
Max. Scheinleistung der Erzeugungsanlage	[kVA]	172,5
Max. Wirkleistung der Erzeugungsanlage	[kW]	155
Typ der Erzeugungsanlage (VDE-AR-N 4105:2018-11 - 3.1.9.2)		Typ 2

NA-SCHUTZRELAIS		
Typ		Tele NA003-M64

KUPPELSCHALTER		
Bemessungsstrom I_n	[A]	250
Gebrauchskategorie		AC-21/AC-22 (A+B)
Unterspannungsauslöser	[V]	24

NETZTEIL		
Typ		BKE JS-20-240/DIN3_BUF
Versorgungsspannung	[V]	24

* ist der maximale, unbeeinflusste Dauerkurzschlussstrom des Netzanschlusses.

Der Text und die Abbildungen entsprechen dem technischen Stand bei Drucklegung, Änderungen sind vorbehalten. Alle Angaben sind trotz sorgfältiger Bearbeitung ohne Gewähr. Eine Haftung wird ausgeschlossen. ©enwitec electronic GmbH

DATENBLATT

enwitec electronic
enwitec electronic GmbH
Scherrwies 2 | 84329 Wurmannsquick
Mail info@enwitec.eu
www.enwitec.eu

Art.Nr. 10018522

Netz und Anlagenschutz gem. VDE-AR-N 4105:2018-11 | NA-Schutz-NA4105-PV172.5KVA-TNS_TT

TECHNISCHE DATEN

• zutreffend / - nicht zutreffend

ANSCHLUSS NETZ		
Leitungseinführung		
Einführung		Kabeltülle M75 unten
Klemmbereich (von - bis)	[mm]	38 - 64
Anschluss L1, L2, L3, N		
Anschlusstyp		Tunnelklemme
Abisolierlänge	[mm]	23
Anzugsdrehmoment	[Nm]	30
Leiterquerschnitt		
Cu/Al#	[mm²]	35 - 185
Anschluss PE		
Anschlusstyp		Schraubklemme
Abisolierlänge	[mm]	29
Anzugsdrehmoment (Cu eindrähtig/mehrdrähtig, 95-185 mm²)	[Nm]	25
Anzugsdrehmoment (Cu feindrähtig/mehrdrähtig, 35-50 mm²)	[Nm]	20
Anzugsdrehmoment (Cu feindrähtig/mehrdrähtig, 70-150 mm²)	[Nm]	25
Anzugsdrehmoment (Al, 95 - 185 mm²)	[Nm]	45
Leiterquerschnitt		
Cu - feindrähtig mit Aderendhülse	[mm²]	35 - 150
Cu - mehrdrähtig mit Aderendhülse	[mm²]	35 - 70
Cu/Al# - eindrähtig/ mehrdrähtig ohne Aderendhülse	[mm²]	95 - 185

Bitte beachten Sie die Verarbeitungsrichtlinien für Aluminiumleiter!

Der Text und die Abbildungen entsprechen dem technischen Stand bei Drucklegung, Änderungen sind vorbehalten. Alle Angaben sind trotz sorgfältiger Bearbeitung ohne Gewähr. Eine Haftung wird ausgeschlossen. ©enwitec electronic GmbH

DATENBLATT

enwitec electronic
enwitec electronic GmbH
Scherrwies 2 | 84329 Wurmannsquick
Mail info@enwitec.eu
www.enwitec.eu

Art.Nr. 10018522

Netz und Anlagenschutz gem. VDE-AR-N 4105:2018-11 | NA-Schutz-NA4105-PV172.5KVA-TNS_TT

TECHNISCHE DATEN

• zutreffend / - nicht zutreffend

ANSCHLUSS PV / LASTEN		
Leitungseinführung		
Einführung		Kabeltülle M75 unten oder oben
Klemmbereich (von - bis)	[mm]	38 - 64
Anschluss L1, L2, L3, N		
Anschlusstyp		Tunnelklemme
Abisolierlänge	[mm]	23
Anzugsdrehmoment	[Nm]	30
Leiterquerschnitt		
Cu/Al[#]	[mm²]	35 - 185
Anschluss PE		
Anschlusstyp		Schraubklemme
Abisolierlänge	[mm]	29
Anzugsdrehmoment (Cu eindrähtig/mehrdrähtig, 95-185 mm²)	[Nm]	25
Anzugsdrehmoment (Cu feindrähtig/mehrdrähtig, 35-50 mm²)	[Nm]	20
Anzugsdrehmoment (Cu feindrähtig/mehrdrähtig, 70-150 mm²)	[Nm]	25
Anzugsdrehmoment (Al, 95 - 185 mm²)	[Nm]	45
Leiterquerschnitt		
Cu - feindrähtig mit Aderendhülse	[mm²]	35 - 150
Cu - mehrdrähtig mit Aderendhülse	[mm²]	35 - 70
Cu/Al[#] - eindrähtig/ mehrdrähtig ohne Aderendhülse	[mm²]	95 - 185

[#] Bitte beachten Sie die Verarbeitungsrichtlinien für Aluminiumleiter!

Der Text und die Abbildungen entsprechen dem technischen Stand bei Drucklegung, Änderungen sind vorbehalten. Alle Angaben sind trotz sorgfältiger Bearbeitung ohne Gewähr. Eine Haftung wird ausgeschlossen. ©enwitec electronic GmbH

DATENBLATT

enwitec electronic GmbH
Scherrwies 2 | 84329 Wurmannsquick
Mail info@enwitec.eu
www.enwitec.eu

Art.Nr. 10018522

Netz und Anlagenschutz gem. VDE-AR-N 4105:2018-11 | NA-Schutz-NA4105-PV172.5KVA-TNS_TT

TECHNISCHE DATEN

• zutreffend / - nicht zutreffend

KOMMUNIKATION		
Schnittstelle		Fernabschaltung u. Rückmeldekontakt Leistungsschalter
Leitungseinführungen		
Verschraubungen (EN 62444)		M20
Klemmbereich (von - bis)	[mm]	7 - 13
Anschlüsse		
Anschlusstyp		Federkraftklemme
Abisolierlänge	[mm]	10 - 12
Leitungsquerschnitt (von - bis)		
Cu-feindrähtig mit Aderendhülse	[mm]	0,25 - 2,5
Cu-feindrähtig	[mm]	0,25 - 4
Cu-eindrähtig	[mm]	0,25-4

ALLGEMEIN		
Maße BxHxT (ohne Verschraubungen)	[mm]	360 x 720 x 230
Gewicht, ca.	[kg]	15,4
Betriebstemperaturbereich	[°C]	-25...+35
Temperatur - Transport/Lagerung (24 Std. 70°C)	[°C]	-25...+55
Luftfeuchte - kondensierend erlaubt		-
Luftfeuchte - zulässiger Bereich	[%]	5...70
max. Aufstellhöhe über N.N.	[m]	2000
Schutzart IP (EN 60529)		54
Outdoor-Eignung (geschützter Bereich)		•
Schutzklasse (EN 61140)		II
Gehäusematerial		Polyester (GFK)
RoHS-konform (2011/65/EU)		•
Gehäusefarbe		RAL 7035
Montageart		Wandmontage
Verschlusstyp		Schraubdeckel transparent

SONSTIGES		
Zolltarifnummer		85371098

Der Text und die Abbildungen entsprechen dem technischen Stand bei Drucklegung, Änderungen sind vorbehalten. Alle Angaben sind trotz sorgfältiger Bearbeitung ohne Gewähr. Eine Haftung wird ausgeschlossen. ©enwitec electronic GmbH

DATENBLATT

enwitec electronic GmbH
Scherrwies 2 | 84329 Wurmannsquick
Mail info@enwitec.eu
www.enwitec.eu

Art.Nr. 10018522

Netz und Anlagenschutz gem. VDE-AR-N 4105:2018-11 | NA-Schutz-NA4105-PV172.5KVA-TNS_TT

EG-KONFORMITÄTSERKLÄRUNG

Das Produkt,	Bezeichnung:	**NA-Schutz-NA4105-PV-172.5KVA-TNS_TT**
	Artikelnummer:	**10018522**
	Hersteller:	**enwitec electronic GmbH** **Scherrwies 2** **84329 Rogglfing**
	Beschreibung:	**Netz- und Anlagenschutz**

auf das sich diese Erklärung bezieht, stimmt mit folgenden Normen oder normativen Dokumenten überein:

EN 61439-1	**Niederspannungs-Schaltgerätekombinationen**
EN 61439-2	**Energie-Schaltgerätekombinationen**
VDE-AR-N 4105:2018-11	**Anschluss von Erzeugungsanlagen am Niederspannungsnetz**

und entspricht den Bestimmungen der folgenden EG-Richtlinien(n):

Niederspannungsrichtlinie 2014/35/EU

Stoffverbote 2011/65/EU (RoHS)

Jahr der Anbringung der CE-Kennzeichnung: **2023**

Ausstelldatum: **04.10.2023**

enwitec electronic GmbH



Name / Unterschrift

Johann Wimmer
Geschäftsführung

Der Text und die Abbildungen entsprechen dem technischen Stand bei Drucklegung, Änderungen sind vorbehalten. Alle Angaben sind trotz sorgfältiger Bearbeitung ohne Gewähr. Eine Haftung wird ausgeschlossen. ©enwitec electronic GmbH