DATENBLATT

enwitec electronic GmbH
Scherrwies 2 | 84329 Wurmannsquick
Mail info@enwitec.eu
www.enwitec.eu

Art.Nr. 10017468

Netzumschaltbox | 3PH_KOSTAL_BBD3(A)P_63A_DE-CH

Bezeichnung	Netzumschaltbox für KOSTAL PLENTICORE G3
Anwendung	Für KOSTAL PLENTICORE G3, bei Direktanschluss an der Box: Retrofitting FI-Schutzschalter und/oder Leitungsschutzschalter möglich
Region	Deutschland, Schweiz
Netztrennung	Allpolige oder dreipolige Trennung (mittels Steckbrücken initial konfigurierbar)
Zulässige Netzformen Netzanschluss	TN-C/TN-S/TT
Zulässige Netzformen Verbraucheranlage	TN-S/TT (**kein** TN-C!)
Steuerung und Überwachung	KOSTAL Smart Energy Meter (KSEM) oder KOSTAL Energy Meter (KEM-C/KEM-P) wahlweise integrierbar (Retrofitting)

Alle Werte in [mm]
Abmessungen „blau“
Befestigungspunkte „orange“

Innere Anordnung und Komponenten können variantenspezifisch abweichend sein!

Minimale Abstände

oben	200
unten	200
seitlich	100
vorne	800

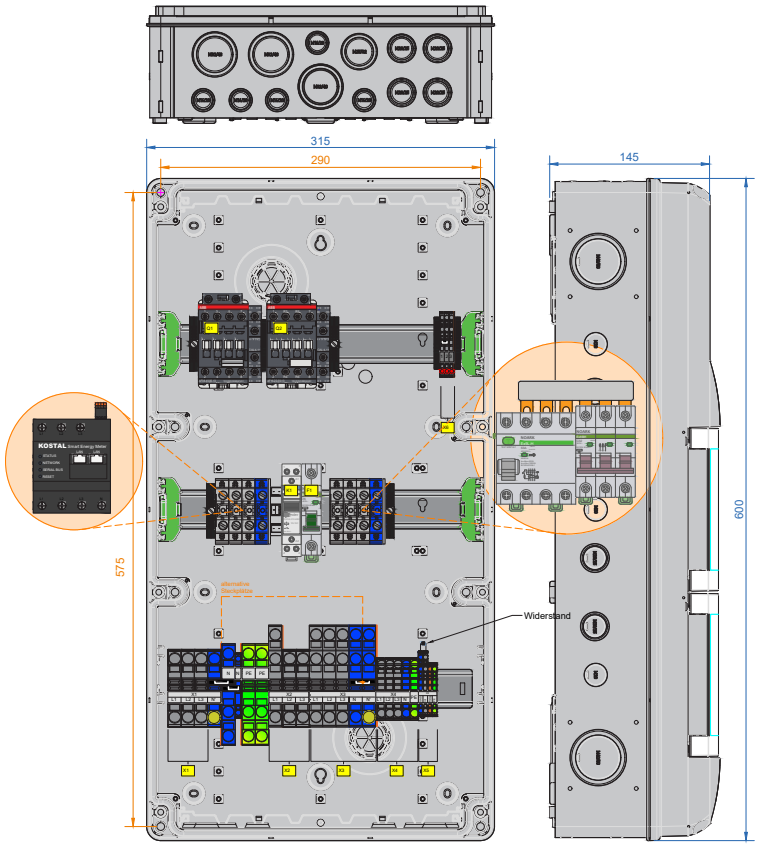

LIEFERUMFANG

Anzahl	Bezeichnung	Anzahl	Bezeichnung
1	Allgemeine Installationsanleitung	3	Kabelverschraubung M40 inkl. Gegenmutter
4	Kabelverschraubung M16 inkl. Gegenmutter	2	Geteilter Formdichteinsatz GFD25 (Datenkabel RJ45-Stecker)
2	Kabelverschraubung M25 inkl. Gegenmutter	1 Satz	Steckbrücken (für Konfiguration Netztrennung)
4	Kabelverschraubung M32 inkl. Gegenmutter	1 Satz	Abdeckkappen für Befestigungsschrauben

Stand: März 2024
10017468_Datenblatt_3PH_KOSTAL_BBD3(A)P_63A_DE-CH_2024_05_16

Der Text und die Abbildungen entsprechen dem technischen Stand bei Drucklegung, Änderungen sind vorbehalten. Alle Angaben sind trotz sorgfältiger Bearbeitung ohne Gewähr. Eine Haftung wird ausgeschlossen. ©enwitec electronic GmbH

DATENBLATT

Art.Nr. 10017468

Netzumschaltbox | 3PH_KOSTAL_BBD3(A)P_63A_DE-CH

enwitec electronic GmbH
Scherrwies 2 | 84329 Wurmannsquick
Mail info@enwitec.eu
www.enwitec.eu

SCHALTPLAN

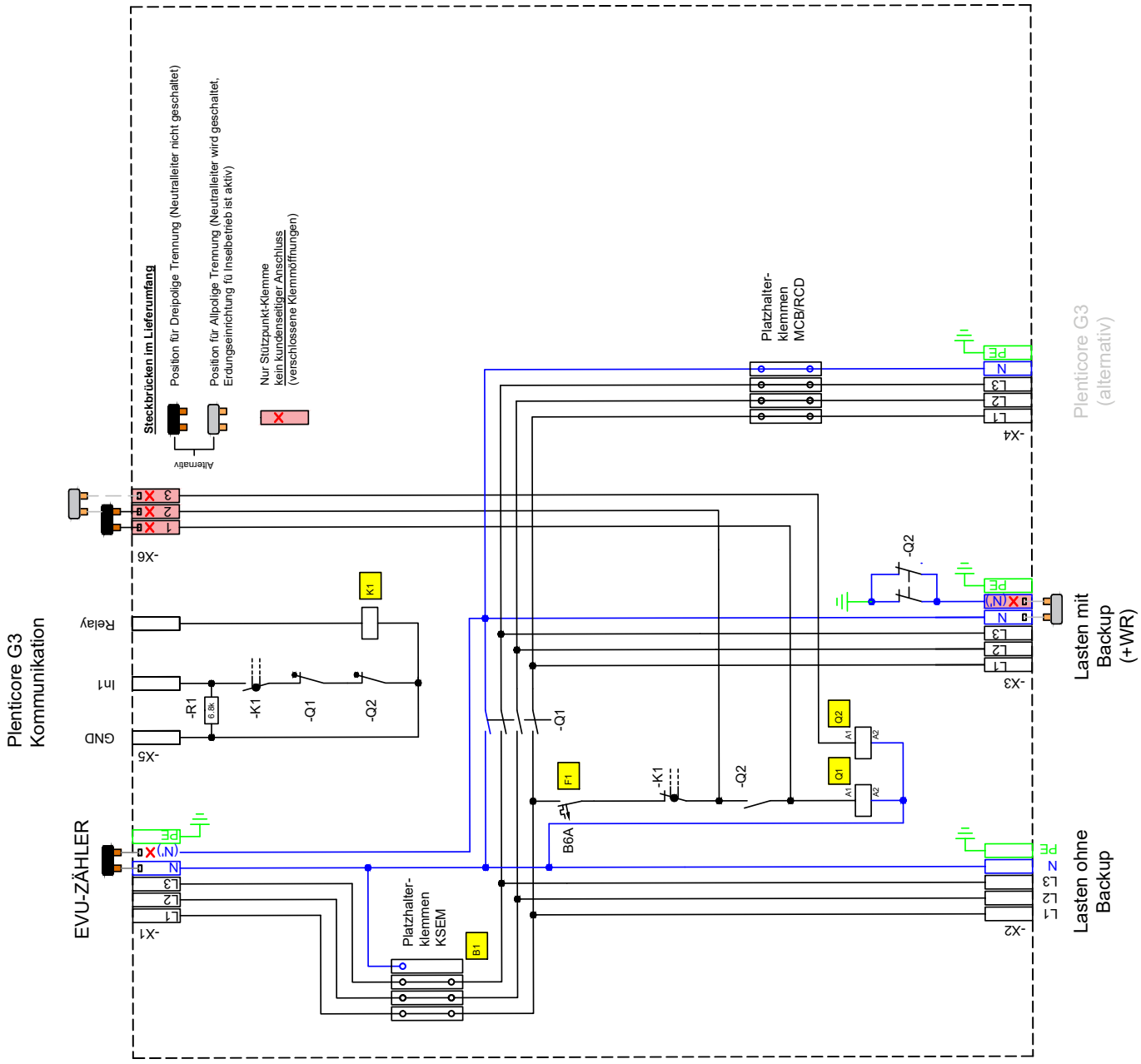

Der Text und die Abbildungen entsprechen dem technischen Stand bei Drucklegung, Änderungen sind vorbehalten. Alle Angaben sind trotz sorgfältiger Bearbeitung ohne Gewähr. Eine Haftung wird ausgeschlossen. ©enwitec electronic GmbH

DATENBLATT

Art.Nr. 10017468

Netzumschaltbox | 3PH_KOSTAL_BBD3(A)P_63A_DE-CH

enwitec electronic GmbH
Scherrwies 2 | 84329 Wurmannsquick
Mail info@enwitec.eu
www.enwitec.eu

KABELEINFÜHRUNG UND ANSCHLÜSSE

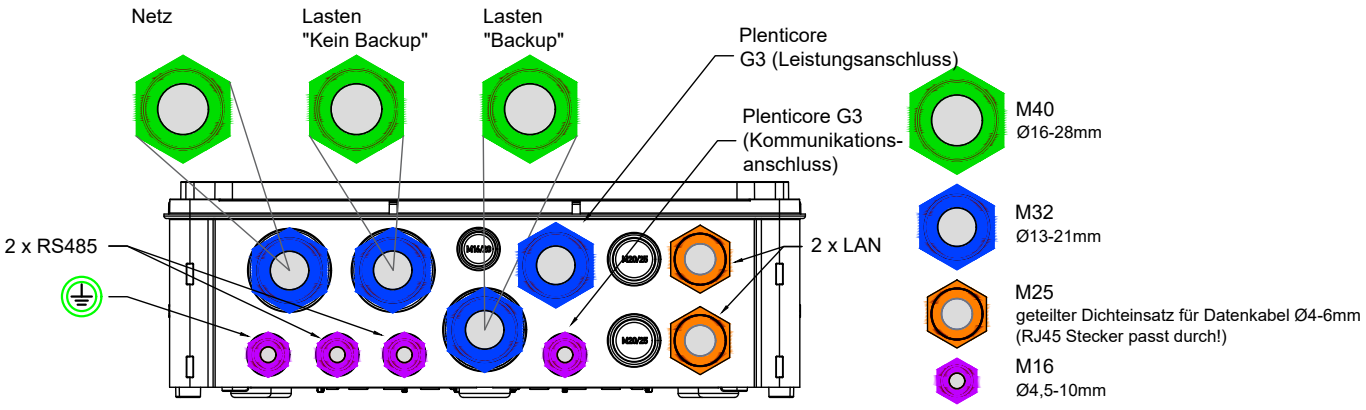

Klemmleiste	Kabeleinführung	Klemmbereich [mm]	Litzentyp	max. Querschnitt [mm²]	Abisolierlänge [mm]	Aderendhülse
X1 - Netz	M32 M40	13 - 21 16 - 28	eindrähtig feindrähtig/mehrdrähtig feindrähtig	16 25 16	18 - 20	- - ✓
X2 - Lasten ohne Backup	M32 M40	13 - 21 16 - 28	eindrähtig feindrähtig/mehrdrähtig feindrähtig	16 25 16	18 - 20	- - ✓
X3 - Lasten mit Backup	M32 M40	13 - 21 16 - 28	eindrähtig feindrähtig/mehrdrähtig feindrähtig	16 25 16	18 - 20	- - ✓
LAN Datenleitung	2 x M25	geteilter Dich-tungseinsatz für RJ45-Stecker		lt. Vorgaben KOSTAL		
RS485 Datenleitung	2 x M16	5 - 10		lt. Vorgaben KOSTAL		
X4 - PLENTICORE G3 Leistungsanschluss	M32	13 - 21	eindrähtig feindrähtig/mehrdrähtig feindrähtig	10 10 6	13 - 15	- - ✓
X5 - PLENTICORE G3 Kommunikations-anschluss	M16	5 - 10	eindrähtig feindrähtig feindrähtig	2,5 2,5 1,5	9 - 11	- - ✓
PE	M16	5 - 10	eindrähtig feindrähtig/mehrdrähtig feindrähtig	16 25 25	18 - 20	- - ✓

Der Text und die Abbildungen entsprechen dem technischen Stand bei Drucklegung, Änderungen sind vorbehalten. Alle Angaben sind trotz sorgfältiger Bearbeitung ohne Gewähr. Eine Haftung wird ausgeschlossen. ©enwitec electronic GmbH

DATENBLATT

enwitec electronic
enwitec electronic GmbH
Scherrwies 2 | 84329 Wurmannsquick
Mail info@enwitec.eu
www.enwitec.eu

Art.Nr. 10017468

Netzumschaltbox | 3PH_KOSTAL_BBD3(A)P_63A_DE-CH

TECHNISCHE DATEN

KOMBINATIONSMÖGLICHKEITEN NETZFORMEN

• zutreffend / - nicht zutreffend

Netzanschlusspunkt	Verbraucheranlage im Netzbetrieb	Einstellmöglichkeiten (mittels Steckbrücken)
TN-C	TN-S	dreipolig (empfohlen) oder allpolig
TN-C	~~TN-C~~	VERBOTEN!
TN-S	TN-S	allpolig
TT	TT	allpolig

NENNWERTE

Bemessungsspannung U_e	[V]	3PH - 230/400
Bemessungsisolationsspannung U_i	[V]	400
Bemessungsstoßspannungsfestigkeit U_{imp}	[kV]	4
Bemessungsfrequenz f_n	[Hz]	50/60+/-5%
Bedingter Bemessungskurzschlussstrom I_{cc}	[kA]	10
Bemessungsstrom I_{ng} bei Bemessungsbelastungsfaktor RDF 1 und t_a 40°C - über Q1 und X3	[A]	30
Bemessungsstrom I_{ng} bei Bemessungsbelastungsfaktor RDF 1 und t_a 25°C - über Q1 und X3	[A]	43,5 [1]
Kurzzeitiger, maximaler Betriebsstrom I_B über X2	[A]	≤ 63
Maximaler thermischer Betriebsstrom I_B über X2	[A]	50
Bemessungsstrom der Netzumschaltbox gesamt I_{nA}	[A]	$I_{ng} + I_B \leq 63$
Netztrennung		allpolig oder dreipolig
Max. netzseitiger Vorsicherungswert (gL/gG)	[A]	63
Standby-Verluste, ca.	[W]	6

UMSCHALTZEITEN NETZ / INSELBETRIEB (ERSATZSTROM)

Netzbetrieb zu Ersatzstrombetrieb - Netzausfall	[s]	~ 30
Ersatzstrombetrieb zu Netzbetrieb - Netzwiederkehr	[s]	~ 60

[1] Belüftungsventile (passiv) erforderlich; Schutzart reduziert sich dadurch von IP65 auf IP44 (siehe Zubehör).

Der Text und die Abbildungen entsprechen dem technischen Stand bei Drucklegung, Änderungen sind vorbehalten. Alle Angaben sind trotz sorgfältiger Bearbeitung ohne Gewähr. Eine Haftung wird ausgeschlossen. ©enwitec electronic GmbH

DATENBLATT

enwitec electronic GmbH
Scherrwies 2 | 84329 Wurmannsquick
Mail info@enwitec.eu
www.enwitec.eu

Art.Nr. 10017468

Netzumschaltbox | 3PH_KOSTAL_BBD3(A)P_63A_DE-CH

TECHNISCHE DATEN

KONFIGURATION NETZTRENNUNG MITTELS STECKBRÜCKEN (im Lieferumfang enthalten)		• zutreffend / - nicht zutreffend	
DREIPOLIG			
X1	gesteckt zwischen N-N‘	16(25) mm²	
X6	gesteckt zwischen 1-2	1,5(2,5) mm²	
ALLPOLIG			
X3	gesteckt zwischen N-N‘	16(25) mm²	
X6	gesteckt zwischen 2-3	1,5(2,5) mm²	

LEISTUNGSANSCHLUSS PLENTICORE G3 (alternativ)

Bei Anschluss des PLENTICORE G3 in der Netzumschaltbox und externen Absicherungsorganen (Fehlerstromschutzschalter und/oder Leitungsschutzschalter sind bauseits vorhanden) → Anschluss an X3 oder X4.

Bei Anschluss des PLENTICORE G3 in der Netzumschaltbox und Absicherung intern → Anschluss außschließlich an X4: Bauseits erfolgt der Ausbau der Platzhalterklemmen vor X4 und der Einbau von Fehlerstromschutzschalter und/oder Leitungsschutzschalter, es stehen 7 Teileinheiten (1 TE = 17,8 mm) zur Verfügung. Empfehlung: Im TT-Netz (allpolige Trennung) Einbau eines 300 mA-Fehlerstromschutzschalters zur Einhaltung der Schutzmaßnahme „Automatische Abschaltung der Stromversorgung“. Nennströme der Leitungsschutzschalter entnehmen Sie den Empfehlungen der Firma KOSTAL hinsichtlich der Leistungsklassen des PLENTICORE G3.

VERBAUTE KOMPONENTEN

F1	Leitungsschutzschalter für Steuerstromkreis	[A]	B6
Q1	Netztrennschütz	AC1 [A]	55
Q2	Schütz für Erdungseinrichtung	AC1 [A]	30
K1	Verriegelungsrelais (zwangsgeführte Kontakte)	AC1 [A]	10

Der Text und die Abbildungen entsprechen dem technischen Stand bei Drucklegung, Änderungen sind vorbehalten. Alle Angaben sind trotz sorgfältiger Bearbeitung ohne Gewähr. Eine Haftung wird ausgeschlossen. ©enwitec electronic GmbH

DATENBLATT

Art.Nr. 10017468

Netzumschaltbox | 3PH_KOSTAL_BBD3(A)P_63A_DE-CH

enwitec electronic GmbH
Scherrwies 2 | 84329 Wurmannsquick
Mail info@enwitec.eu
www.enwitec.eu

TECHNISCHE DATEN

ALLGEMEIN		• zutreffend / - nicht zutreffend
Maße BxHxT (ohne Verschraubungen)	[mm]	315 x 600 x 145
Gewicht, ca.	[kg]	7,5
Betriebstemperaturbereich t_a bei RDF1 und I_{ng} 43,5 A	[°C]	-25...+25
Betriebstemperaturbereich t_a bei RDF1 und I_{ng} 30 A	[°C]	-25...+40
Temperatur - Transport/Lagerung (24 Std. 70°C)	[°C]	-25...+55
Luftfeuchte - kondensierend erlaubt	•/-	-
Luftfeuchte - zulässiger Bereich	[%]	5...95 % (bei IP65) / 5...80% (bei IP44)
Max. Aufstellhöhe über N.N.	[m]	2000
Schutzart IP (EN 60529)		65 - Auslieferzustand / 44 - mit Belüftungs-ventilen
Outdoor-Eignung (geschützter Bereich)	•/-	-
Aufstellungsart		Innenbereich
Schutzklasse (EN 61140)		II
Gehäusematerial		Polycarbonat
RoHS-konform (2011/65/EU)	•/-	•
Gehäusefarbe		ähnlich RAL 7035
Deckel		Klapptür transparent
Montageart		Wandmontage
Verschlusstyp		ohne Werkzeug

SONSTIGES	
Zolltarifnummer	85371098

ZUBEHÖR	
Set Belüftungsventile, einzusetzen bei I_{nA} > ca. 30 A (max. 2 Sets möglich, mindestens 1 Set erforderlich)	10017652 (enwitec)
Set bestehend aus: 2 x Belüftungsventil 2 x Reduziereinsatz 2 x Gegenmutter	 036579 (LeGran) M40/M32 M40

Der Text und die Abbildungen entsprechen dem technischen Stand bei Drucklegung, Änderungen sind vorbehalten. Alle Angaben sind trotz sorgfältiger Bearbeitung ohne Gewähr. Eine Haftung wird ausgeschlossen. ©enwitec electronic GmbH

DATENBLATT

Art.Nr. 10017468

Netzumschaltbox | 3PH_KOSTAL_BBD3(A)P_63A_DE-CH

enwitec electronic GmbH
Scherrwies 2 | 84329 Wurmannsquick
Mail info@enwitec.eu
www.enwitec.eu

EG-KONFORMITÄTSERKLÄRUNG

Das Produkt,	Bezeichnung:	**3PH_KOSTAL_BBD3(A)P_63A_DE-CH**
	Artikelnummer:	**10017468**
	Hersteller:	**enwitec electronic GmbH Scherrwies 2 84329 Rogglfing**
	Beschreibung:	**Umschalteinrichtung**

auf das sich diese Erklärung bezieht, stimmt mit folgenden Normen oder normativen Dokumenten überein:

EN 61439-1	**Niederspannungs-Schaltgerätekombinationen**
EN 61439-2	**Energie-Schaltgerätekombinationen**
EN 61439-3	**Installationsverteiler für die Bedienung durch Laien (DBO)**

und entspricht den Bestimmungen der folgenden EG-Richtlinien(n):

Niederspannungsrichtlinie 2014/35/EU

Stoffverbote 2011/65/EU (RoHS)

Jahr der Anbringung der CE-Kennzeichnung: **2024**

Ausstelldatum: **01.03.2024**

enwitec electronic GmbH

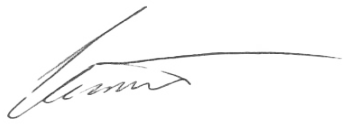

Name / Unterschrift

Johann Wimmer
Geschäftsführung

Der Text und die Abbildungen entsprechen dem technischen Stand bei Drucklegung, Änderungen sind vorbehalten. Alle Angaben sind trotz sorgfältiger Bearbeitung ohne Gewähr. Eine Haftung wird ausgeschlossen. ©enwitec electronic GmbH