DATENBLATT

enwitec electronic GmbH
Scherrwies 2 | 84329 Wurmannsquick
Mail info@enwitec.eu
www.enwitec.eu

Art.Nr. 10012569

Netzumschaltbox | 3PH_SMA.SI_BBDAP_35KW_3PH_PREP_DACH

Bezeichnung	Battery-Backup-Distribution 3PH vorbereitet für den Einbau SMA-Energy Meter/Home Manager 2.0
Anwendung	Ersatzstrom - SMA „Flexible Storage System“
Region	Deutschland, Schweiz
Batterie-Wechselrichter	Sunny Island 4.4M-12 / -13 ab Firmware-Version 1.00.xx.R Sunny Island 6.0H-12 / -13 ab Firmware-Version 1.00.xx.R Sunny Island 8.0H-12 / -13 ab Firmware Version 1.00.xx.R TT oder TN-S System Sunny Island Einspeisung: 3-phasig (=1 Cluster)

Alle Werte in [mm]
Abmessungen „blau“
Befestigungspunkte „orange“

Innere Anordnung und Komponenten können variantenspezifisch abweichend sein!

Minimale Abstände

oben	200
unten	400
seitlich	200
vorne	1200

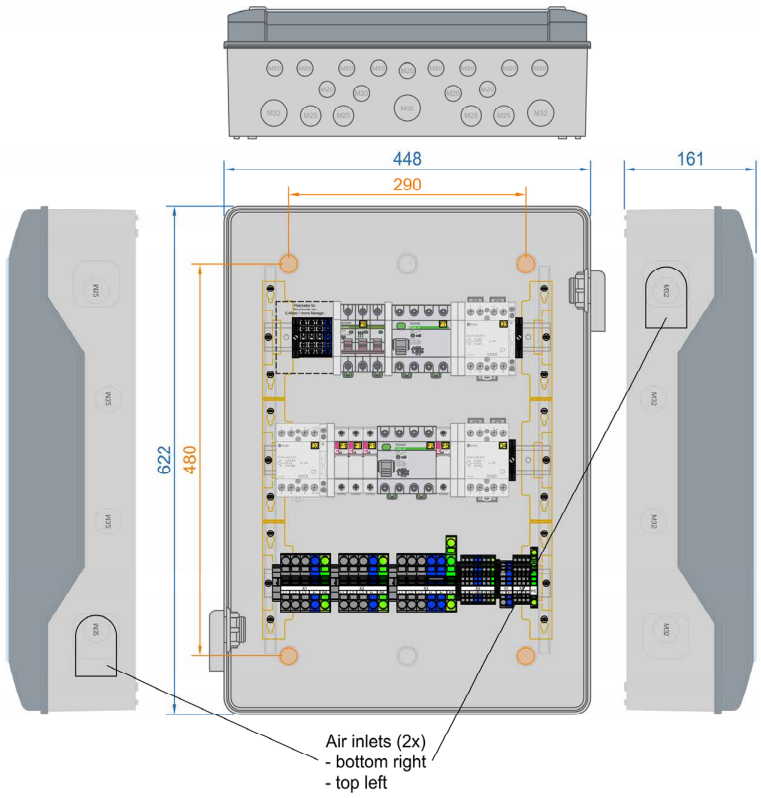

LIEFERUMFANG

Anzahl	Bezeichnung	Anzahl	Bezeichnung
1	Allgemeine Installationsanleitung SMA-Sunny Island	4	Gegenmutter M25
1	Satz Abdeckkappen für Befestigungsschrauben	7	Gegenmutter M20
2	Kabelverschraubung M40	2	Erweiterung M32/M40
5	Kabelverschraubung M32	2	Erweiterung M25/M32
2	Kabelverschraubung M25	1	geteilter Formdichteinsatz M25
7	Kabelverschraubung M20	1	Sicherung 10x38mm
3	Gegenmutter M32		

Der Text und die Abbildungen entsprechen dem technischen Stand bei Drucklegung, Änderungen sind vorbehalten. Alle Angaben sind trotz sorgfältiger Bearbeitung ohne Gewähr. Eine Haftung wird ausgeschlossen. ©enwitec electronic GmbH

DATENBLATT

Art.Nr. 10012569

Netzumschaltbox | 3PH_SMA.SI_BBDAP_35KW_3PH_PREP_DACH

enwitec electronic GmbH
Scherrwies 2 | 84329 Wurmannsquick
Mail info@enwitec.eu
www.enwitec.eu

ORIGINAL SCHALTPLAN SMA

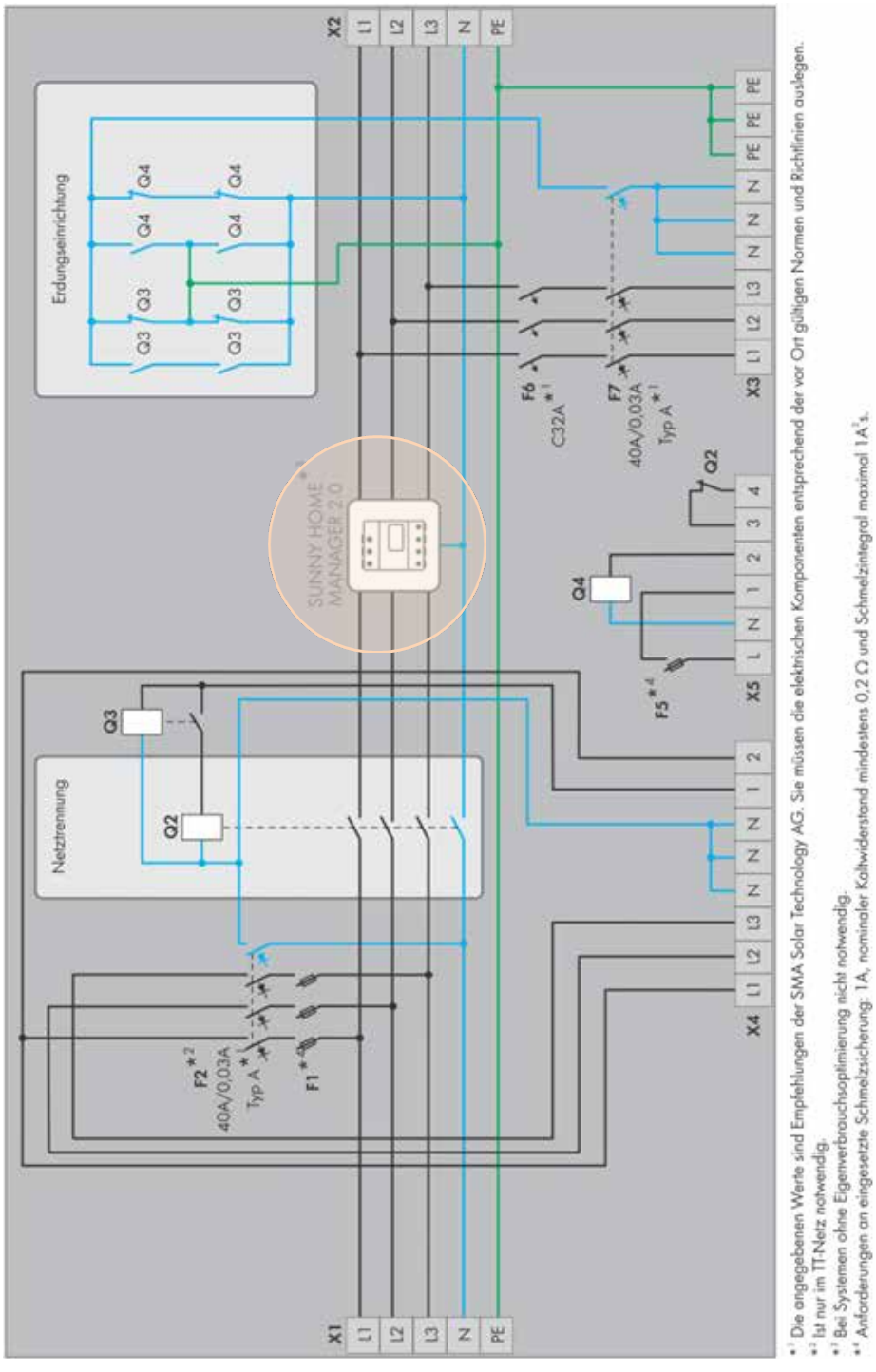

10012569: vorbereitet für den Einbau von SMA Energy Meter/Home Manager 2.0

Der Text und die Abbildungen entsprechen dem technischen Stand bei Drucklegung, Änderungen sind vorbehalten. Alle Angaben sind trotz sorgfältiger Bearbeitung ohne Gewähr. Eine Haftung wird ausgeschlossen. ©enwitec electronic GmbH

DATENBLATT

Art.Nr. 10012569

Netzumschaltbox | 3PH_SMA.SI_BBDAP_35KW_3PH_PREP_DACH

enwitec electronic GmbH
Scherrwies 2 | 84329 Wurmannsquick
Mail info@enwitec.eu
www.enwitec.eu

ORIGINAL VERSCHALTUNGSÜBERSICHT SMA

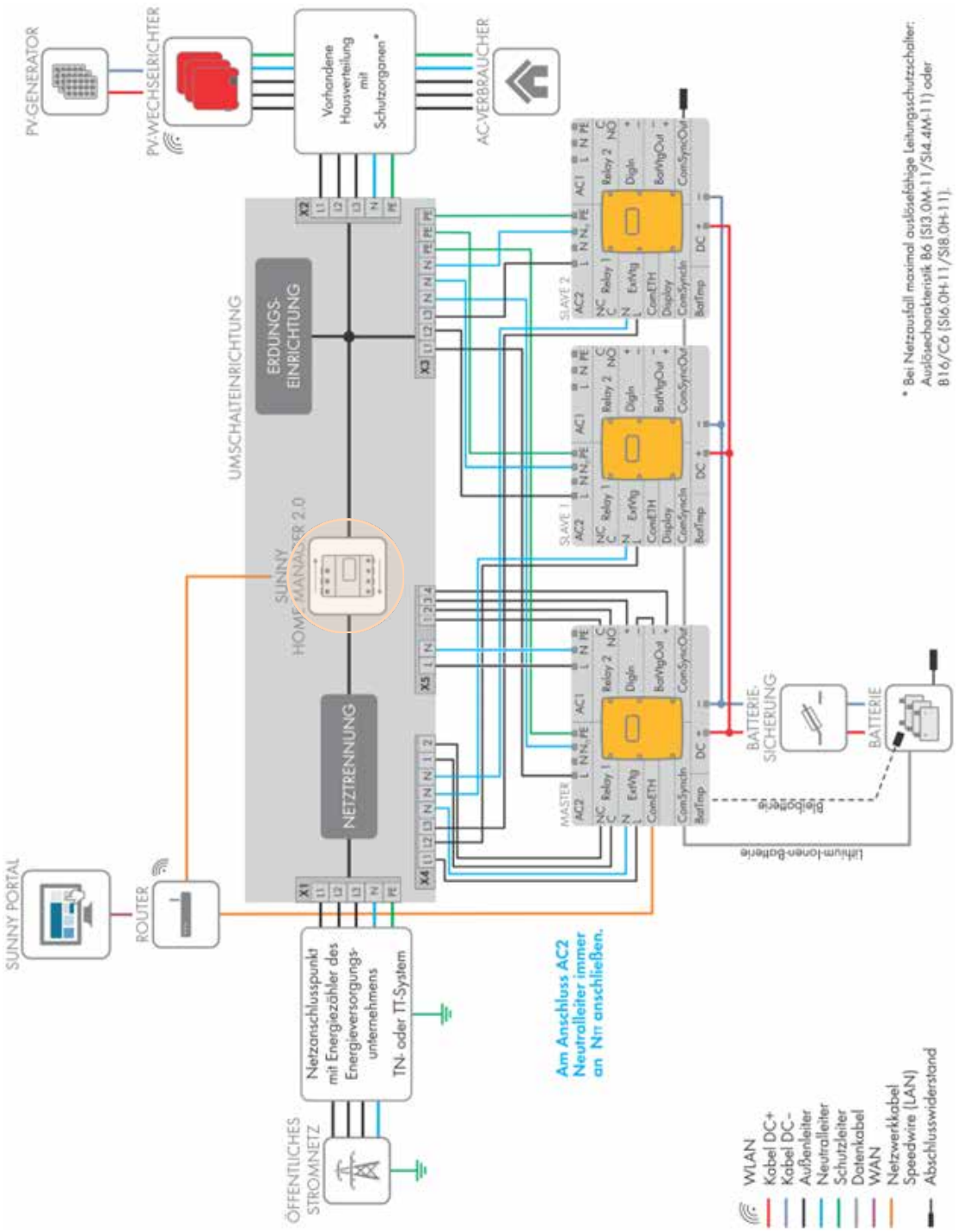

10012569: vorbereitet für den Einbau von SMA Energy Meter/Home Manager 2.0

Der Text und die Abbildungen entsprechen dem technischen Stand bei Drucklegung, Änderungen sind vorbehalten. Alle Angaben sind trotz sorgfältiger Bearbeitung ohne Gewähr. Eine Haftung wird ausgeschlossen. ©enwitec electronic GmbH

DATENBLATT

enwitec electronic GmbH
Scherrwies 2 | 84329 Wurmannsquick
Mail info@enwitec.eu
www.enwitec.eu

Art.Nr. 10012569

Netzumschaltbox | 3PH_SMA.SI_BBDAP_35KW_3PH_PREP_DACH

KABELEINFÜHRUNGEN UND ANSCHLÜSSE

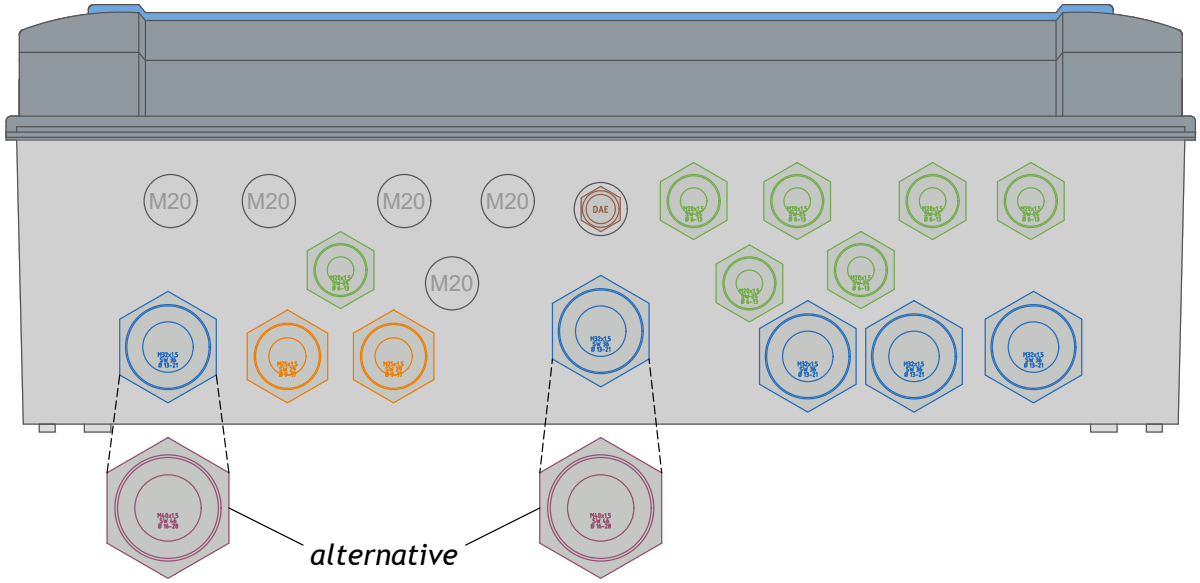

Klemmleiste	Kabeleinführung	Klemmbereich [mm]	Litzentyp	max. Querschnitt [mm²]	Abisolierlänge [mm]	Aderendhülse
X1, X2	M32/M40	13 - 21/16 - 28	eindrähtig feindrähtig feindrähtig	16 25 16	18 - 20	- - ✓
X1 - PE	M20	6 - 13	eindrähtig feindrähtig feindrähtig	2,5 2,5 2,5	8 - 9	- - ✓
X3	M32	13 - 21	eindrähtig feindrähtig feindrähtig	16 25 16	18 - 20	- - ✓
X4	M20	6 - 13	eindrähtig feindrähtig feindrähtig	2,5 2,5 2,5	8 -9	- - ✓
X5 (L1/N/PE)	M25	9 - 17	eindrähtig feindrähtig feindrähtig	10 10 6	13 - 15	- - ✓
X5 (1/2/3/4)	M20	6 - 13	eindrähtig feindrähtig feindrähtig	2,5 2,5 2,5	8 - 9	- - ✓

Der Text und die Abbildungen entsprechen dem technischen Stand bei Drucklegung, Änderungen sind vorbehalten. Alle Angaben sind trotz sorgfältiger Bearbeitung ohne Gewähr. Eine Haftung wird ausgeschlossen. ©enwitec electronic GmbH

DATENBLATT

enwitec electronic GmbH
Scherrwies 2 | 84329 Wurmannsquick
Mail info@enwitec.eu
www.enwitec.eu

Art.Nr. 10012569

Netzumschaltbox | 3PH_SMA.SI_BBDAP_35KW_3PH_PREP_DACH

TECHNISCHE DATEN

NENNWERTE			• zutreffend / - nicht zutreffend
Bemessungsspannung AC		[V]	3PH - 230/400
Bemessungsisolierspannung		[V]	400
Betriebsfrequenz		[Hz]	50/60+/-5%
Max. schaltbarer Kurzschlussstrom		[kA]	10
Zulässige Netzform			TT/TN-S
Max. netzseitige Vorsicherung		[A]	63
Max. thermische Durchgangsleistung		[kW]	35
Standby-Verluste, ca.		[W]	15

LS-SCHALTER UND SICHERUNGEN			
F1	Kapselsicherung 10x38mm	[A]	1 - flink
F2	RCD (Fehlerstromschutzschalter)	[A]	Typ A / 40 - 0,03
F5	Kapselsicherung 10x38mm	[A]	1 - flink
F6	MCB (Leitungsschutzschalter)	[A]	C32
F7	RCD (Fehlerstromschutzschalter)	[A]	Typ A / 40 - 0,03

SCHÜTZE (IEC/EN 61095; IEC/EN60947-1; IEC 60947-5-1)			
Q2	Netztrennung	AC1 [A]	63
Q3	Erdungseinrichtung I	AC1 [A]	40
Q4	Erdungseinrichtung II	AC1 [A]	40
Steuerspannung		[V]	230
Brummfrei		•/-	•

Der Text und die Abbildungen entsprechen dem technischen Stand bei Drucklegung, Änderungen sind vorbehalten. Alle Angaben sind trotz sorgfältiger Bearbeitung ohne Gewähr. Eine Haftung wird ausgeschlossen. ©enwitec electronic GmbH

DATENBLATT

enwitec electronic GmbH
Scherrwies 2 | 84329 Wurmannsquick
Mail info@enwitec.eu
www.enwitec.eu

Art.Nr. 10012569

Netzumschaltbox | 3PH_SMA.SI_BBDAP_35KW_3PH_PREP_DACH

TECHNISCHE DATEN

ALLGEMEIN		• zutreffend / - nicht zutreffend
Maße BxHxT (ohne Verschraubungen)	[mm]	448x622x161
Gewicht, ca.	[kg]	13,5
Betriebstemperaturbereich	[°C]	-25...+40
Temperatur - Transport/Lagerung (24 Std. 70°C)	[°C]	-25...+55
Luftfeuchte - kondensierend erlaubt	•/-	-
Luftfeuchte - zulässiger Bereich	[%]	5...70
Max. Aufstellhöhe über N.N.	[m]	2000
Schutzart IP (EN 60529)		44
Outdoor-Eignung (geschützter Bereich)	•/-	-
Aufstellungsart		Innenbereich
Schutzklasse (EN 61140)		II
Gehäusematerial		Polycarbonat
RoHS-konform (2011/65/EU)	•/-	•
Gehäusefarbe		ähnlich RAL 7046
Deckel		Transparent
Montageart		Wandmontage
Verschlusstyp		ohne Werkzeug

SONSTIGES		
Zolltarifnummer		85371098

Der Text und die Abbildungen entsprechen dem technischen Stand bei Drucklegung, Änderungen sind vorbehalten. Alle Angaben sind trotz sorgfältiger Bearbeitung ohne Gewähr. Eine Haftung wird ausgeschlossen. ©enwitec electronic GmbH

DATENBLATT

Art.Nr. 10012569

Netzumschaltbox | 3PH_SMA.SI_BBDAP_35KW_3PH_PREP_DACH

enwitec electronic GmbH
Scherrwies 2 | 84329 Wurmannsquick
Mail info@enwitec.eu
www.enwitec.eu

EG-KONFORMITÄTSERKLÄRUNG

Das Produkt,	Bezeichnung:	**3PH_SMA.SI_BBDAP_35KW_3PH_PREP_DACH**
	Artikelnummer:	**10012569**
	Hersteller:	**enwitec electronic GmbH Scherrwies 2 84329 Rogglfing**
	Beschreibung:	**Umschalteinrichtung für das SMA Flexible Storage System**

auf das sich diese Erklärung bezieht, stimmt mit folgenden Normen oder normativen Dokumenten überein:

EN 61439-1	**Niederspannungs-Schaltgerätekombinationen**
EN 61439-2	**Energie-Schaltgerätekombinationen**
EN 61439-3	**Installationsverteiler für die Bedienung durch Laien (DBO)**

und entspricht den Bestimmungen der folgenden EG-Richtlinien(n):

Niederspannungsrichtlinie 2014/35/EU

Stoffverbote 2011/65/EU (RoHS)

Jahr der Anbringung der CE-Kennzeichnung: **2014**

Ausstelldatum: **24.08.2017**

enwitec electronic GmbH



Name / Unterschrift

Johann Wimmer
Geschäftsführung

Der Text und die Abbildungen entsprechen dem technischen Stand bei Drucklegung, Änderungen sind vorbehalten. Alle Angaben sind trotz sorgfältiger Bearbeitung ohne Gewähr. Eine Haftung wird ausgeschlossen. ©enwitec electronic GmbH