DATENBLATT

enwitec electronic GmbH
Scherrwies 2 | 84329 Wurmannsquick
Mail info@enwitec.eu
www.enwitec.eu

Art.Nr. 10015585

Netzumschaltbox Fronius SYMO GEN24 Plus „Full Backup“ | 3PH_FRO_BBD3P_20KW_3PH_FRT_NA_TELE_QU

Bezeichnung	Netzumschaltbox für Fronius SYMO GEN24 Plus - **dreipolig - inkl. FRT, Schutzrelais (Netzentkupplungsschutz) und manuellem Quellenumschalter***
Anwendung	Für das Fronius SYMO GEN24 Plus System „Full Backup“
Region	Österreich
Batterie-Wechselrichter	Symo GEN24 6.0 Plus/8.0 Plus/10.0 Plus
Steuerung & Überwachung	Fronius Smart Meter TS65A-3 - „Touchscreen“ ist integriert
Netzform	3PH 230/400V - TN-S System , **KEIN** TN-C System in der Kundenanlage! **Kein** TT-System!

* manuelle Umschaltung der Notstromverbraucher auf Netz möglich, wenn das Schutzrelais bei einer Aggregatsversorgung (Netzersatzanlage) des speisenden Verteilnetzes die Netzfrequenz nicht akzeptiert und deshalb das Netzschütz nicht aktiviert.

Alle Werte in [mm]
Abmessungen „blau“
Befestigungspunkte „orange“

Innere Anordnung und Komponenten können variantenspezifisch abweichend sein!

Minimale Abstände

oben	200
unten	200
seitlich	100
vorne	1200

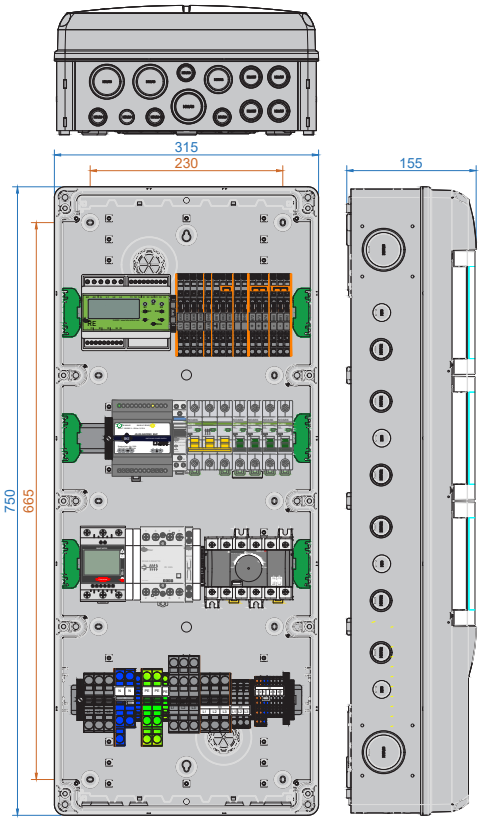

LIEFERUMFANG

Anzahl	Bezeichnung	Anzahl	Bezeichnung
1	Installationsanleitung	1	Satz Abdeckkappen für Befestigungsschrauben
1	Bedienungsanleitung Fronius Smart Meter	1	Satz Schutzabdeckung für Fronius Smart Meter
1	Notstromaufkleber Fronius	2	Kabelverschraubung M20 inkl. Gegenmutter
1	Warnaufkleber “gefährliche Spannung”	4	Kabelverschraubung M32 inkl. Gegenmutter
1	Dokumentation Tele NA003-M64	3	Kabelverschraubung M40 inkl. Gegenmutter
	(Kurzanleitung, Hersteller erklärung, Prüfprotokolle usw.)		

Der Text und die Abbildungen entsprechen dem technischen Stand bei Drucklegung, Änderungen sind vorbehalten. Alle Angaben sind trotz sorgfältiger Bearbeitung ohne Gewähr. Eine Haftung wird ausgeschlossen. ©enwitec electronic GmbH

enwitec electronic GmbH
Scherrwies 2 | 84329 Wurmannsquick
Mail info@enwitec.eu
www.enwitec.eu

VERSCHALTUNGSUMGEBUNG SYMO GEN24 PLUS

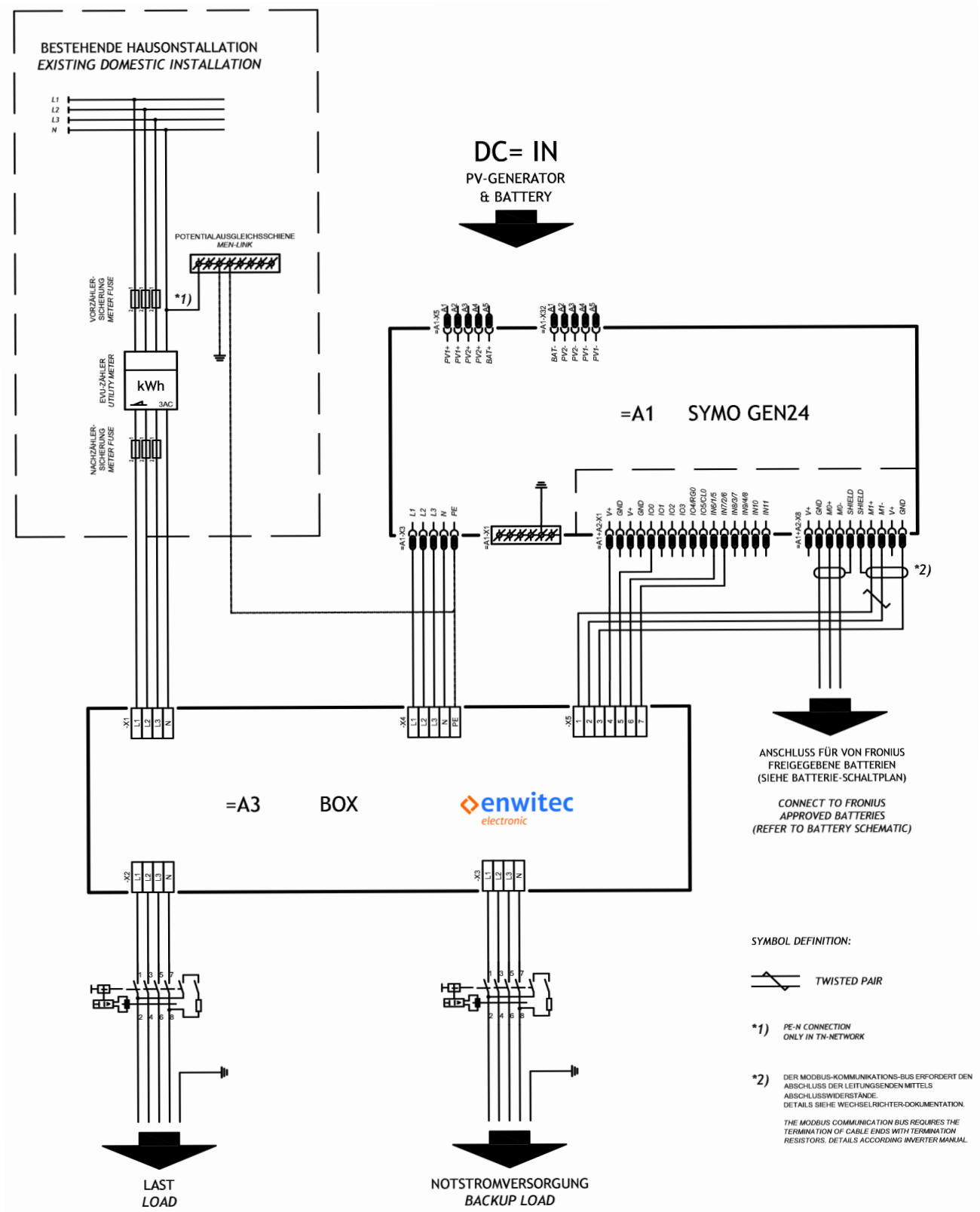

Der Text und die Abbildungen entsprechen dem technischen Stand bei Drucklegung, Änderungen sind vorbehalten. Alle Angaben sind trotz sorgfältiger Bearbeitung ohne Gewähr. Eine Haftung wird ausgeschlossen. ©enwitec electronic GmbH

enwitec electronic GmbH
Scherrwies 2 | 84329 Wurmannsquick
Mail info@enwitec.eu
www.enwitec.eu

INTERNE VERSCHALTUNG

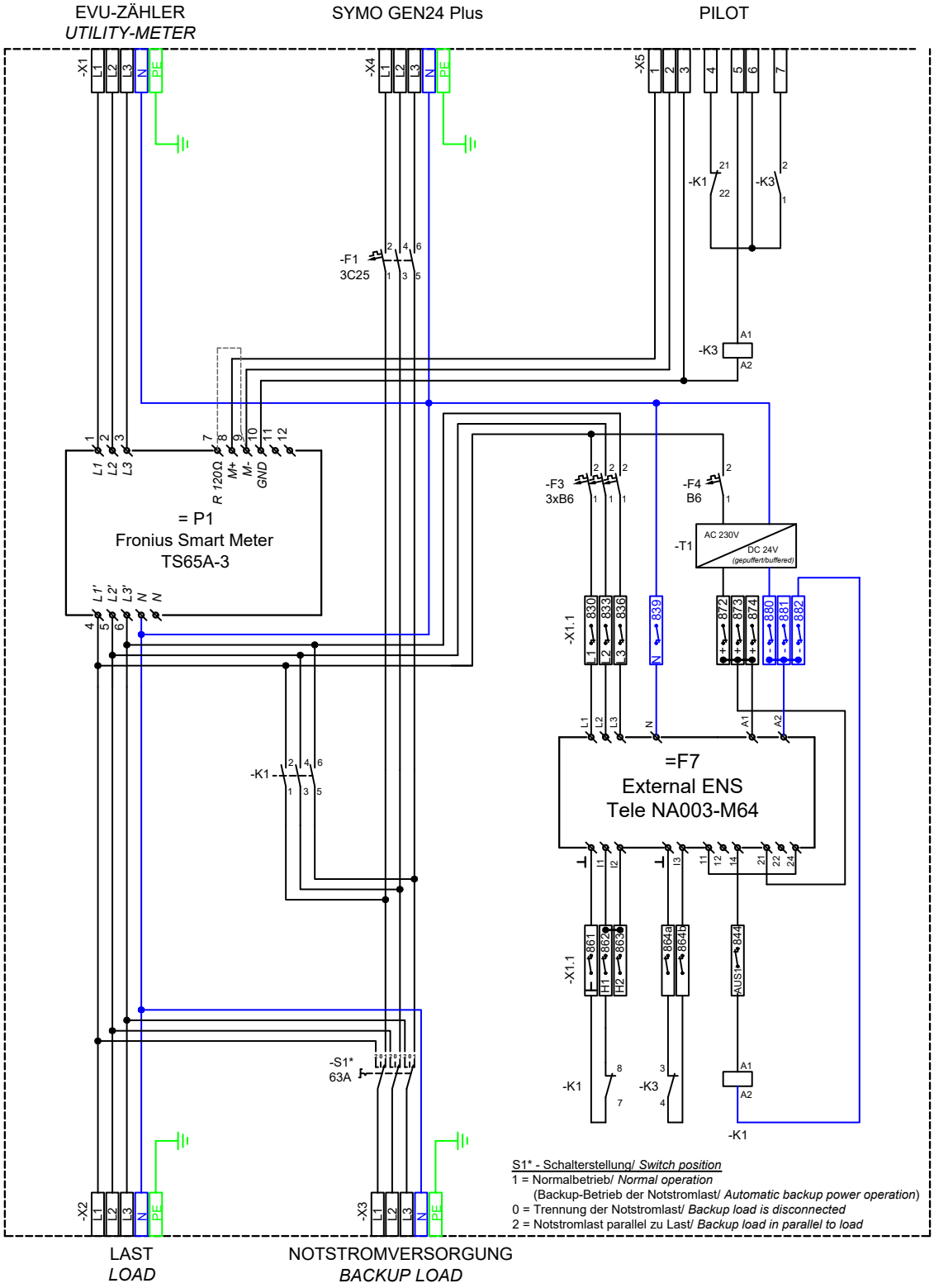

Der Text und die Abbildungen entsprechen dem technischen Stand bei Drucklegung, Änderungen sind vorbehalten. Alle Angaben sind trotz sorgfältiger Bearbeitung ohne Gewähr. Eine Haftung wird ausgeschlossen. ©enwitec electronic GmbH

enwitec electronic

enwitec electronic GmbH
Scherrwies 2 | 84329 Wurmannsquick
Mail info@enwitec.eu
www.enwitec.eu

KABELEINFÜHRUNG UND ANSCHLÜSSE

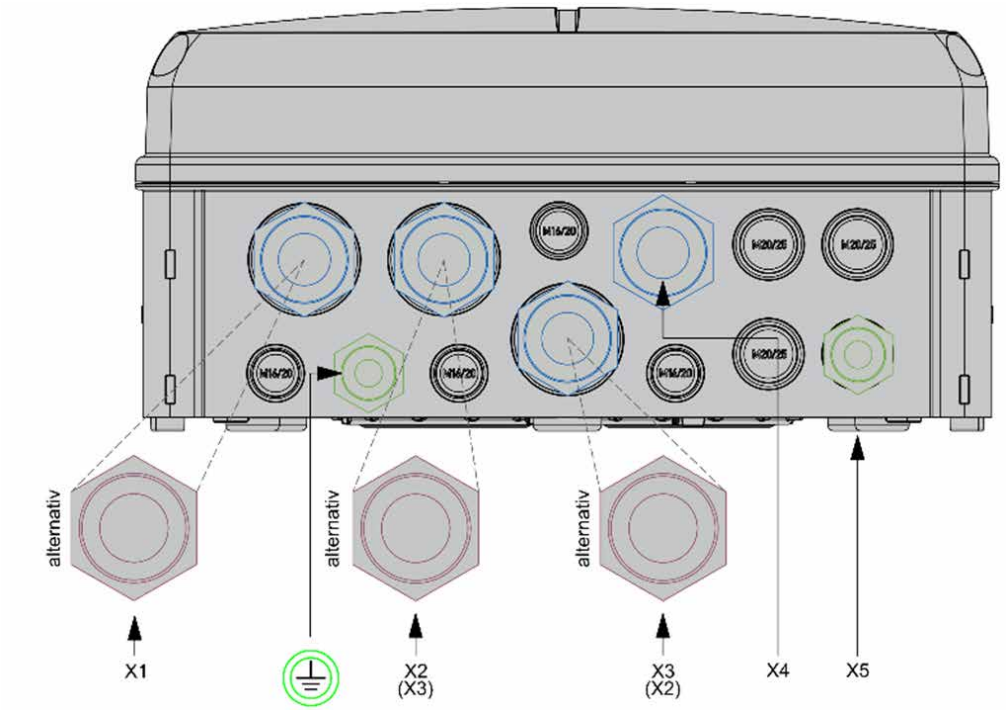

Kabelverschraubung	Klemmleiste	Klemmbereich [mm]	Litzentyp	max. Querschnitt [mm²]	Abisolierlänge [mm]
M32 M40	X1 - Netz	19 - 25 16 - 28	eindrähtig/mehrdrähtig feindrähtig feindrähtig mit Aderendhülse	16 25 16	18 - 20
M32 M40	X2 - Last „Standard“	19 - 25 16 - 28	eindrähtig/mehrdrähtig feindrähtig feindrähtig mit Aderendhülse	16 25 16	18 - 20
M32 M40	X3 - Last „Backup“	19 - 25 16 - 28	eindrähtig/mehrdrähtig feindrähtig feindrähtig mit Aderendhülse	16 25 16	18 - 20
M32	X4 - Symo GEN24 Plus	19 - 25	eindrähtig/mehrdrähtig feindrähtig feindrähtig mit Aderendhülse	10 10 6	13 - 15
M20	X5 - Datenleitung	6 - 13	eindrähtig/mehrdrähtig feindrähtig feindrähtig mit Aderendhülse	2,5 2,5 1,5	10 - 12
M20	PE - Potenzialausgleich	6 - 13	eindrähtig/mehrdrähtig feindrähtig feindrähtig mit Aderendhülse	16 25 16	18 - 20

Der Text und die Abbildungen entsprechen dem technischen Stand bei Drucklegung, Änderungen sind vorbehalten. Alle Angaben sind trotz sorgfältiger Bearbeitung ohne Gewähr. Eine Haftung wird ausgeschlossen. ©enwitec electronic GmbH

DATENBLATT

enwitec electronic GmbH
Scherrwies 2 | 84329 Wurmannsquick
Mail info@enwitec.eu
www.enwitec.eu

Art.Nr. 10015585

Netzumschaltbox Fronius SYMO GEN24 Plus „Full Backup“ | 3PH_FRO_BBD3P_20KW_3PH_FRT_NA_TELE_QU

TECHNISCHE DATEN

NENNWERTE			• zutreffend / - nicht zutreffend
Bemessungsspannung AC		[V]	3PH - 230/400
Bemessungsisolierspannung		[V]	400
Betriebsfrequenz		[Hz]	50/60+/-5%
Max. prospektiver* Kurzschlussstrom		[kA]	10
Zulässige Netzform			TN-S
Netztrennung			dreipolig
Max. netzseitige Vorsicherung		[A]	63
Max. thermische Durchgangsleistung	$t_a = 40°C$ $t_a = 25°C$	[kW]	20 30#
Standby-Verluste, ca.		[W]	8

LEISTUNGSSCHUTZSCHALTER UND FEHLERSTROMSCHUTZSCHALTER			
F1	Symo GEN24 Plus	MCB [A]	3C25
F3	Messkreise - Tele NA003-M64	MCB [A]	3 x B6
F4	Versorgung Netzteil T1	MCB [A]	B6

SCHÜTZE (IEC/EN 61095; IEC/EN60947-1; IEC 60947-5-1)			
K1	Netztrennung	AC1 [A]	63
K3	Kommunikation	AC1 [A]	20
K1	Steuerspannung	[VAC]	24
K3	Steuerspannung	[VDC]	12
Brummfrei		•/-	•

ENERGIEZÄHLER		
Hersteller		Fronius
Typ		TS65A-3

NETZENTKUPPLUNGSSCHUTZ		
Schutzrelais-Hersteller		Tele
Typ		NA003-M64
Vorparametrierung (Norm/Standard)		OVE TOR R25 NS ASYNC
Prüftrennklemmen	•/-	•
Netzteil (gepuffert)	[VDC]	24

* ist der maximale, unbeeinflusste Dauerkurzschlussstrom des Netzanschlusses.

Beim Betrieb der Netzumschaltbox mit 30kW max. thermischer Durchgangsleistung ist der Einsatz von 2 x Belüftungsventilen erforderlich (diagonaler Luftdurchsatz - z. B. links unten und rechts oben positionieren - Vorprägungen im Gehäuse sind vorhanden). Die Schutzart verringert sich auf IP44.

Der Text und die Abbildungen entsprechen dem technischen Stand bei Drucklegung, Änderungen sind vorbehalten. Alle Angaben sind trotz sorgfältiger Bearbeitung ohne Gewähr. Eine Haftung wird ausgeschlossen. ©enwitec electronic GmbH

enwitec electronic

enwitec electronic GmbH
Scherrwies 2 | 84329 Wurmannsquick
Mail info@enwitec.eu
www.enwitec.eu

TECHNISCHE DATEN

MANUELLER QUELLENUMSCHALTER		• zutreffend / - nicht zutreffend
Betriebsstrom AC21	AC[A]	63

ALLGEMEIN		
Maße BxHxT (ohne Verschraubungen)	[mm]	315 x 750 x 155
Gewicht, ca.	[kg]	12
Betriebstemperaturbereich	[°C]	-5 ... +40
Temperatur - Transport/Lagerung (24 Std. 70°C)	[°C]	-25 ... +55
Luftfeuchte - kondensierend erlaubt	•/-	-
Luftfeuchte - zulässiger Bereich	[%]	5...95
Max. Aufstellhöhe über N.N.	[m]	2000
Schutzart IP (EN 60529) $t_a = 40°C$ $t_a = 25°C$		65 44[#]
Outdoor-Eignung (geschützter Bereich)	•/-	-
Aufstellungsart		Innenbereich
Schutzklasse (EN 61140)		II
Gehäusematerial		Polycarbonat
RoHS-konform (2011/65/EU)	•/-	•
Gehäusefarbe		ähnlich RAL 7035
Deckel		transparent
Montageart		Wandmontage
Verschlusstyp		ohne Werkzeug

SONSTIGES	
Zolltarifnummer	85371098

ZUBEHÖR (nicht im Lieferumfang)	
# Set Belüftungsventile - Artikelnummer	10017652 (enwitec)
Bestehend aus:	
2 x Belüftungsventil	036579 (LeGrand)
2 x Reduziereinsatz	M40/M32
2 x Gegenmutter	M40

[#] Beim Betrieb der Netzumschaltbox mit 30kW max. thermischer Durchgangsleistung ist der Einsatz von 2 x Belüftungsventilen erforderlich (diagonaler Luftdurchsatz - z. B. links unten und rechts oben positionieren - Vorprägungen im Gehäuse sind vorhanden). Die Schutzart verringert sich auf IP44.

Der Text und die Abbildungen entsprechen dem technischen Stand bei Drucklegung, Änderungen sind vorbehalten. Alle Angaben sind trotz sorgfältiger Bearbeitung ohne Gewähr. Eine Haftung wird ausgeschlossen. ©enwitec electronic GmbH

enwitec electronic

enwitec electronic GmbH
Scherrwies 2 | 84329 Wurmannsquick
Mail info@enwitec.eu
www.enwitec.eu

EG-KONFORMITÄTSERKLÄRUNG

Das Produkt,	Bezeichnung:	**3PH_FRO_BBD3P_20KW_3PH_FRT_NA_TELE_QU**
	Artikelnummer:	**10015585**
	Hersteller:	**enwitec electronic GmbH** **Scherrwies 2** **84329 Rogglfing**
	Beschreibung:	**Neztumschaltbox für das Fronius Energy Package System -„Full Backup“**

auf das sich diese Erklärung bezieht, stimmt mit folgenden Normen oder normativen Dokumenten überein:

EN 61439-1	**Niederspannungs-Schaltgerätekombinationen**
EN 61439-2	**Energie-Schaltgerätekombinationen**
EN 61439-3	**Installationsverteiler für die Bedienung durch Laien (DBO)**

und entspricht den Bestimmungen der folgenden EG-Richtlinien(n):

Niederspannungsrichtlinie 2014/35/EU

Stoffverbote 2011/65/EU (RoHS)

Jahr der Anbringung der CE-Kennzeichnung: **2021**

Ausstelldatum: **17.11.2020**

enwitec electronic GmbH



Name / Unterschrift

Johann Wimmer
Geschäftsführung

Der Text und die Abbildungen entsprechen dem technischen Stand bei Drucklegung, Änderungen sind vorbehalten. Alle Angaben sind trotz sorgfältiger Bearbeitung ohne Gewähr. Eine Haftung wird ausgeschlossen. ©enwitec electronic GmbH