ENPHASE.

VORLÄUFIG | DEUTSCHLAND | ÖSTERREICH | SCHWEIZ | DATENBLATT



IQ Battery 5P with FlexPhase

Die IQ Battery 5P with FlexPhase ist ein leistungsstarkes, zuverlässiges, einfaches und sicheres All-in-One AC-gekoppeltes System. Die Batterie kann flexibel sowohl in Einphasen- als auch in Dreiphasen-Anwendungen eingesetzt werden. Sie bietet eine gesamte nutzbare Energiekapazität von 5,0 kWh und umfasst sechs eingebettete IQ8T-BAT Microinverter, die bis zu 3,84 kVA Dauerleistung in Einphasenkonfiguration und 1,28 kVA Dauerleistung pro Phase in Dreiphasenkonfiguration liefern.

Komponenten des Enphase Energy Systems



IQ System Controller 3 INT

Der IQ System Controller ist ein integriertes Gehäuse, das alle Komponenten enthält, die für den Backup-Betrieb bei Stromausfall notwendig sind.



IQ Microinverter

IQ Series Microinverter bringen mehr Leistung auf weniger Raum als andere Photovoltaikanlagen für Dächer und machen die Solarenergie auf Dächern produktiver, zuverlässiger, intelligenter und sicherer.



IQ Combiner 2 EU 3P

Der IQ Combiner 2 EU 3P ist eine vorkonfigurierte Plug-and-Play-Lösung mit IQ Gateway Metered, IQ Relays, Communications Kit 2, Leitungsschutzschaltern und FI-Schutzschalter.



Zubehör für IQ Battery 5P with FlexPhase

Die Tragegriffe sind wiederverwendbar und erleichtern den Installationsprozess. Der Sockel ermöglicht die Bodenmontage der Batterie.

Enphase 15 year limited warranty

CE

Leistungsstark

- Bietet bis zu 3,84 kVA Dauerleistung in Einphasenkonfiguration und 1,28 kVA Dauerleistung pro Phase in Dreiphasenkonfiguration
- Beinhaltet sechs eingebaute IQ8T-BAT Microinverter

Zuverlässig

- 15 Jahre eingeschränkte Garantie
- Kühlt passiv ohne bewegliche Teile oder Lüfter
- Nutzt kabelgebundene Kommunikation für schnelle und ausfallsichere Verbindung
- Aktualisiert Software und Firmware aus der Ferne

Einfach

- Vollständig integriertes AC-gekoppeltes Batteriesystem
- Einfach zu installieren und in Betrieb zu nehmen
- Unterstützt die Modi für Eigenverbrauch und vollständige Backup-Energieversorgung. Unterstützt KI-basierte Optimierung zur Teilnahme an dynamischen Stromtarifen
- Bietet Hausbesitzern Fernüberwachung und -steuerung über die Enphase App
- Vor Ort austauschbare Komponenten

Sicher

- Entspricht UL 9540A, dem höchsten Industriestandard für Batteriesicherheit
- Verwendet Lithiumeisenphosphat (LFP)-Chemie für maximale Sicherheit und Langlebigkeit

© 2024 Enphase Energy. Alle Rechte vorbehalten. Enphase, die Logos e und CC, IQ sowie andere auf der Seite enphase.com/trademark-usage-guidelines aufgeführte Marken sind Markenzeichen von Enphase Energy, Inc. in den USA und anderen Ländern. Änderungen der Daten vorbehalten.

IQ Battery 5P with FlexPhase

PRODUKTDETAILS			
Artikelnummer	–	IQBATTERY-5P-3P-INT	
Beschreibung	–	Die IQ Battery 5P with FlexPhase ist eine AC-gekoppelte Batterie (konfigurierbar für Einphasen- und Dreiphasenbetrieb)[1] mit integrierten IQ8T-BAT Microinvertern und einem Batteriemanagementsystem (BMS) mit Batteriecontroller	
AUSGANG	**EINHEIT**	**EINPHASIG**	**3-PHASE**
Nennscheinleistung (kontinuierlich)	kVA	3,84 oder 3,68[2]	3,84 (1,28 pro Phase)
Nennstrom	A	16,70 oder 16[3]	16,7 (5,56 pro Phase)
Spitzenstrom (3 Sekunden)[4]	A	32	32 (10,67 pro Phase)
Spitzenstrom (10 Sekunden)[4]	A	24	24 (8 pro Phase)
Nennspannung	VAC	230 V_{L-N}	230 V_{L-N}, 400 V_{L-L}
Spannungsbereich	VAC	213–253	213–253 V_{L-N}
Nennfrequenz	Hz	50	
Frequenzbereich	Hz	47,5–51,5	
Leistungsfaktor, netzgebunden (einstellbar)	–	0,8 voreilend ... 0,8 nacheilend	
Leistungsfaktor, Backup	–	1,0 voreilend ... 1,0 nacheilend	
AC-Gesamtwirkungsgrad[5]	%	90	
Betriebsmodi	–	Eigenverbrauch, Vollbackup[6]	
BATTERIEMODUL	**EINHEIT**		
Nutzbare Kapazität	kWh	5,0	
DC-Gesamtwirkungsgrad[7]	%	96	
DC-Nennspannung	V	76,8	
Umgebungstemperaturbereich beim Laden[8]	°C	-20 bis 50	
Umgebungstemperaturbereich beim Entladen[9]	°C	-20 bis 55	
Chemie	–	Lithiumeisenphosphat (LFP)	
MECHANISCHE DATEN	**EINHEIT**		
Abmessungen (H × B × T)	mm	980 × 550 × 188	
Hebegewicht	kg	69,5	
Gesamtinstallationsgewicht	kg	82,95	
Gehäuse der IQ Battery	–	Outdoor-IP55	
Gehäuse des IQ8T-BAT Microinverter	–	Outdoor-IP67	
Kühlung	–	Natürliche Konvektion	
Relative Luftfeuchtigkeit (nicht kondensierend)	%	5–95	
Höhenlage	m	<2500	
Montage	–	Wandmontage (inklusive) oder Sockelmontage (separat erhältlich)	
KOMMUNIKATIONSSCHNITTSTELLEN			
Kommunikation	–	Kabelgebundene Steuerkommunikation	
Überwachung	–	Optionen zur Überwachung durch die Enphase Installer Platform und die Enphase App; API-Integration	
STANDARDS			
Netzkonformität	–	EN 62040.1, VDE AR-N 4105:2018, TOR Erzeuger Typ A V1.2 2022, ÖVE Richtlinie R25:2020-03	
EMI	–	CE, EFT, ESD, Überspannungsschutz, Spannungseinbrüche und -unterbrechungen, CRF	
Batteriezellenmodul	–	IEC 62619:2017, UN 38.3, UL1973	
Inverter	–	EN 62109-1, EN 62109-2, EN 62909-1:2017, EN 50549-1:2019	
EG-Konformitätserklärung[10]	–	Richtlinie 2014/30/EU über elektromagnetische Verträglichkeit (EMC), Richtlinie 2014/35/EU (Niederspannungsrichtlinie, LVD), Richtlinie 2011/65/EU über die Beschränkung der Verwendung bestimmter gefährlicher Stoffe in Elektro- und Elektronikgeräten (RoHS), Richtlinie EU2014/53/EU über die Bereitstellung von Funkanlagen auf dem Markt (Funkgeräterichtlinie, RED), Batterierichtlinie 2006/66/EG	

[1] Die werkseitige Standardkonfiguration ist auf Einphasenbetrieb eingestellt. Um auf eine Dreiphasenkonfiguration umzuschalten, beachten Sie die Anweisungen in der Schnellinstallationsanleitung.
[2] Die kontinuierliche Scheinleistung für eine Einphasenkonfiguration beträgt 3,68 kVA für Österreich und die Schweiz.
[3] Der Nennausgangsstrom für eine Einphasenkonfiguration beträgt 16 A für Österreich und die Schweiz.
[4] Während des Backup-Betriebs.
[5] AC zu Batterie zu AC bei einer Leistung von 1,92 kVA, bei 25°C und am Anfang der Lebensdauer.
[6] Für den Backup-Modus ist der IQ System Controller 3 INT erforderlich.
[7] Am Anfang der Lebensdauer.
[8] Eine Verringerung der Ladeleistung tritt bei Temperaturen unter 15°C und über 45°C auf.
[9] Eine Verringerung der Entladeleistung tritt bei Temperaturen unter 5°C und über 50°C auf.
[10] Der vollständige Text der EU-Konformitätserklärung (DoC) ist verfügbar unter enphase.com.

EINGESCHRÄNKTE GARANTIE	
Eingeschränkte Garantie	>60% Kapazität, bis zu 15 Jahre oder 6000 Zyklen[11]
LIEFERUMFANG (ARTIKELNUMMER: IQBATTERY-5P-3P-INT)	
IQ Battery 5P with FlexPhase	Basiseinheit der IQ Battery 5P mit sechs integrierten IQ8T-BAT Microinverter
Abdeckung für ID und Kabelschächte	ID-Abdeckung der IQ Battery zusammen mit vier Kabelschachtabdeckungen, je zwei für die linke und rechte Seite der Einheit
Unterer Montagehalter und obere Wärmeschutzplatte	Unterer Montagehalter zur Montage der Batterieeinheit an der Wand und eine obere Wärmeschutzplatte
M5 Halteschrauben	Zwei M5 Halteschrauben zur Sicherung der Batterieeinheit am unteren Montagehalter
M4 Erdungsschrauben	Zwei M4 Erdungsschrauben zur Sicherung der oberen Wärmeschutzplatte am unteren Montagehalter
M5 ID-Abdeckung Erdungsschrauben	Zwei M5 Erdungsschrauben für die ID-Abdeckung für die EMI/EMC-Anforderungen
Kabelbinder	Sechs Kabelbinder zur Sicherung der Kabel an der Einheit
Steuerungsanschluss (CTRL)	Ein vorinstallierter und ein zusätzlicher STRG-Anschluss ohne Abschlusswiderstand für die STRG-Verkabelung
Steuerungsanschluss (STRG) mit Widerstand	Ein vorinstallierter und ein zusätzlicher STRG-Anschluss mit Abschlusswiderstand für die STRG-Verkabelung
Schnellinstallationsanleitung (QIG)	Installationsanleitung für IQ Battery 5P with FlexPhase
Steuerungsanschluss (STRG) Schirm	Ein vorinstallierter und ein zusätzlicher STRG-Schirmanschluss für die STRG-Verkabelung
Bohrschablone	Eine Bohrschablone zum Markieren der Bohrstellen auf der Montagefläche
ZUBEHÖR UND ERSATZTEILE	
IQBATTERY-5P-3P-INT-RMA	Enphase IQ Battery 5P Batteriespeicher für Ersatz im Innen-/Außenbereich (INT)
B305-CX-0550-O	Nur IQ Battery 5P Abdeckung (beinhaltet eine ID-Abdeckung)
B305-CP-096-O	Nur IQ Battery 5P Kabelschachtplatten (beinhaltet vier Kabelschachtabdeckungen, je zwei für die linke und rechte Seite der Einheit)
B05-WB-0543-O	Nur IQ Battery 5P Wandhalterung (beinhaltet eine Wandhalterung und eine obere Wärmeschutzplatte)
B05-PM-0550-O	IQ Battery 5P Sockelmontage
IQBATTERY-HNDL-5	Ein Satz IQ Battery 5P Tragegriffe (beinhaltet einen linken und einen rechten Tragegriff)
B305-ACFB-080-O	Nur IQ Battery 5P AC-Filterplatine (beinhaltet AC-Filterplatinen-PCBAs).
B305-BMSIA-0490-O	Nur IQ Battery 5P BMS-Platine (beinhaltet eine BMS-Platine PCBA von INT)
B305-IICS-0524-O	Nur interner Steuerschalter der IQ Battery 5P. Beinhaltet einen intern vorinstallierten Steuerschalter auf der Verdrahtungsabdeckung der IQ Battery 5P (INT)
B305-CANBI-042-O	Nur IQ Battery 5P Steuerkommunikationsplatine (beinhaltet eine Steuerkommunikations-PCBA)
IQ8T-BAT-RMA	Enphase IQ8T-BAT Microinverter für IQ Battery 5P with FlexPhase
B305-TBL-077-O	IQ Battery 5P Anschlussklemme
B305-TBN-077-O	IQ Battery 5P Neutral-Klemme
B305-TBG-077-O	IQ Battery 5P Erdungsklemme
B305-FUSE-085-O	Sicherung der IQ Battery 5P
B305-TBJ-085-O	Jumper der IQ Battery 5P
KOMPATIBILITÄT	
IQ Combiner 2 EU 3P	X-I Q-EURO-230-3P-4-2
IQ Battery 5P	IQBATTERY-5P-1P-INT
IQ Gateway Metered	ENV-S-EM-230
IQ Relay (ein- und dreiphasig)	Q-RELAY-1P-INT und Q-RELAY-3P-INT
Communications Kit 2 INT (für netzgekoppelten Betrieb)	COMMS-KIT-INT-02
IQ System Controller 3 INT (für den Backup-Betrieb)	SC100G-M230ROW
Solarwechselrichter	IQ7, IQ8 Series Microinverter, Wechselrichter für PV-Strings von Drittanbietern

[11] Welches zuerst eintritt. Einschränkungen gelten. Der vollständige Text der Garantie ist verfügbar unter enphase.com/installers/resources/warranty.

Maße in mm

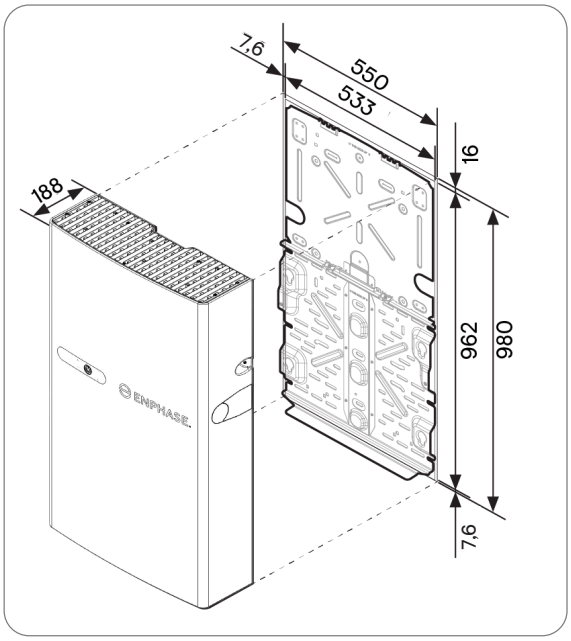

Wandmontage

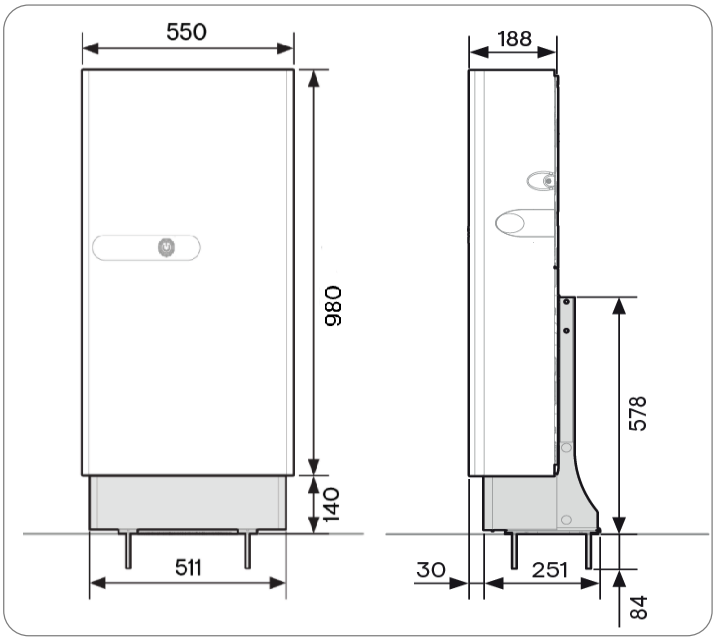

Bodenmontage mit Sockel

Hinweis für Produkte von Drittanbietern:

Jeder Dritthersteller oder Importeur von Produkten, die zur Installation oder Inbetriebnahme von Enphase-Produkten verwendet werden, muss die anwendbaren EU-Richtlinien und Anforderungen im EWR (Europäischer Wirtschaftsraum) erfüllen. Es liegt in der Verantwortung des Installateurs, zu bestätigen, dass alle diese Produkte korrekt gekennzeichnet sind und die erforderlichen konformen Unterstützungsdokumentationen haben.

Hersteller: Enphase Energy Inc., 47281 Bayside Pkwy., Fremont, CA, 94538, United States of America, Tel: +1 (707) 763-4784
Importeur: Enphase Energy NL B.V., Het Zuiderkruis 65, 5215MV, 's-Hertogenbosch, The Netherlands, Tel: +31 73 3035859
Zusammengebaut in China.

Versionsverlauf

VERSION	DATUM	BESCHREIBUNG
DSH-00511-1.0	Juni 2024	Vorläufige Freigabe.

© 2024 Enphase Energy. Alle Rechte vorbehalten. Enphase, die Logos e und CC, IQ sowie andere auf der Seite enphase.com/trademark-usage-guidelines aufgeführte Marken sind Markenzeichen von Enphase Energy, Inc. in den USA und anderen Ländern. Änderungen der Daten vorbehalten.